ЭЛЕКТРИЧЕСКИЕ ДЫМО- И ТЕПЛООТВОДЫ (RWA) И ВЕНТИЛЯЦИОННЫЕ СИСТЕМЫ GEZE

БЕЗОПАСНОСТЬ И СВЕЖИЙ ВОЗДУХ

GEZE

ОГЛАВЛЕНИЕ

Оконные системы GEZE - безопасность и свежий воздух	**4**
Сводная таблица - электрические системы для дымо- и теплоотвода (RWA) и вентиляции	**5**
Обзор видов окон	**6**
Системы для дымо- и теплоотвода (RWA) GEZE	**7**
Принцип действия естественного дымо- и теплоотвода (RWA), планирование и расчет параметров системы дымо- и теплоотвода (RWA)	**8**
Вентиляция при помощи приводов GEZE, компоненты системы вентиляции	**9**
Помощь в выборе оконных приводов	**10**
Цепные приводы	
GEZE ECchain	**11**
GEZE E 740	**18**
GEZE Slimchain	**28**
GEZE Powerchain	**42**
Шпиндельные приводы	
GEZE E 250 NT	**53**
GEZE E 350 N	**60**
GEZE E 1500 N	**63**
GEZE E 1500 S	**69**
GEZE E 3000	**72**
Запорные приводы	
GEZE Power lock	**76**
GEZE E 905 / E 906	**80**
Системы открывания и запирания	
GEZE RWA 100 NT	**83**
GEZE OL 350 EN	**87**
GEZE RWA 105 NT	**90**
GEZE OL 370 EN	**95**
GEZE RWA 110 NT	**98**
GEZE OL 360 EN	**102**
Электромагнитные системы дымо- и теплоотвода (RWA)	
GEZE RWA EM "OTKP."	**107**
Линейные электроприводы	
GEZE E 212	**109**
Ножничные приводы	
GEZE E 170 и E 170/2	**112**
Системы приточной вентиляции	
Система приточной вентиляции GEZE RWA TÖ	**119**
Рычажный привод GEZE RWA K 600 (G, T, F)	**122**
Система приточной вентиляции GEZE RWA AUT	**135**
Центральные блоки управления	
GEZE THZ и THZ Comfort – компактные блоки управления для лестничных клеток	**140**
Блоки управления GEZE RWA с аварийным электроснабжением E 260 N8/2	**143**
Модульные центральные блок-шины MBZ 300 систем дымо- и теплоотвода (RWA) GEZE	**146**
Возможности комбинирования центральных блоков управления системами дымо- и теплоотвода (RWA)	**153**
Создание сети	
IQ box KNX	**154**
Комплектующие	
Дымо- и теплоотвод (RWA)	**154**
Вентиляция	**156**
Датчики	**159**
Блоки питания	**161**
Маркировка / сигнализация Страховочные ножницы	**164**
Задатчики	**168**
GEZE WinCalc, техническое обслуживание и ремонт	**169**

Оконная техника GEZE

Безопасность и свежий воздух

Компания GEZE предлагает решения для различных сфер применения, связанных с открыванием и закрыванием окон. Комплексные решения от компании GEZE учитывают многочисленные требования в области оконных технологий. Широкий ассортимент продукции включает системы приводов для ежедневного проветривания, комплексные решения в сфере приточно-вытяжной вентиляции для быстрого и естественного дымоудаления в случае пожара, включая устройства дымо- и теплоотвода естественного действия (NRWG), а также интеллектуальные блоки управления (RWA). Кроме того, GEZE предлагает полный ассортимент дверных систем, которые могут использоваться для получения приточного воздуха с целью дымо- и теплоотвода.

Особое внимание GEZE уделяет всеобъемлющей поддержке своих клиентов на всех стадиях: от планирования и проектирования до технической реализации и сервисного обслуживания и ремонта.

1 = Системы вытяжной вентиляции RWA
2 = Системы приточной вентиляции RWA
3 = Вентиляция

GEZE Slimchain и GEZE Powerchain

Сводная таблица - электрические системы для дымо- и теплоотвода (RWA) и вентиляции

	Цепные приводы				Шпиндельные приводы					Приводы запирания		Системы открывания и запирания						Электромагнитные	Ножничные приводы	Системы приточной вентиляции		
	ECchain	**E 740**	**Slimchain**	**Powerchain**	**E 250 NT**	**E 350 N**	**E 1500 N**	**E 1500 S**	**E 3000**	**Power lock [1]**	**E 905/E 906**	**RWA 100 NT**	**OL 350 EN**	**RWA 105 NT**	**OL 370 EN**	**RWA 110 NT**	**OL 360 EN**	**RWA-EM**	**E 170, E 170/2**	**RWA TÖ**	**RWA K 600**	**RWA AUT**
Область применения																						
Естественное проветривание	●	●	●	●	●	●	●	●	●	●	●	●	●	●	●	●	●		●		●	
Системы дымоудаления (RWA)			●	●	●	●[2]	●	●	●	●	●	●		●		●		●	●[2]	●	●	●
Прибор естественного дымоудаления (NRWG)			●	●	●	●[2]		●	●	●	●	●		●		●					●	
Принцип действия																						
Вытяжная вентиляция (в виде дымоотвода естественного действия (NRWG) или дымоотвода)			●	●	●		●	●	●	●	●	●		●		●		●	●[2]			
Приточная вентиляция			●	●	●		●			●	●	●		●		●		●	●[2]	●	●	●
Место установки																						
Фасад	●	●	●	●	●		●			●	●	●	●	●	●	●	●	●	●		●	
Крыша		●		●	●		●	●	●												●[5]	
Дверь																				●	●	●
Виды створок																						
Нижнеподвесная створка	●	●	●	●	●		●			●	●	●	●	●	●	●	●	●	●	●	●	
Распашная створка	●	●	●	●	●		●			●	●	●	●	●	●	●	●	●			●	
Верхнеподвесная створка	●	●	●	●	●		●			●	●	●	●	●	●	●	●	●			●	
Среднеподвесная створка		●		●						●	●											
Вращающаяся створка		●		●						●	●											
Створка мансардного окна		●		●	●		●	●	●												●	
Ламельное окно					●																	
Тип открывания																						
Внутрь	●	●	●	●	●		●			●	●	●	●	●	●			●	●	●	●	●
Наружу	●	●	●	●	●		●	●	●							●	●	●		●	●	●
Варианты монтажа																						
Рама	●	●	●	●	●		●	●	●	●		●				●		●	●	●	●	●
Створка		●	●	●	●		●			●				●				●		●	●	
Интегрированный			●[6]								●											
Ширина открывания [мм] / Угол открывания [°]	200	100	300	600	100		300	300	300	22[7]	18[7]	58°		75°		56°			170		90°	
	400	200	500	800	150		400	400	500													
		300	800	1200	200		500	500	750													
		400			230			600	1000													
					300			750														
					500			1000														
					750			1200														
					1000																	
Подключение к блоку управления системами дымо- и теплоотвода (RWA)																						
THZ			●	●	●		●			●	●	●		●		●		●[4]	●[2]	●	●	●[3]
THZ Comfort			●	●	●		●			●	●	●		●		●		●[4]	●[2]	●	●	●[3]
E 260 N			●	●	●		●	●	●	●	●	●		●		●			●[2]	●[5]	●	●[3]
MBZ 300			●	●	●		●	●	●	●	●	●		●		●		●[4]	●[2]	●	●	●[3]
Использование для вентиляции 230 В																						
с блоком питания и распределительным устройством IQ gear			●	●	●					●	●	●		●								
Страница	11	18	28	42	53	60	63	69	72	76	80	83	87	90	95	98	102	107	112	119	122	135

[1] В качестве системного решения для Slimchain, Powerchain и E 250 NT
[2] Только версия 24 В
[3] Не под напряжением - только аварийный контакт с нулевым потенциалом
[4] Режим работы "Контактный магнит"
[5] Зависит от сферы применения
[6] Специальные варианты, проектирование отдельно, зависит от профиля
[7] Ход устройства запирания

Обзор видов окон

Использование с различными формами окон и видами створок

Обзор видов окон

На наружных стенах используются самые разнообразные формы окон и виды створок:

Нижнеподвесная створка ВНУТРЬ

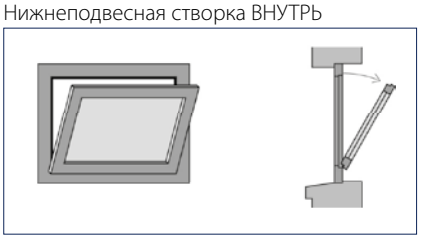

1 = ECchain, E 740, Slimchain, Powerchain
2 = E 250 NT, E 350 N, E 1500
3 = Power lock, E 905 / E 906
4 = RWA 100 NT, OL 350 EN
5 = E 170
6 = RWA K 600

Распашная створка ВНУТРЬ

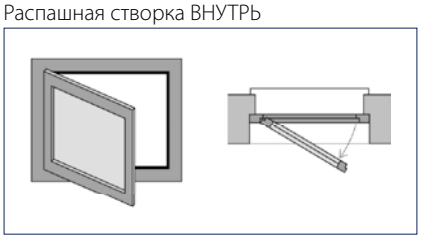

1 = ECchain, E 740, Slimchain, Powerchain
2 = E 250 NT, E 350 N, E 1500
3 = Power lock, E 905 / E 906
4 = RWA 100 NT, RWA 105 NT, OL 350 EN, OL 370 EN

Верхнеподвесная створка ВНУТРЬ

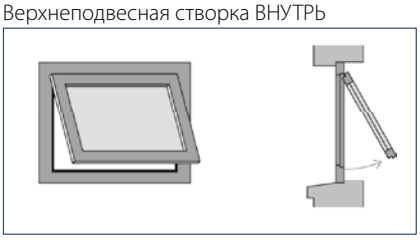

1 = E 740, Slimchain, Powerchain
2 = E 250 NT, E 350 N, E 1500
3 = Power lock
4 = RWA 100 NT / OL 350 EN
5 = RWA K 600

Нижнеподвесная створка НАРУЖУ

1 = E 740, Slimchain, Powerchain
2 = E 250 NT, E 350 N, E 1500
3 = RWA 110 NT / OL 360 EN
4 = RWA K 600

Распашная створка НАРУЖУ

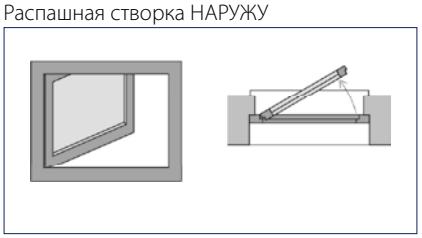

1 = ECchain, E 740, Slimchain, Powerchain
2 = E 250 NT, E 350 N, E 1500
3 = RWA 110 NT / OL 360 EN
4 = RWA K 600

Верхнеподвесная створка НАРУЖУ

1 = ECchain, E 740, Slimchain, Powerchain
2 = E 250 NT, E 350 N, E 1500
3 = RWA 110 NT / OL 360 EN
4 = RWA K 600

Вращающаяся створка, открывающаяся левой частью ВНУТРЬ

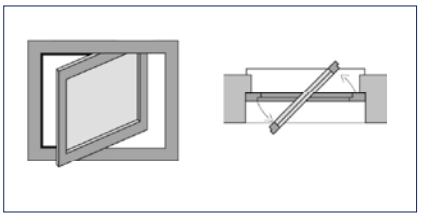

1 = E 740, Powerchain
2 = Power lock
3 = RWA K 600
(Специальные окна по запросу)

Среднеподвесная створка нижняя ВНУТРЬ

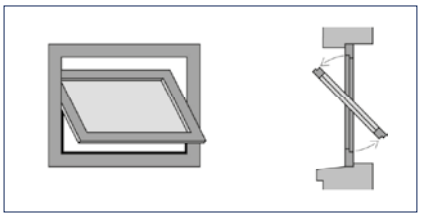

1 = E 740, Powerchain
2 = Power lock
3 = RWA K 600

Створка в мансардном окне НАРУЖУ

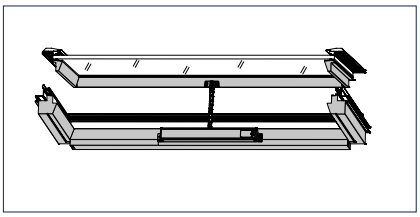

1 = E 740, Powerchain
2 = E 250 NT, E 350 N, E 1500, E 3000
3 = RWA K 600

Вращающаяся створка, открывающаяся правой частью ВНУТРЬ

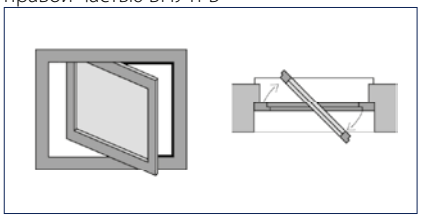

1 = E 740, Powerchain
2 = Power lock
3 = RWA K 600

Среднеподвесная створка нижняя НАРУЖУ

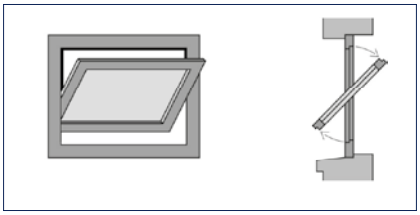

1 = E 740, Powerchain
2 = RWA K 600

Ламельное окно

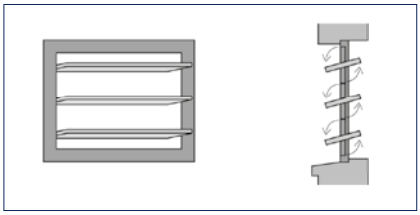

1 = E 212

Системы для дымо- и теплоотвода (RWA) GEZE

Почему системы дымо- и теплоотвода настолько важны?

Установка дымо- и теплоотвода (RWA) относится к средствам превентивной противопожарной защиты и в случае пожара спасает жизнь.

Во время пожара образуется большое количество продуктов горения, включая дымовые газы, а также выделяется тепловая энергия. Важнейшая задача системы дымо- и теплоотвода (RWA) состоит в том, чтобы быстро и эффективно удалять из здания продукты горения. Помещения и здания, не оснащенные системой RWA, в течение короткого промежутка времени полностью заполняются ядовитыми дымовыми газами. Для находящихся в здании, не оснащенном RWA, людей и спасателей опасность сильно повышается, поскольку при отсутствии дымо- и теплоотвода пожар принимает неконтролируемый характер, а плотный слой дыма делает невозможным как активное, так и пассивное спасение.

Жертвы пожара редко погибают в результате непосредственного контакта с огнем. Почти 90 % всех погибших во время пожаров отравились дымовыми газами. "Жертвы пожара - жертвы дыма" - на это есть два объяснения:
- Смертельный яд, содержащийся в дымовых газах
- Вещества, разъедающие дыхательные пути и легкие

Дымовые газы в соответствии с законами термодинамики поднимаются вверх и заполняют комнаты и все здание. Высокая температура может в худшем случае привести к обвалу здания.

Сохранение целостности конструкции - одна из важнейших задач системы RWA. Это дает возможность людям, находящимся внутри, покинуть здание самостоятельно, а команде спасателей проводить спасательные работы максимально долго.

За счет применения установок дымо- и теплоотвода (RWA) в зданиях достигаются следующие цели:

1. Защита людей: Освобождение от дыма путей эвакуации
- Активное спасение
- Пассивное спасение
- Локализация пожара

2. Защита окружающей среды: Уменьшение негативных последствий для экологии
- Сведение к минимуму ущерба вследствие тушения пожара
- Минимальное применение средств пожаротушения

3. Защита материальных ценностей: Сохранение целостности здания
- Поддержка пожаротушения
- Вентиляция при пожаре
- Сведение к минимуму термической нагрузки

1 = Распространение дыма при наличии системы дымо- и теплоотвода (RWA)
2 = Распространение дыма при отсутствии системы дымо- и теплоотвода (RWA)

Принцип действия естественного дымо- и теплоотвода (RWA)

В случае пожара открываются отверстия (RWA) в верхней части здания. Через эти проемы поднимающиеся вверх горячие дымовые газы сразу же после образования выходят наружу. Отверстия для приточной вентиляции в нижней части здания поддерживают этот процесс путем подачи необходимых объемов свежего воздуха.

Планирование и расчет параметров системы дымо- и теплоотвода (RWA)

Планирование и расчет параметров RWA осуществляется в соответствии с многочисленными европейскими, национальными и региональными нормами. Планирование RWA всегда должно производиться при согласовании с местными органами пожарной охраны. Требования к RWA определяются концепцией противопожарной защиты.

Компоненты систем дымо- и теплоотвода (RWA)

Система дымо- и теплоотвода GEZE RWA используется для ежедневной вентиляции помещений и для отвода дыма (вытяжки и удаления) в случае пожара. Окна, дымовые люки и световые купола оснащаются электромагнитными приводами, которые открывают и закрывают отверстия приточной и вытяжной вентиляции.
Электропитание блока управления производится от двух независимых источников (сеть и аккумулятор), обеспечивающих работу всей системы в любой ситуации. Целостность проводки и работоспособность пусковых устройств постоянно контролируется. В случае пожара запуск системы осуществляется с помощью автоматических сигнализаторов (датчиков дыма и перепада температур), внешней установки пожарной сигнализации (ППС) или вручную (выключатели RWA). При настройке устройства дымо- и теплоотвода естественного действия (NRWG) может быть учтен такой параметр, как направление ветра, в этом случае при пожаре для отвода дымовых газов будет использована соответствующая сторона здания.
Если установка предназначается также для вентиляции, потребуются дополнительные компоненты, например, выключатель системы вентиляции, модуль управления погодной станцией и др. Для автоматизации процесса вентиляции могут быть подключены датчики температуры или CO_2. Также к услугам пользователей некоторые функции комфорта.

Если строительный устав, концепция противопожарной защиты или строительное ведомство требуют использования устройства дымо- и теплоотвода естественного действия (NRWG), для планирования, расчета параметров и производства действуют особые предписания.

Устройство дымо- и теплоотвода естественного действия (NRWG)
NRWG служит для отвода дыма и горячих газов из строения в случае пожара. Согласно европейскому стандарту EN 12101, часть 2, такие устройства включают в себя окно с комплектующими (профили, уплотнители, фурнитура), материал заполнения (стекло, панели и т.д.) и системы приводов с соответствующими комплектующими (привод, кронштейны, фурнитура).
GEZE предлагает приводы, проверенные и сертифицированные согл. EN 12101, часть 2, как изделия NRWG. Клиенты GEZE имеют право устанавливать системы GEZE NRWG и отмечать их знаком CE. Для дальнейшей информации см. документацию по NRWG.

Компоненты системы дымо- и теплоотвода (RWA) (прочие компоненты являются дополнительными)

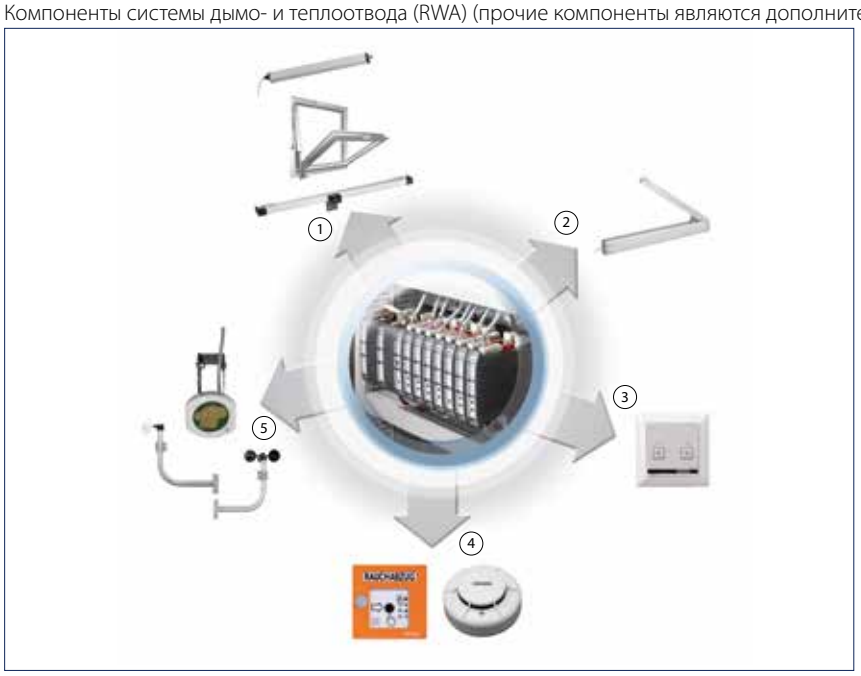

1 = Система вытяжной вентиляции: например, шпиндельный привод (E 250 NT), система открывания и запирания (RWA 100 NT), цепной привод (Slimchain)
2 = Система приточной вентиляции: например, рычажный привод (K 600)
3 = Сигналы о вентиляции
4 = Аварийный сигнал
5 = Входы сигналов: Модуль управления погодной станцией

Вентиляция посредством приводов GEZE

Приточно-вытяжная вентиляция с использованием электромеханических приводов имеет следующие цели:

- "Безбарьерность": Вентиляционная техника, управляемая с помощью электроприводов, отличается удобством и простотой использования.
- Контролируемое проветривание: Управляющие устройства, индивидуально адаптируемые к потребностям конкретного объекта, позволяют использовать данные системы для „интеллектуального", координированного проветривания без участия пользователей.

Оконные приводы GEZE отлично подходят для автоматизации процесса вентиляции.
Установленная в здании система дымо- и теплоотвода (RWA) может также использоваться для ежедневного проветривания.

Компоненты системы вентиляции

К услугам пользователей различные возможности - от простых решений для отдельных окон до комплексных систем дымо- и теплоотвода (RWA) и вентиляции.
Примеры:

- Питание от сети 230 В, ручной выключатель вентиляции:
  - Применение в целях вентиляции с использованием цепного привода ECchain
  - В комбинации с блоком питания 24 В оконные приводы IQ windowdrives могут быть объединены в группы.
- Блоки управления для систем дымо- и теплоотвода (RWA) и вентиляции: Центральные блоки управления RWA 24 В гарантируют безопасность и комфорт при ежедневном проветривании.

Помощь в выборе оконных приводов

Подходящий привод и необходимые комплектующие могут быть выбраны за несколько шагов.

1. Сводная таблица
Для каждого оконного привода GEZE указаны возможные сферы применения.

2. Характеристики продукта и области применения
Для каждого привода на следующих страницах приведены основные показатели, технические характеристики и области применения. Таблицы, монтажные чертежи, диаграммы и информация для заказа позволяют сделать правильный выбор привода и комплектующих. Приведенные в данном каталоге границы использования приводов относятся к окнам с достаточно стабильной конструкцией (профили, фурнитура и др.).

При выборе привода необходимы следующие данные:

- Размеры створок (для проверки соответствия границам использования)
- Вес створок или полный вес окон в кг/м^2 + возможные дополнительные нагрузки, включая ветер / снег (для сопоставления с максимальной нагрузкой привода)
- Необходимые ширина или угол открывания (для определения нужной длины хода)
- Размеры рамы (место для монтажа)

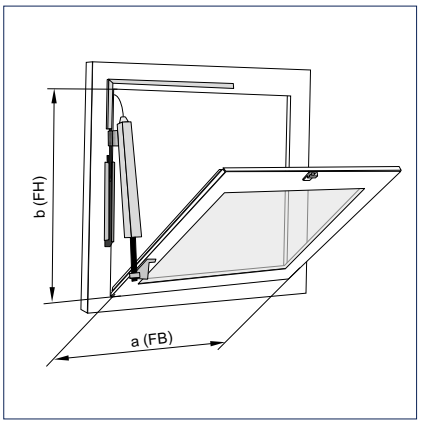

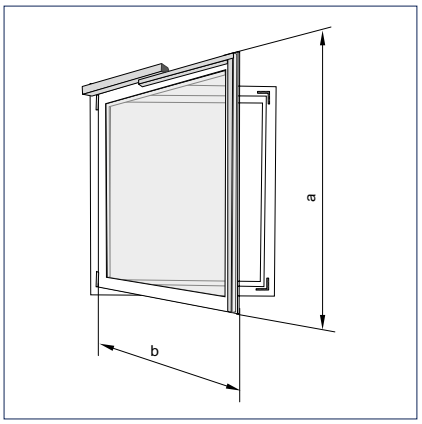

a) Основная замыкающая кромка HSK (у нижнеподвесных окон обозначена как ширина створки, у поворотных окон – как высота створки)
b) Вспомогательная замыкающая кромка NSK (у нижнеподвесных окон обозначена как высота створки, у поворотных окон – как ширина створки)

3. Выбор комплектующих
Необходимые кронштейны подбираются в зависимости от типа открывания и монтажа в соответствии с указаниями и чертежами. Кронштейны входят только в комплект цепного привода ECchain.

Окна с механическими приводами
В соответствии с Директивой по машинам и механизмам окна, приводимые в движение с помощью электромеханических приводов, считаются механическими. Во время монтажа, управления или эксплуатации они могут стать причиной специфических, в частности, механических повреждений. Во избежание негативных последствий следует учитывать анализ безопасности, проведенный GEZE.

Цепной привод GEZE ECchain

Простой способ автоматизировать процесс проветривания

Цепные приводы GEZE ECchain предназначены для автоматизации процесса проветривания (230 В). Экономичная и эффективная базовая модель подходит для использования в частных жилых домах. ECchain может устанавливаться также на небольшие фрамуги, позволяя получить максимальный угол открывания при малой высоте створки. Регулируемая длина хода 200 или 400 мм. Возможность регулирования длины хода позволяет удовлетворить различные требования, связанные с вентиляцией. Благодаря различным цветовым вариантам привод подбирается в соответствии с имеющимися оконными профилями. Монтаж ECchain производится быстро и просто.

GEZE ECchain

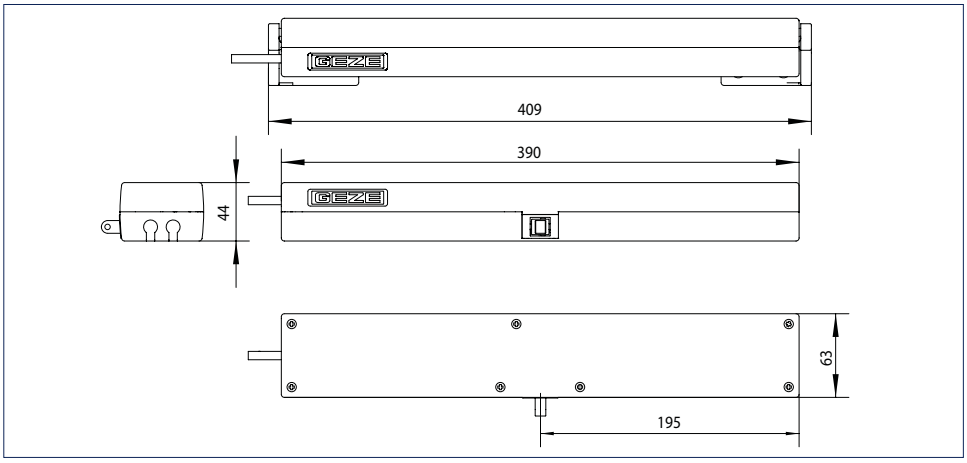

Область применения

- Простое решение для автоматизации процесса вентиляции в области окон и фасадов
- Универсальное применение, предназначен для частных жилых домов
- Нижнеподвесные, верхнеподвесные и поворотные окна
- Створки, открывающиеся внутрь и наружу
- Установка на деревянные, пластиковые и алюминиевые оконные профили
- Монтаж на раму

ТЕХНИЧЕСКИЕ ХАРАКТЕРИСТИКИ

Характеристики продукта	GEZE ECchain
Общие сведения	
Длина	с кронштейном 409 мм, без кронштейна 390 мм
Высота	44 мм
Глубина	63 мм
Требуемое место на раме (мин.)	Монтаж на раму EW: 55 мм, монтаж на раму AW: 35 мм
Занимаемая площадь на створке (мин.)	Монтаж на раму EW: 37 мм, монтаж на раму AW: 20 мм
Спецификация	
Возможная длина хода	200 мм, 400 мм
Возможность выбора длины хода	да, ход 200 или 400 мм, в зависимости от кабеля
Скорость открывания при вентиляции	9 мм/с
Скорость закрывания	9 мм/с
Усилие тяги (макс.)	250 Н
Усилие нажима (макс.)	250 Н
Усилие удерживания (макс.)	1800 Н
Вес створки (макс.)	200 кг *)
Участок перекрытия	10-23 мм
Электрические характеристики	
Рабочее напряжение	230 В ± 10 %
Потребление тока	0,13 А
Длина соединительного кабеля	2 м
Сечение кабеля	4 x 0,75 мм^2
Диапазон температур	-5 – 60 °C
Степень / класс защиты	IP30 / II
Функции	
Отключение в конечном выдвинутом положении	Концевой выключатель
Отключение в конечном задвинутом положении	электрическим, электронным способом посредством потребления тока
Отключение при перегрузке	●
Виды монтажа	
Нижнеподвесное окно нутрь	Рама
Распашное окно внутрь	Рама
с открыванием наружу	Рама
Верхнеподвесное окно наружу	Рама

● = ДА
*) Общий вес ограничен возможностями навесов и зависит от данных, предоставленных производителем профилей.

ВИДЫ МОНТАЖА

Монтаж на раму Открываемый ВНУТРЬ

Монтаж на раму Открываемый НАРУЖУ

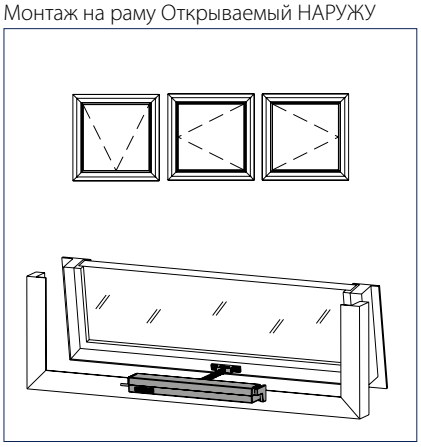

ДИАГРАММА ВЗАИМОСВЯЗИ УСИЛИЯ И ДЛИНЫ ХОДА

Диаграмма взаимосвязи усилия и длины хода

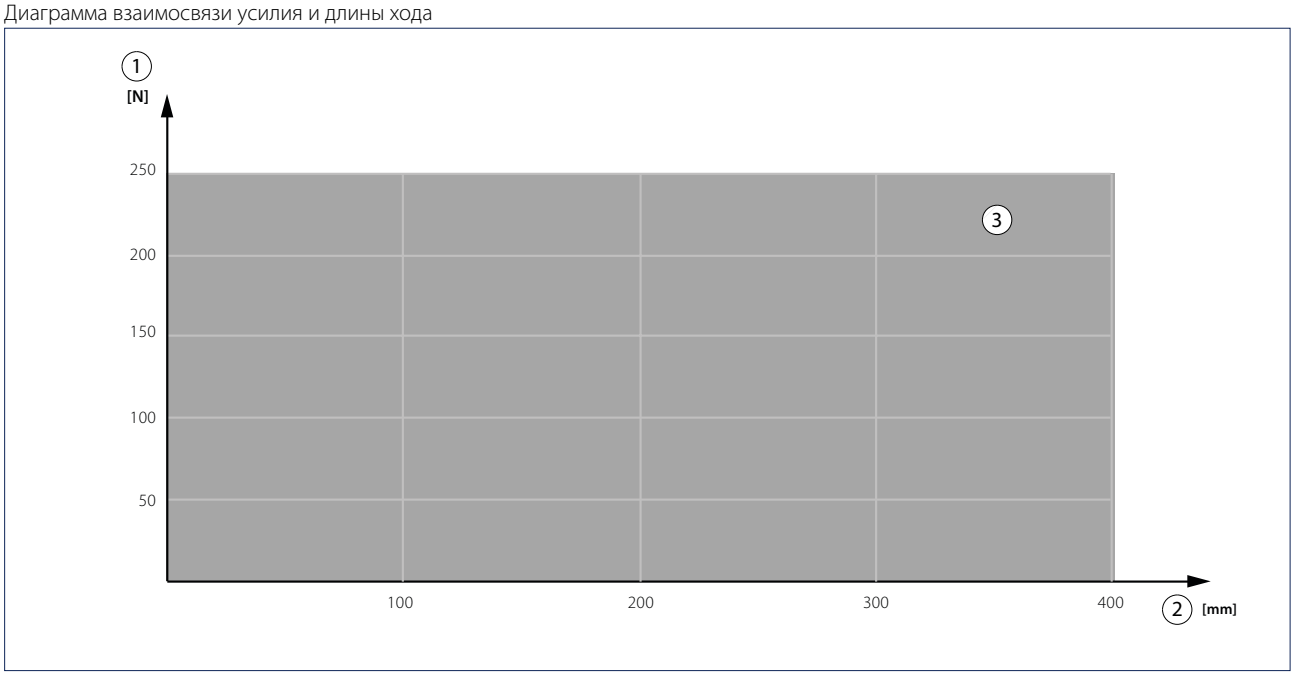

1 = Усилие
2 = Ход
3 = Тяга / нажим

Область применения – нижнеподвесные окна, монтаж на раму, ВНУТРЬ

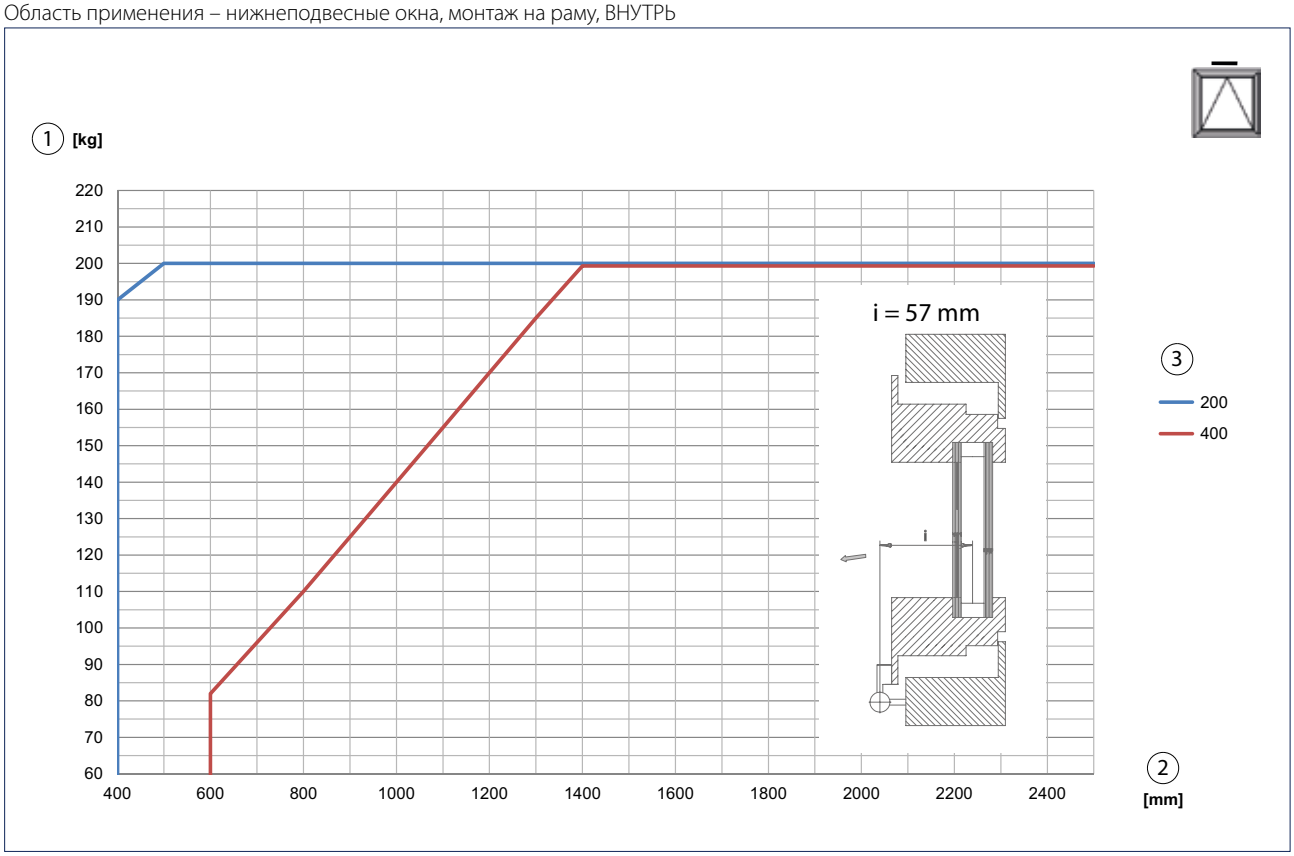

1 = Вес створки
2 = Вспомогательная замыкающая кромка
3 = Ход

Угол открывания нижнеподвесных окон, монтажна раму, ВНУТРЬ

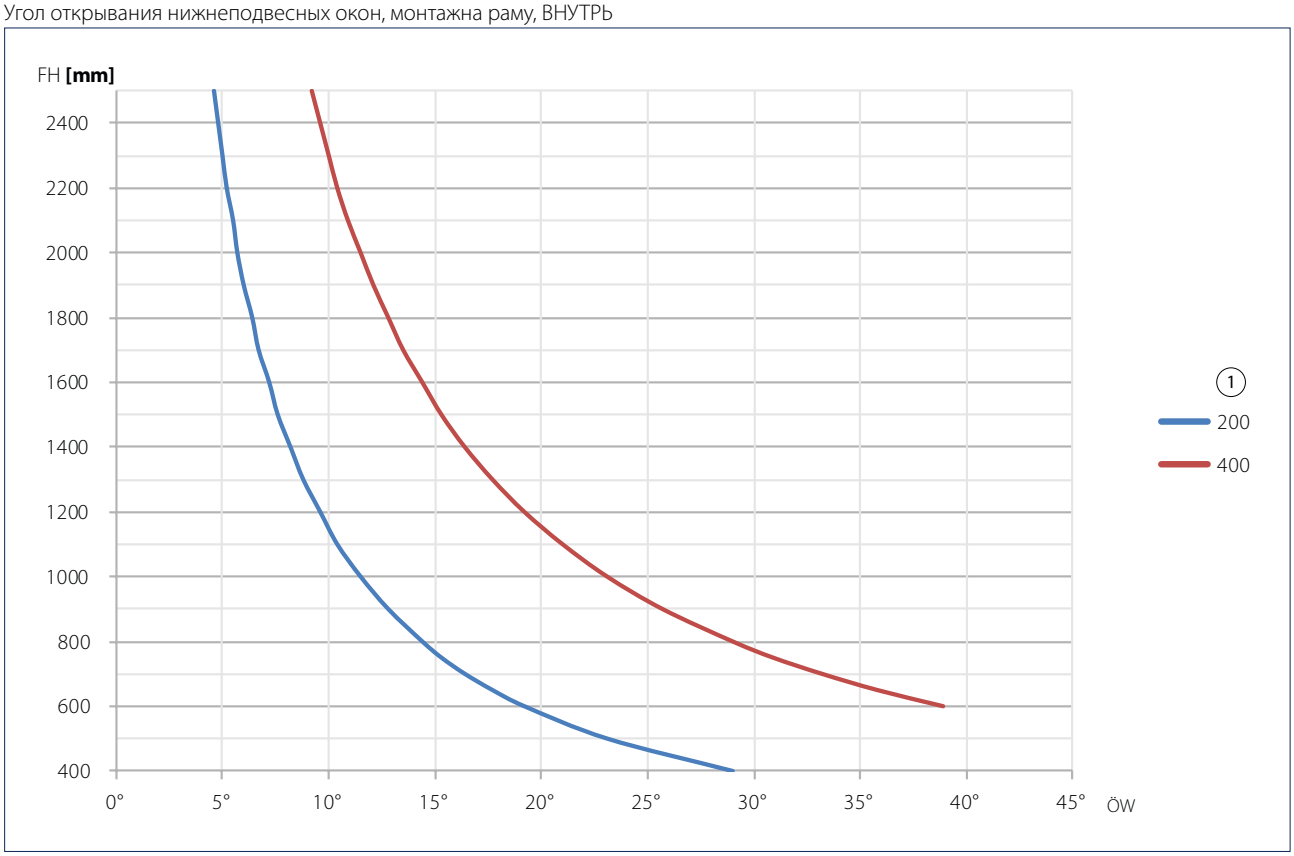

FH = Высота створки
ÖW = Угол открывания
1 = Ход

Область применения – верхнеподвесные окна, монтаж на раму, НАРУЖУ

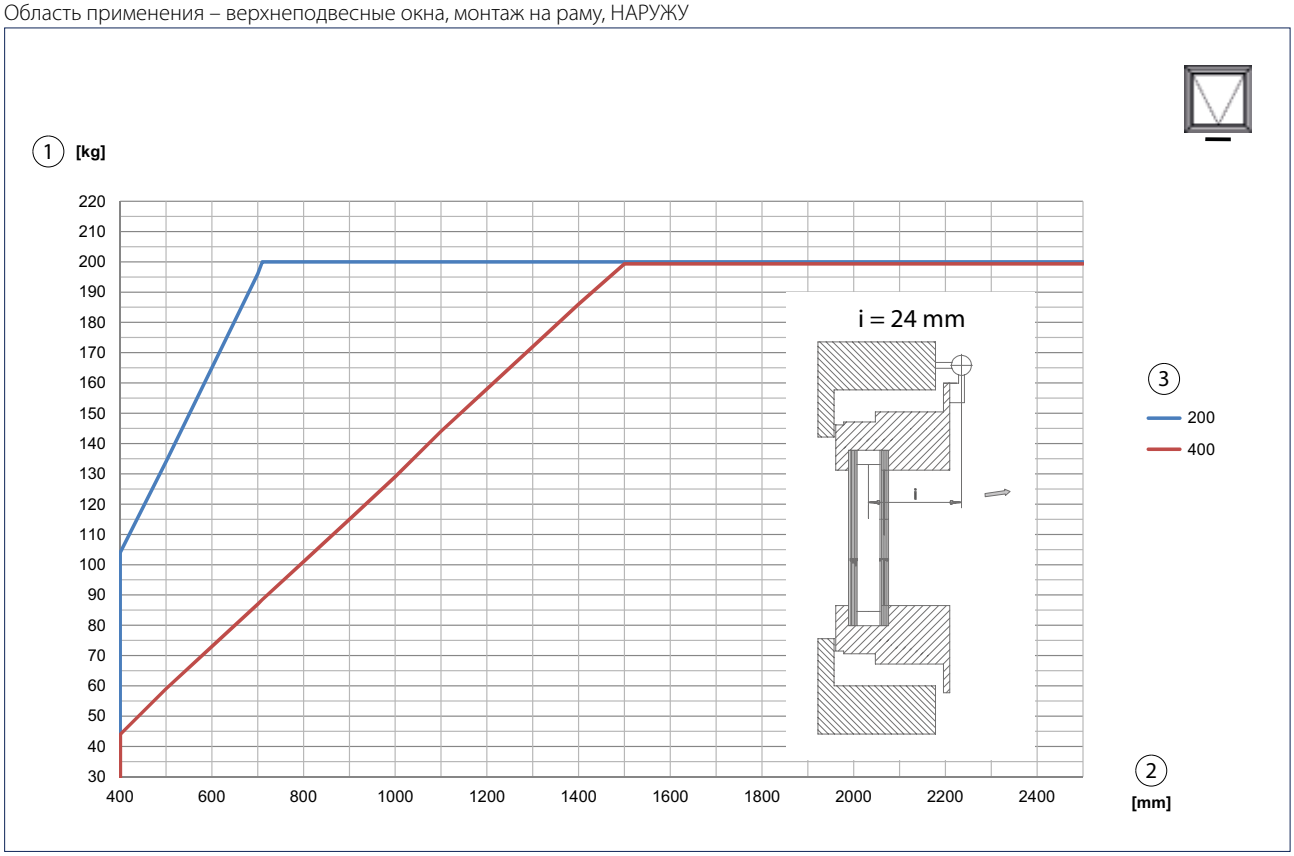

1 = Вес створки
2 = Вспомогательная замыкающая кромка
3 = Ход

Угол открывания откидных окон, монтаж на раму, НАРУЖУ

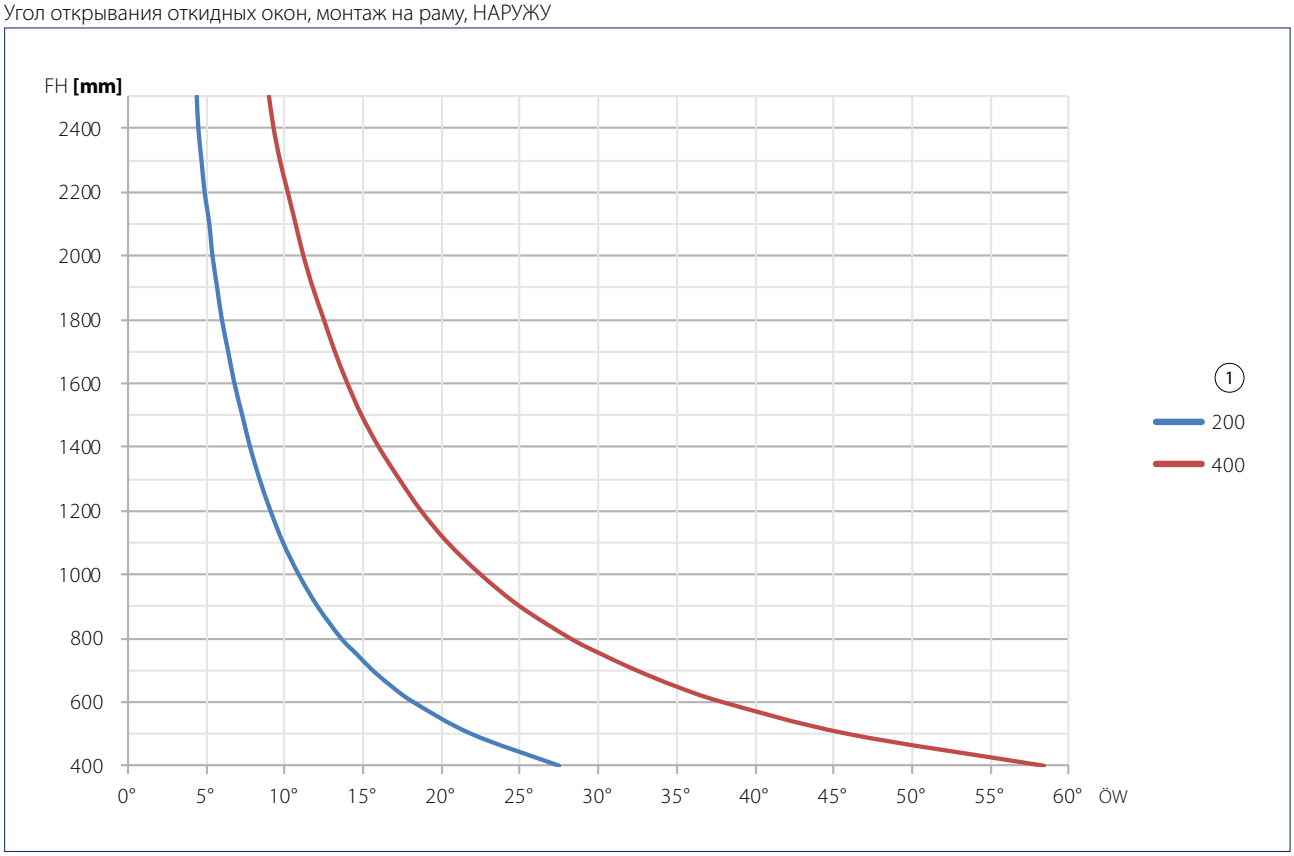

FH = Высота створки
ÖW = Угол открывания
1 = Ход

ТРЕБУЕМОЕ МЕСТО

Требуемое место при монтаже на раму, открывается ВНУТРЬ

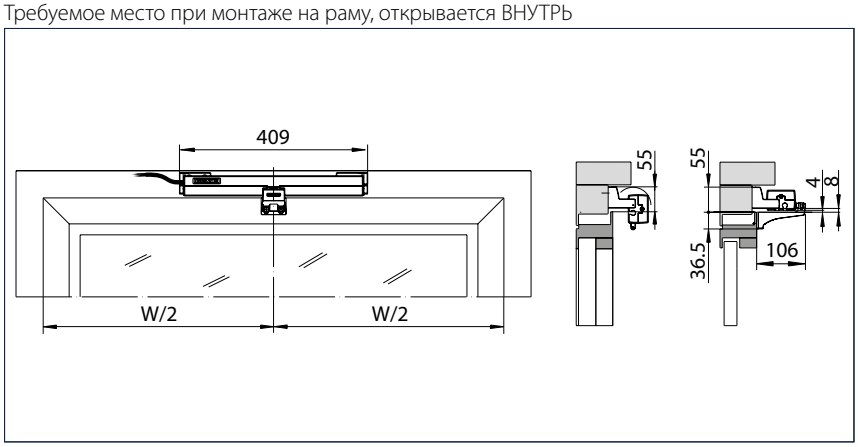

Требуемое место при монтаже на раму, открывается НАРУЖУ

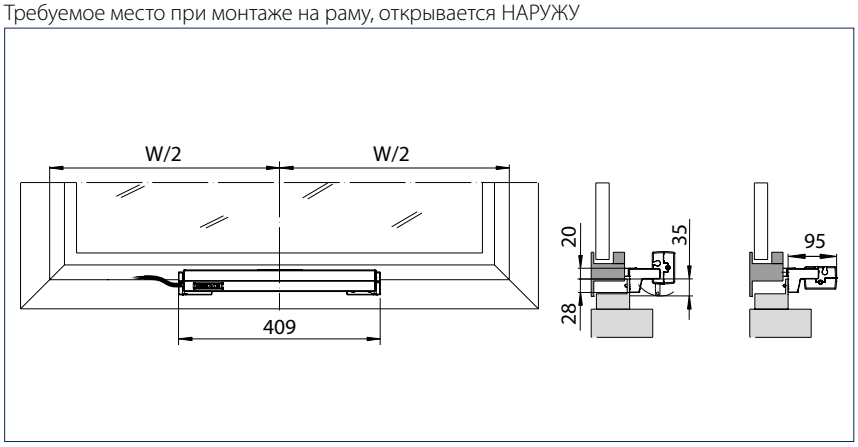

Монтаж на раму, ВНУТРЬ открывается

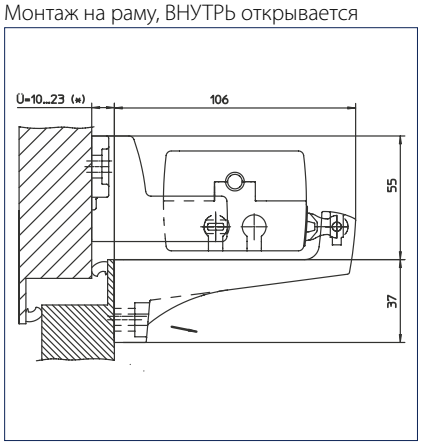

Монтаж на раму Открываемый НАРУЖУ

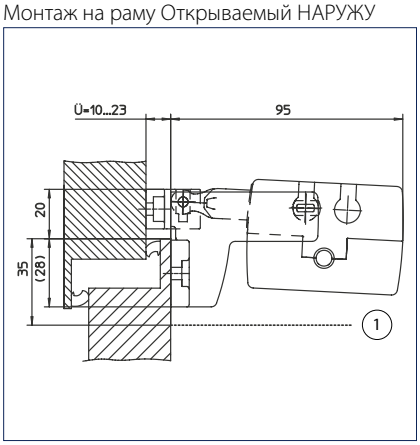

Указание: Место, занимаемое приводом, зависит от вида монтажа.
Ü = Участок перекрытия
1 = Зона движения

ИНФОРМАЦИЯ ДЛЯ ЗАКАЗА

Обозначение	Исполнение	Идент. №
GEZE ECchain вкл. кронштейн для открывания внутрь и наружу	белый	148260
	черный	148258
	серый	148259

GEZE ECchain со страховочными ножницами

Цепной привод GEZE E 740

Способ автоматизировать процесс проветривания

Цепной привод E 740 подходит для открывания и закрывания нижнеподвесных, верхнеподвесных и распашных створок, открывающихся внутрь и наружу, а также окон в световых конструкциях для крыш и световых куполов при помощи электродвигателя. Привод отличается элегантным алюминиевым корпусом и может использоваться для ежедневной вентиляции.
Удобство эксплуатации достигается за счет регулировки хода при помощи поворотного выключателя с наружной стороны привода, а также простого и быстрого монтажа спереди. Привод E 740 доступен в одинарном исполнении для обычного режима работы и в синхронном исполнении для синхронного управления приводами в количестве до четырех штук.

GEZE E 740

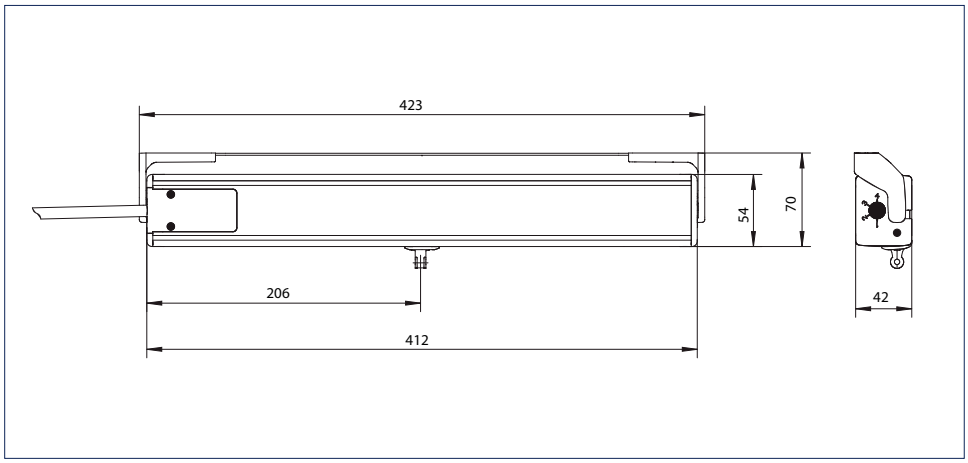

Область применения

- Простое решение для автоматизации процесса вентиляции в области окон и фасадов
- Нижнеподвесные, поворотные, верхнеподвесные, а также мансардные створки
- Створки, открывающиеся внутрь и наружу
- Синхронизация до 4 приводов
- Установка на деревянные, пластиковые и алюминиевые оконные профили
- Монтаж на раму и на створку

ТЕХНИЧЕСКИЕ ХАРАКТЕРИСТИКИ

Характеристики продукта	GEZE E 740
Общие сведения	
Длина	423 мм, вкл. кронштейн
Высота	42 мм
Глубина	54 мм
Спецификация	
Возможная длина хода	100 мм, 200 мм, 300 мм, 400 мм
Скорость открывания при вентиляции	7 мм/с
Скорость закрывания	7 мм/с
Усилие тяги (макс.)	300 Н
Усилие нажима (макс.)	250 Н
Усилие удерживания (макс.)	1800 Н
Вес створки (макс.)	150 кг *)
Участок перекрытия	8 - 25 мм
Электрические характеристики	
Рабочее напряжение	230 В ± 10 %
Потребление тока	0,13 А
Потребляемая мощность (макс.)	30 Вт
Время включения	30 %
Длина соединительного кабеля	2 м
Сечение кабеля	3 x 0,75 мм² / синхронное исполнение 5 x 0,75 мм²
Диапазон температур	От -5 до +70 °C
Степень/класс защиты	IP42 / II
Функции	
Регулируемая длина хода	Поворотный выключатель на приводе
Синхронное исполнение	●
Доступно дополнительное устройство запирания	●
Отключение в конечном выдвинутом положении	Внутренний датчик перемещения
Отключение в конечном задвинутом положении	Потребление тока
Отключение при перегрузке	●
Виды монтажа	
Нижнеподвесное окно внутрь	Рама/створка
с открыванием наружу	Рама
Распашное окно внутрь	Рама/створка
с открыванием наружу	Рама
Откидное окно внутрь	Рама/створка
с открыванием наружу	Рама
Створка в мансардном окне наружу	Рама

● = ДА
*) Общий вес ограничен возможностями навесов и зависит от данных, предоставленных производителем профилей.

ВИДЫ МОНТАЖА

Монтаж на раму Открываемый ВНУТРЬ

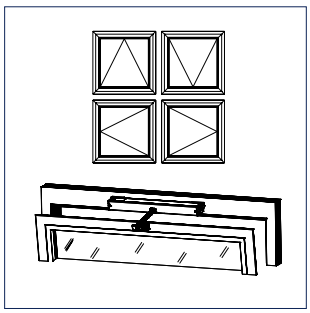

Монтаж на створку Открываемый ВНУТРЬ

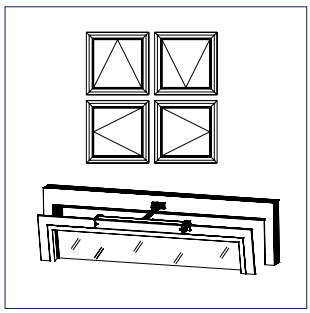

Монтаж на раму Открываемый НАРУЖУ

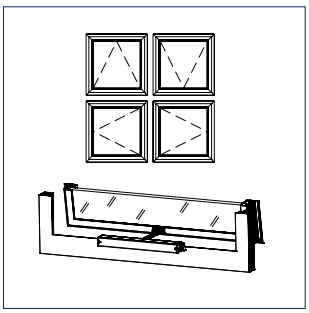

Створка мансардного окна Открываемый НАРУЖУ

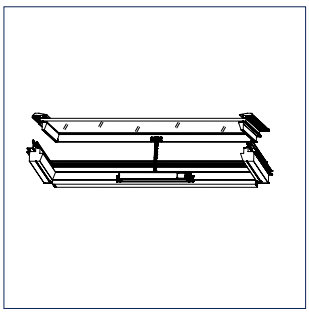

ВИДЫ МОНТАЖА

Монтаж на раму ВНУТРЬ открывается

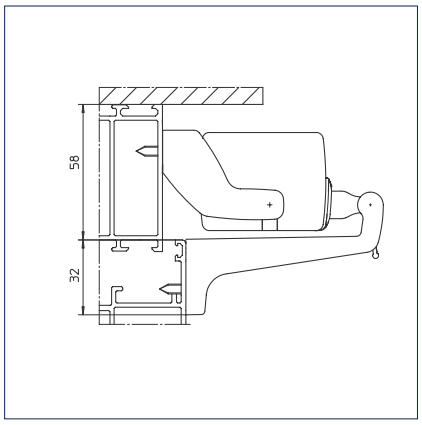

Монтаж на раму, открывается ВНУТРЬ, с поворотной консолью

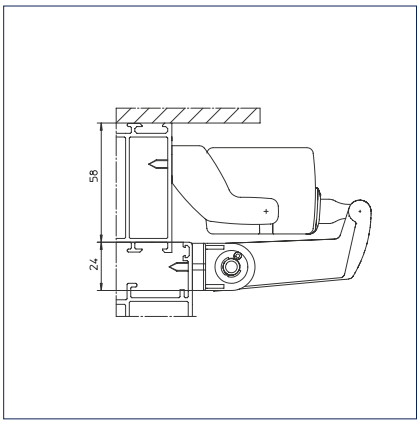

Монтаж на створку, открывается ВНУТРЬ

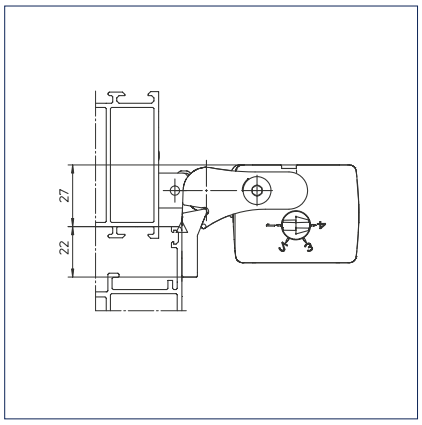

Монтаж на раму, открывается НАРУЖУ

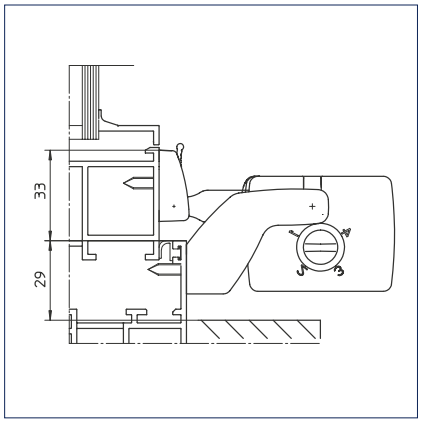

Указание: Место, занимаемое приводом, зависит от вида монтажа.

ДИАГРАММА ВЗАИМОСВЯЗИ УСИЛИЯ И ДЛИНЫ ХОДА

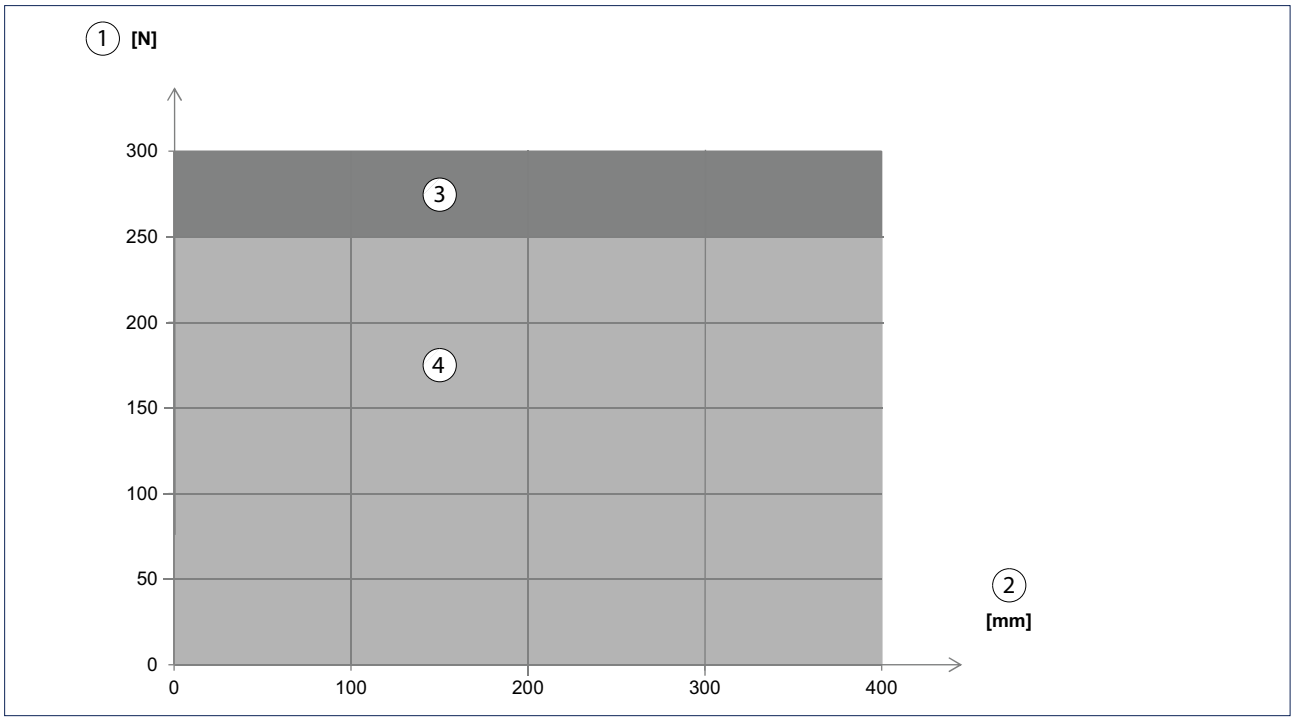

1 = Усилие 2 = Ход 3 = Тяга 4 = Нажим

Область применения Нижнеподвесные окна, монтаж на раму, ВНУТРЬ

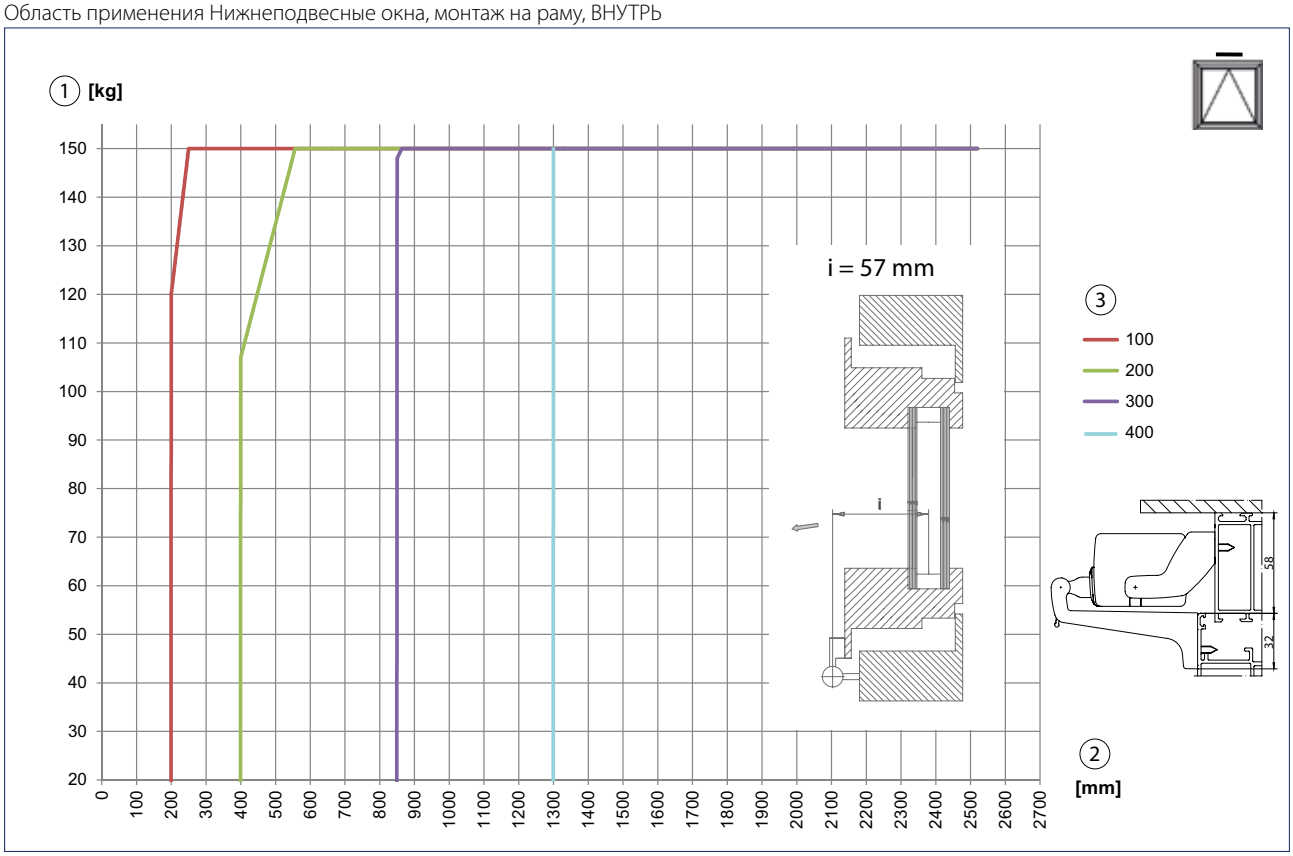

1 = Вес створки
2 = Вспомогательная замыкающая кромка
3 = Ход

Угол открывания нижнеподвесных окон, монтажна раму, ВНУТРЬ

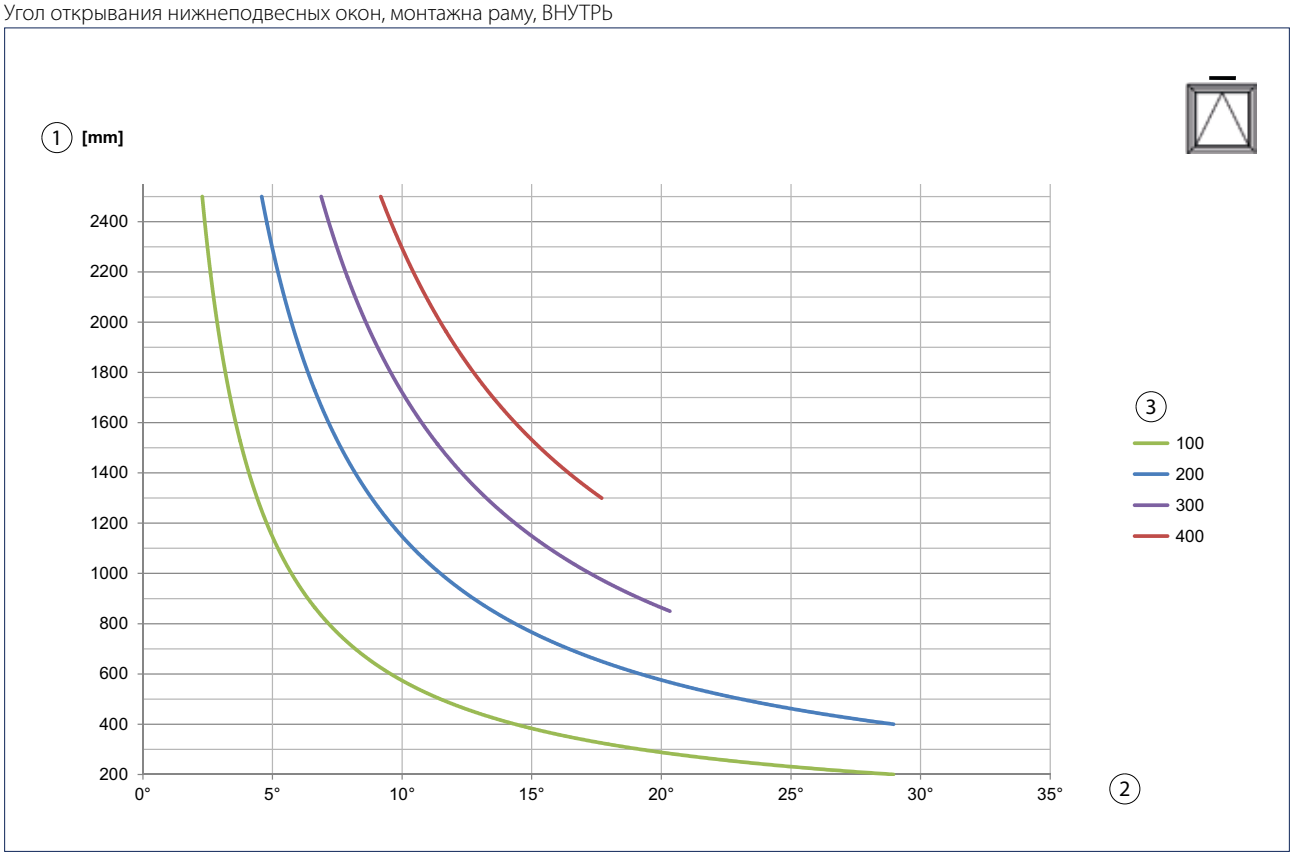

1 = Вспомогательная замыкающая кромка
2 = Угол открывания
3 = Ход

GEZE E 740

Область применения – нижнеподвесные окна, монтаж на створку, ВНУТРЬ

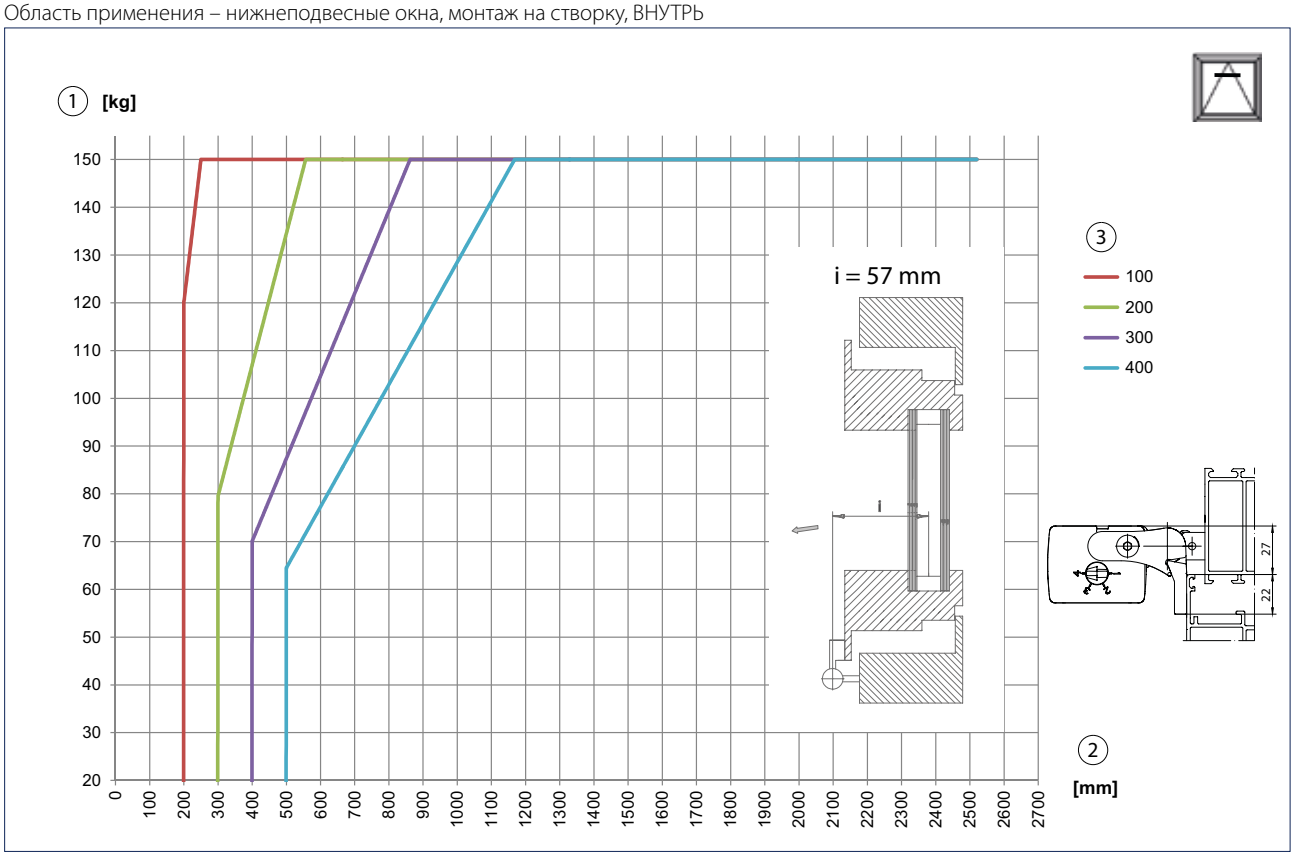

1 = Вес створки
2 = Вспомогательная замыкающая кромка
3 = Ход

Угол открывания нижнеподвесных окон, монтаж на створку, ВНУТРЬ

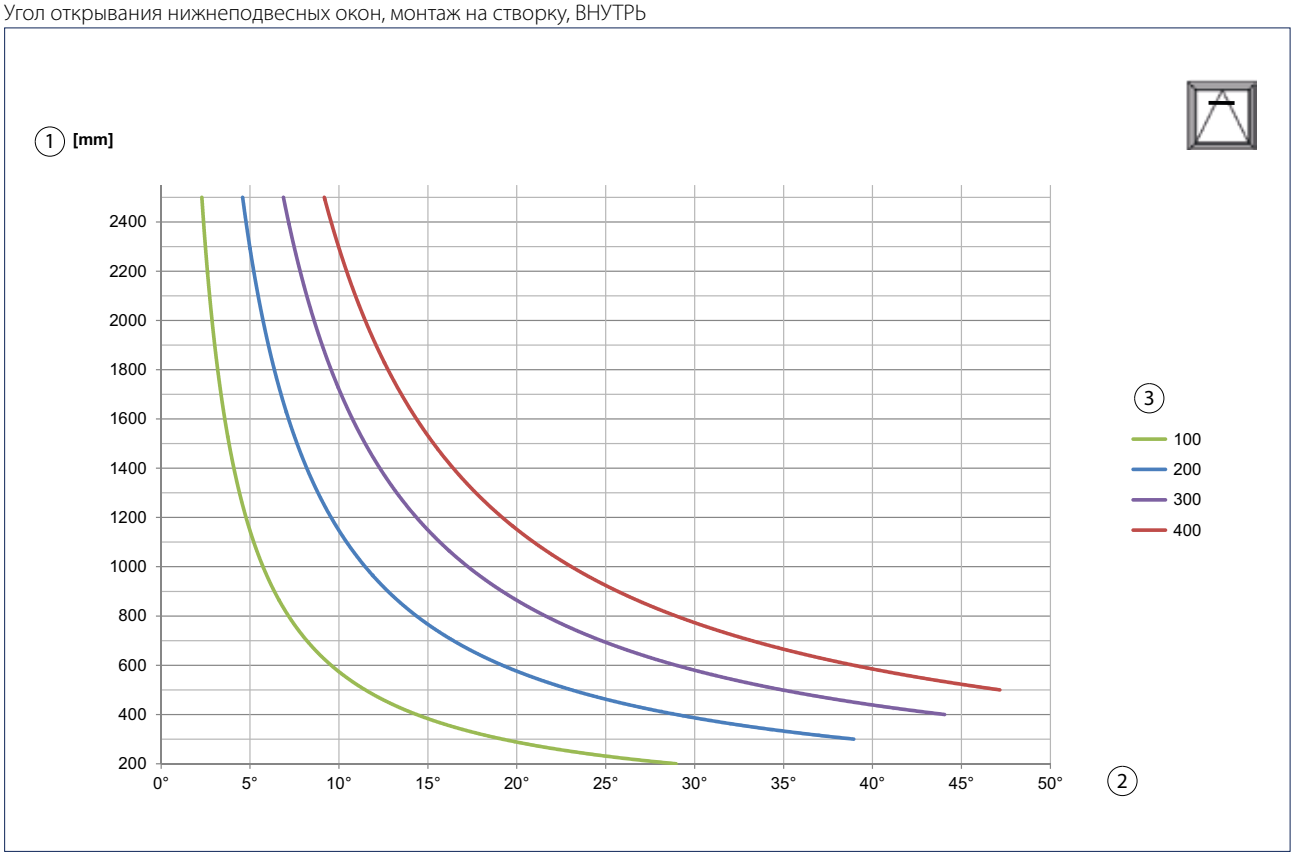

1 = Вспомогательная замыкающая кромка
2 = Угол открывания
3 = Ход

Область применения – нижнеподвесные окна, монтаж на раму, ВНУТРЬ (с верхнеподвесной консолью)

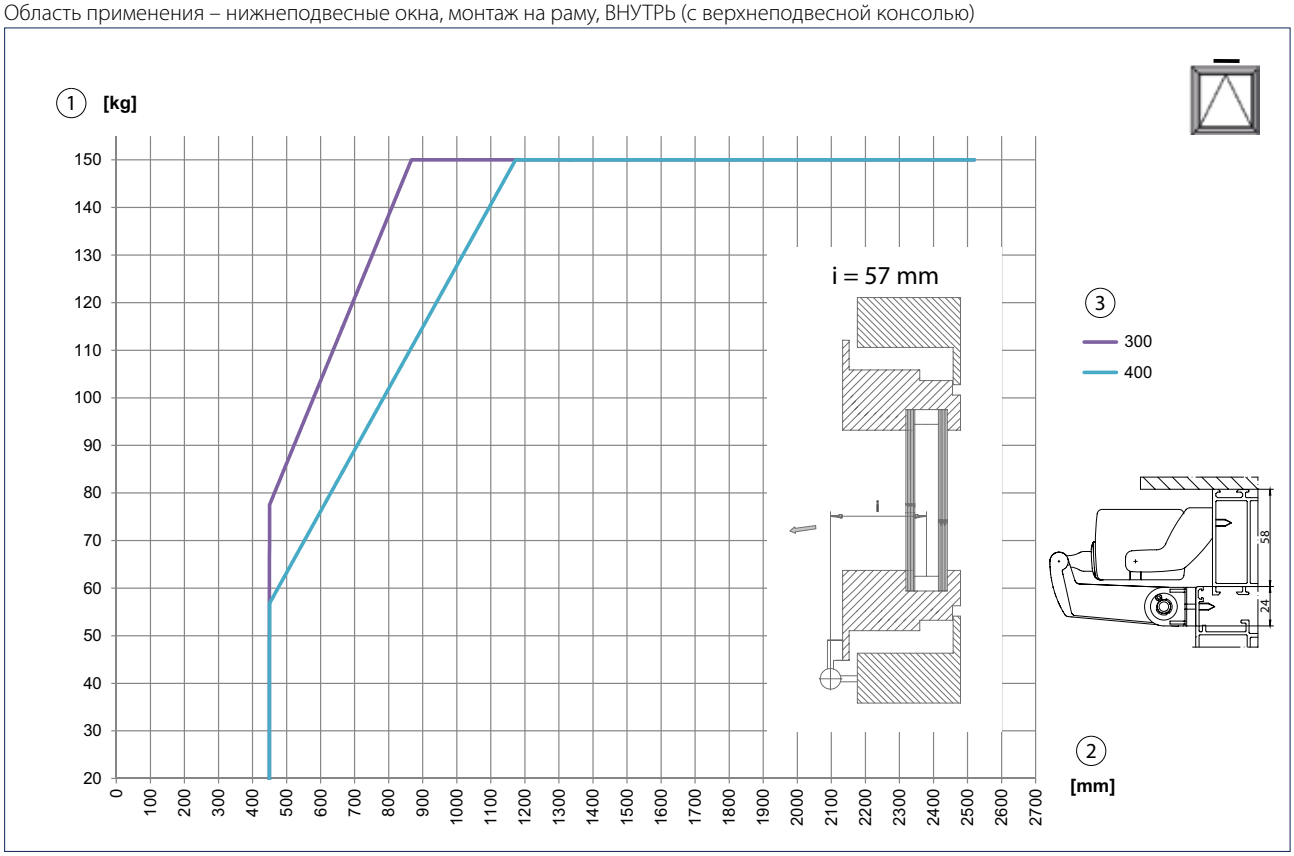

1 = Вес створки
2 = Вспомогательная замыкающая кромка
3 = Ход

Угол открывания нижнеподвесных окон, монтаж на раму, ВНУТРЬ (с верхнеподвесной консолью)

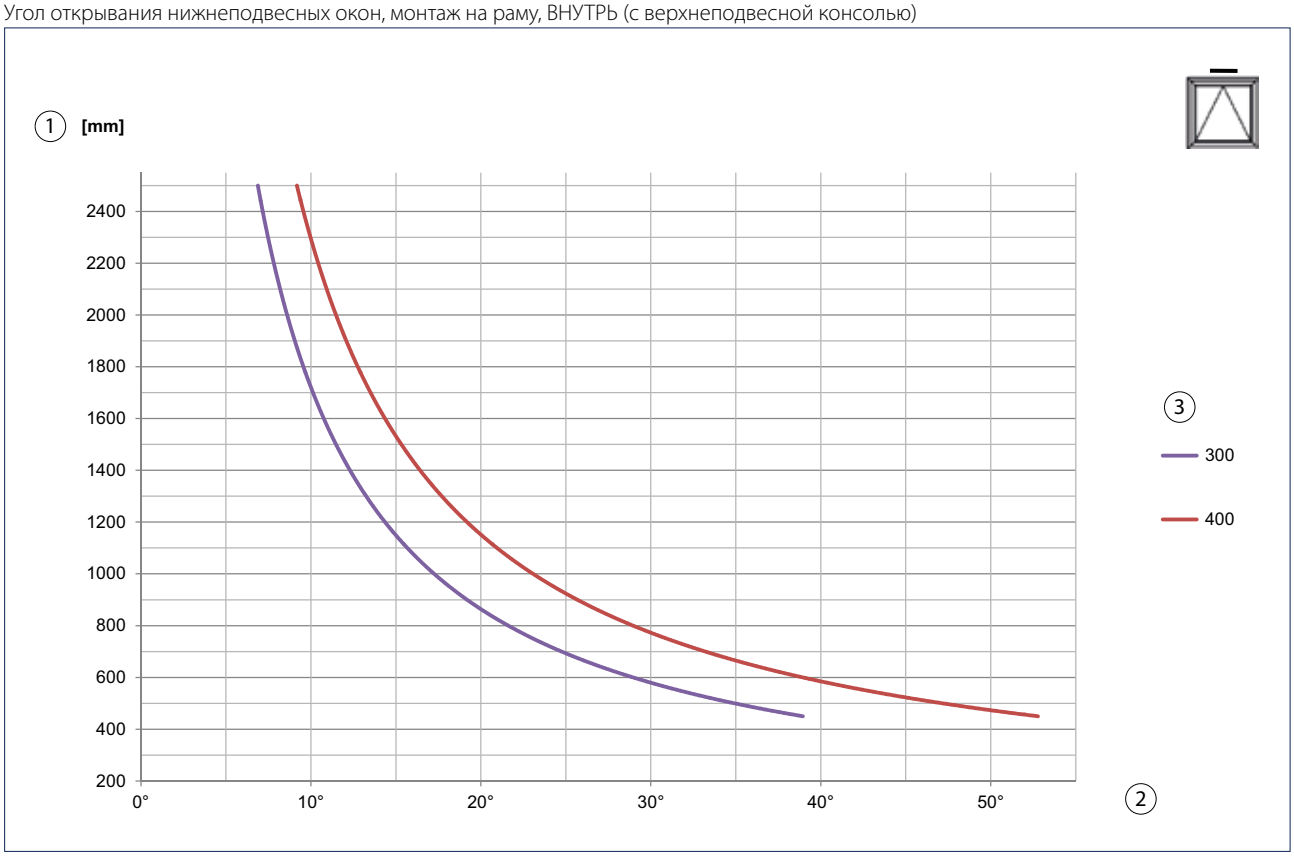

1 = Вспомогательная замыкающая кромка
2 = Угол открывания
3 = Ход

GEZE E 740

Область применения – верхнеподвесные окна, монтаж нараму, НАРУЖУ

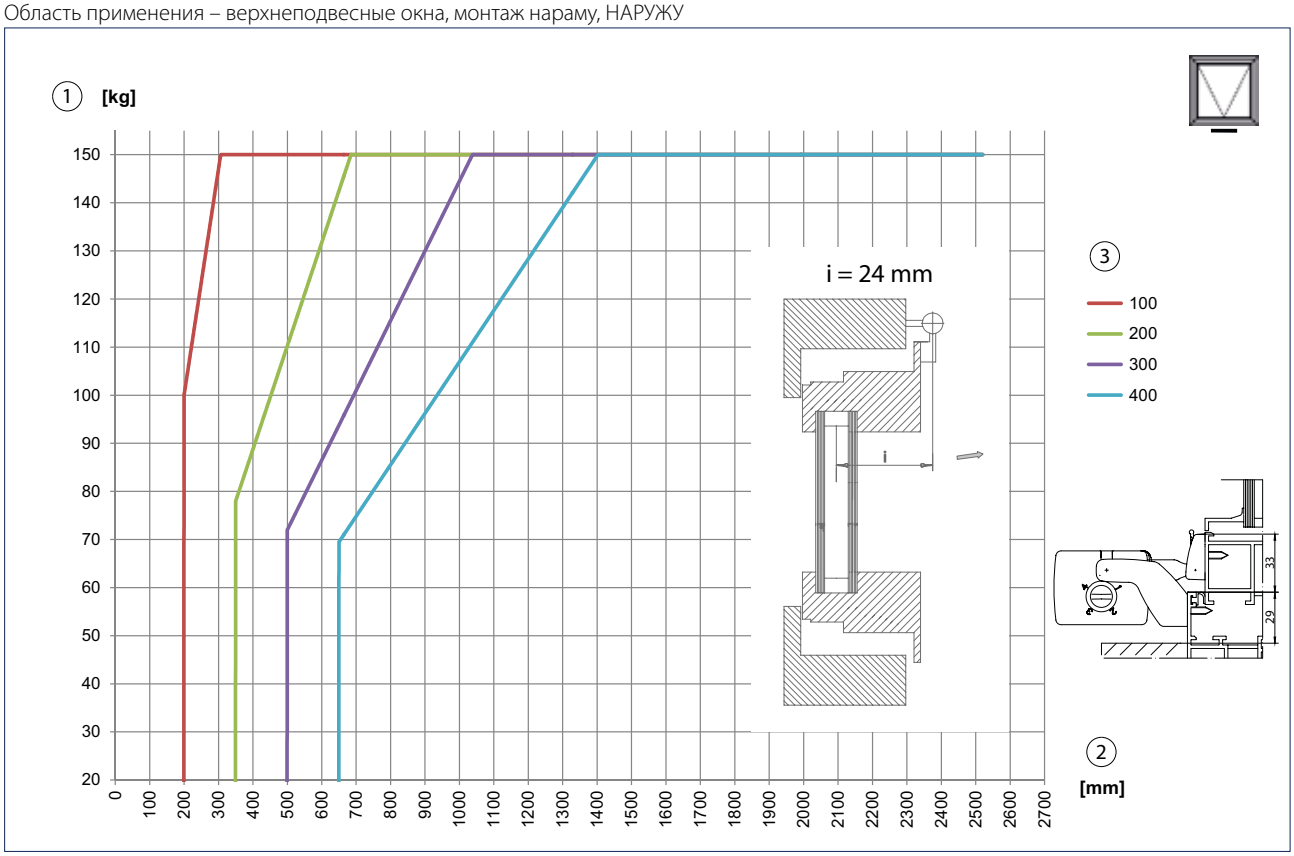

1 = Вес створки
2 = Вспомогательная замыкающая кромка
3 = Ход

Угол открывания откидных окон, монтаж на раму, НАРУЖУ

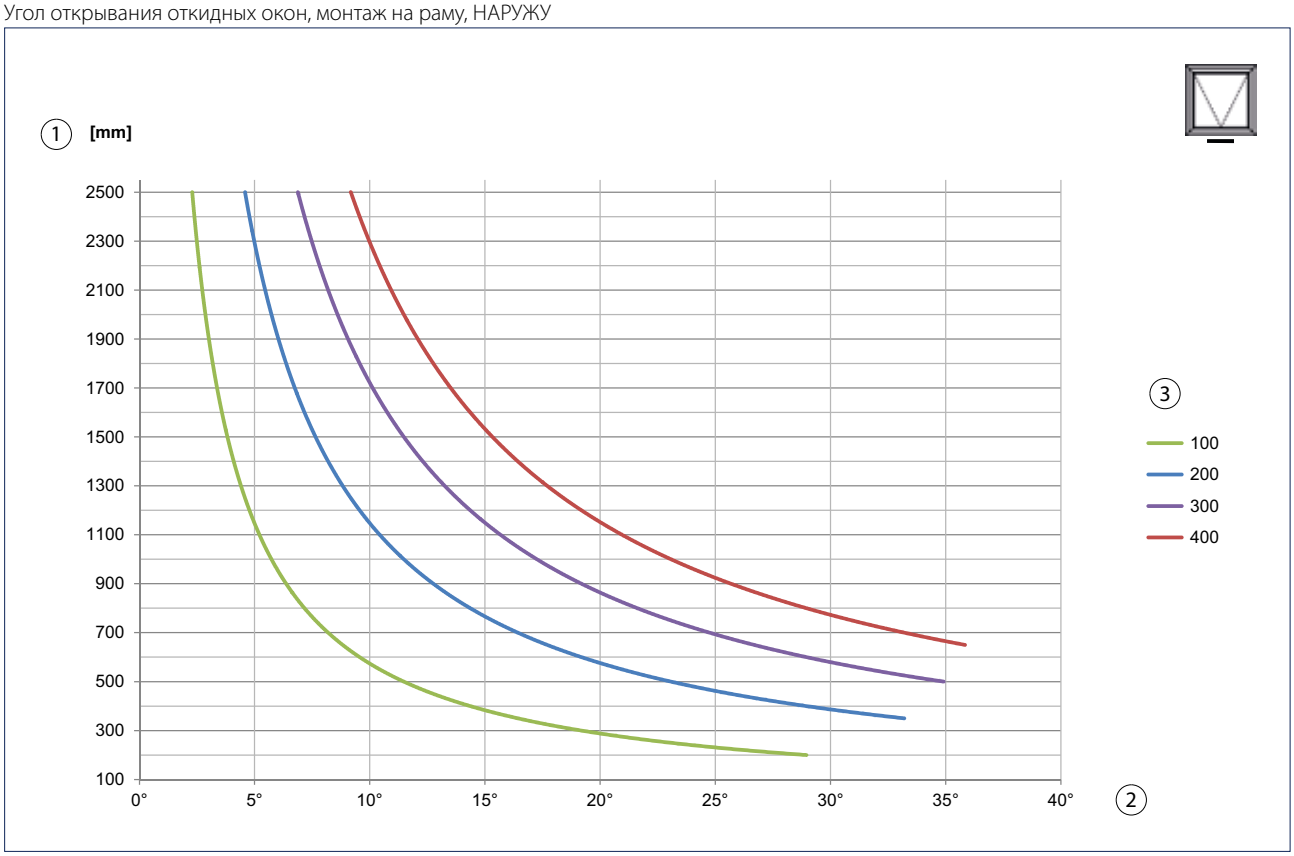

1 = Вспомогательная замыкающая кромка
2 = Угол открывания
3 = Ход

ТРЕБУЕМОЕ МЕСТО

Требуемое место при монтаже на раму, открывается ВНУТРЬ

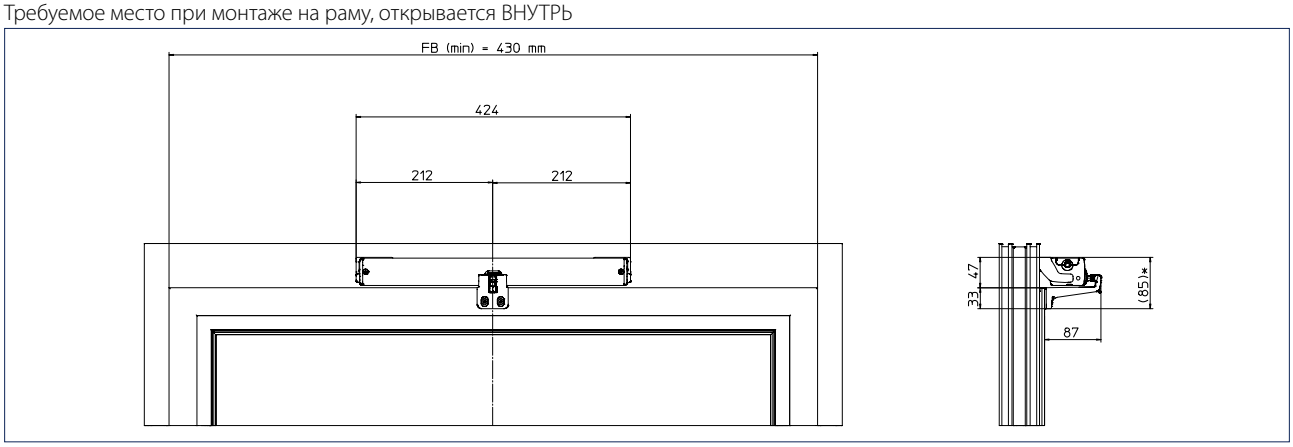

Требуемое место при монтаже на раму, открывается ВНУТРЬ, синхронное исполнение, 2 привода

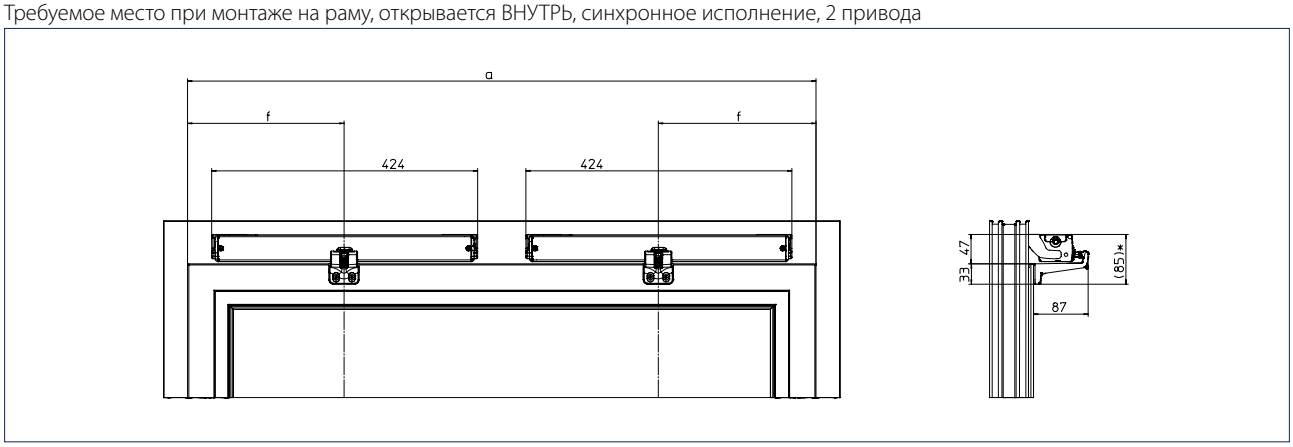

Требуемое место при монтаже на раму, открывается ВНУТРЬ, синхронное исполнение, 3 привода

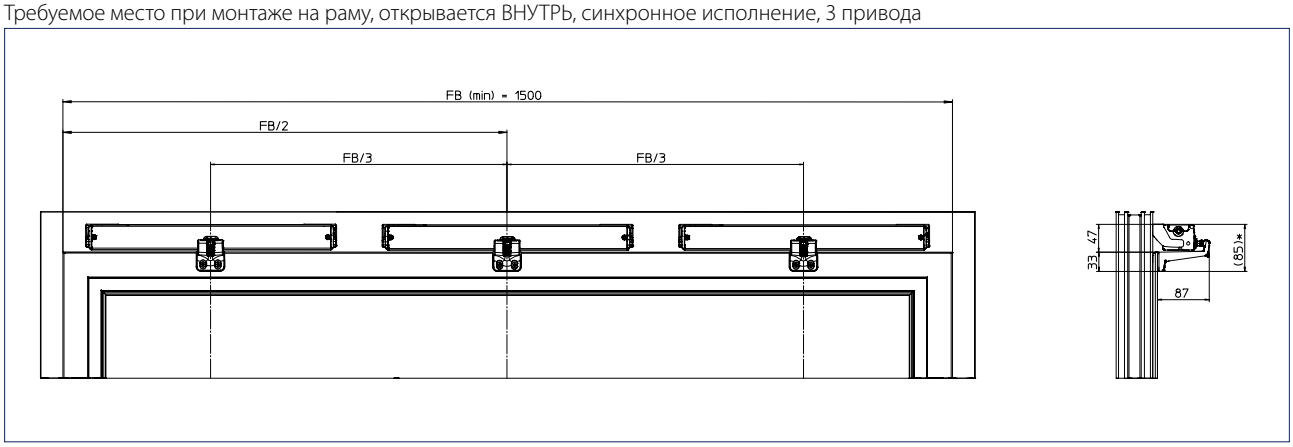

ТРЕБУЕМОЕ МЕСТО

Требуемое место при монтаже на створку, открывается ВНУТРЬ

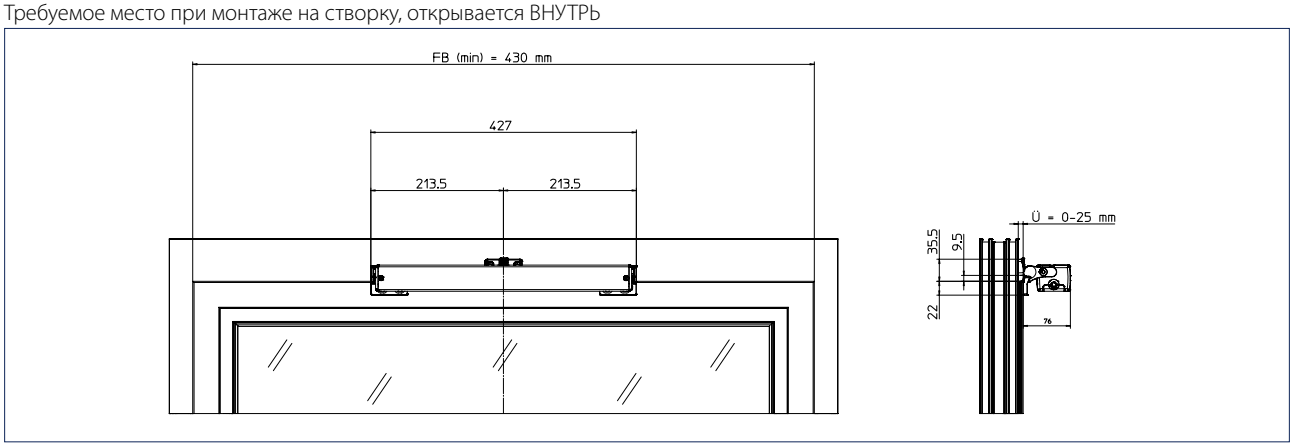

Требуемое место при монтаже на раму, открывается НАРУЖУ

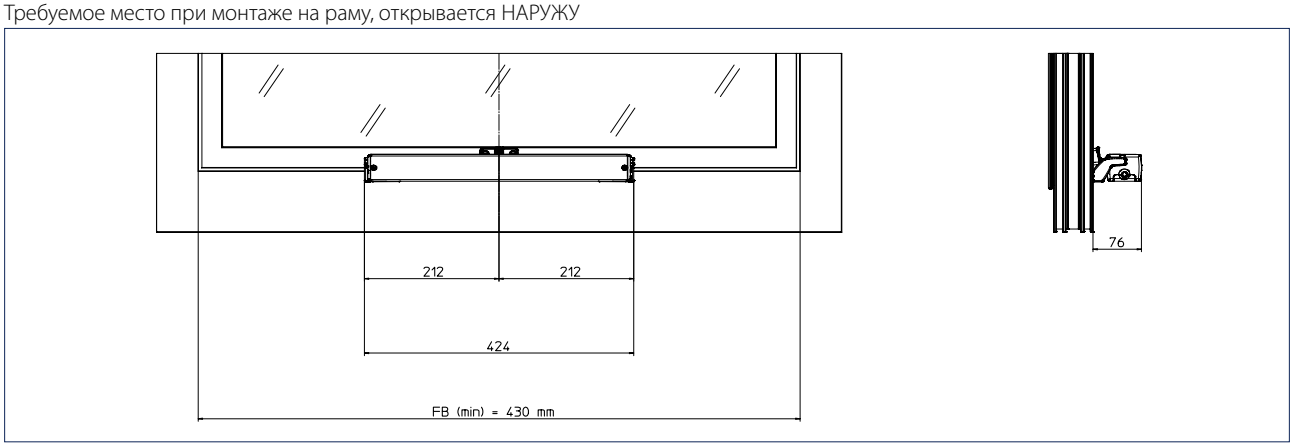

Верхнеподвесная консоль

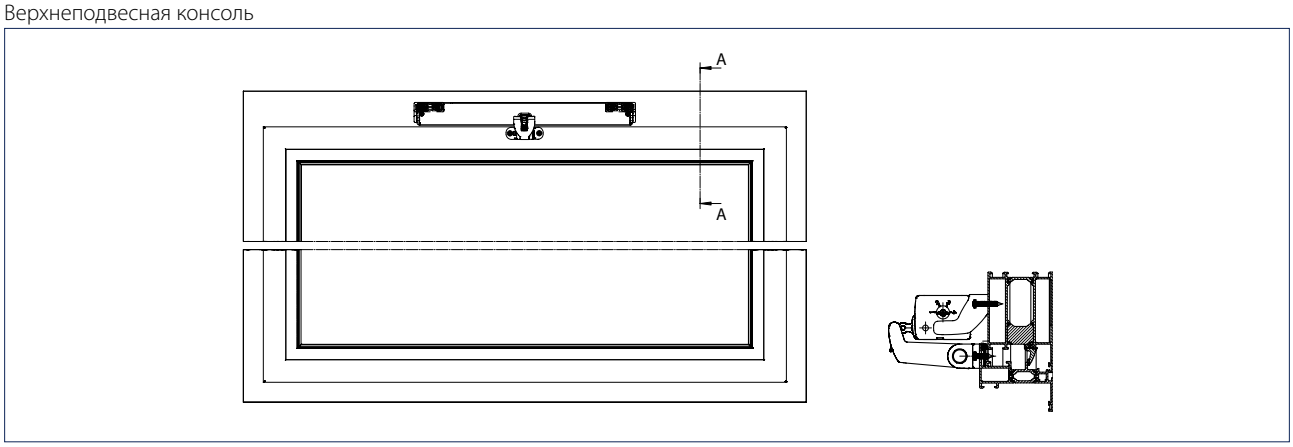

ИНФОРМАЦИЯ ДЛЯ ЗАКАЗА

Обозначение	Исполнение	Идент. №
GEZE E 740 Ход регулируется 100/200/300/400 мм	EV1	112340
	белый RAL 9016	112341
	согласно RAL	112342
GEZE E 740 СИНХРОННОЕ ИСПОЛНЕНИЕ Ход регулируется 100/200/300/400 мм	EV1	112400
	белый RAL 9016	112401
	согласно RAL	112402
GEZE E 740 DUAL Ход регулируется 100/200/300/400 мм, длина 1000 мм	EV1	135575
	белый RAL 9016	135576
GEZE E 740 DUAL Ход регулируется 100/200/300/400 мм, длина 1600 мм	EV1	135577
	белый RAL 9016	135578
Комплектующие		
Крепление привода на мансардные окна для E 740 для монтажа привода E 740 на мансардных окнах и световых куполах		112360
Крепление привода на мансардные окна для E 740 подходит для E 740 DUAL		135758
Кронштейн AW E 740 RM/FM для монтажа на раму и створку откидных окон, открывающихся наружу, а также мансардных окон и световых куполов		112365
Кронштейн EW E 740 RM для монтажа на раму нижнеподвесных, верхнеподвесных и распашных окон, открывающихся внутрь		112355
Кронштейн EW E 740 FM для монтажа на створке нижнеподвесных и верхнеподвесных окон, открывающихся внутрь		125398
Поворотная консоль EW E 740 RM для монтажа на раме нижнеподвесных окон, открывающихся внутрь		122106
Кронштейн AW E 740 RM/FM Mini для монтажа на раму и створку откидных окон, открывающихся наружу, а также мансардных окон и световых куполов		133269

Крепление привода на мансардные окна для E 740 (135758)

Кронштейн AW E 740 RM/FM (112365)

Кронштейн EW E 740 RM (112355)

Кронштейн EW E 740 FM (125398)

Поворотная консоль EW E 740 RM (122106)

Цепной привод GEZE Slimchain

Универсальный цепной привод с привлекательным дизайном

Привод GEZE Slimchain имеет широкий спектр применения за счет возможности изменения параметров, например, длины хода и скорости открывания. Тонкие и изящные цепные приводы прекрасно вписываются в дизайн фасадов. Ход привода плавно регулируется (варианты длины хода 300, 500, 800 мм). Для режимов вентиляции, а также дымо- и теплоотвода (RWA) могут быть заданы различные скорости. Встроенный модуль синхронизации обеспечивает слаженную работу до 3 приводов также на больших и тяжелых окнах без внешнего устройства управления. Для изменения рабочего режима (одинарный/синхронный, главный/подчиненный) приводы оснащаются DIP-переключателем. Монтаж осуществляется быстро и просто с помощью монтажной системы GEZE Smart fix.

GEZE Slimchain

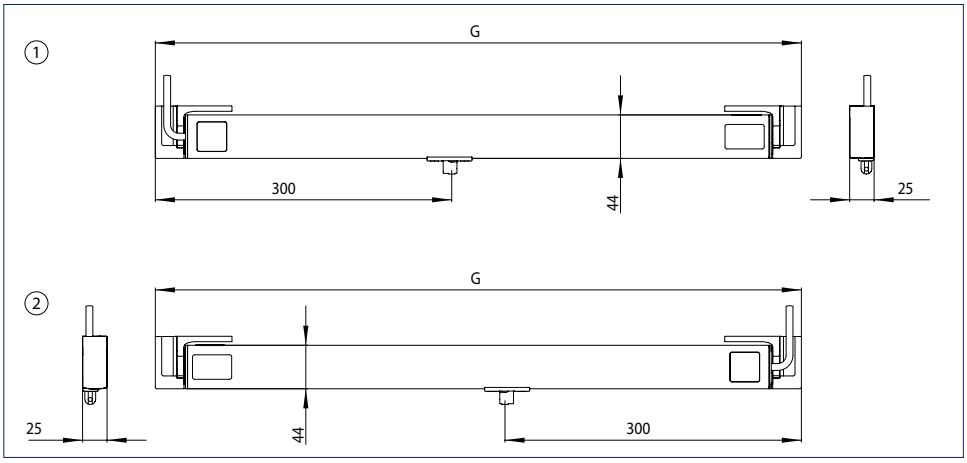

G = Длина
1 = GEZE Slimchain L
2 = GEZE Slimchain R

Область применения

- Гибкие решения позволяют удовлетворить самые высокие требования к дизайну фасадов
- Для нижнеподвесных, верхнеподвесных и поворотных окон
- Для створок, открывающихся внутрь и наружу
- Естественная вентиляция, дымо- и теплоотвод (RWA), устройства дымо- и теплоотвода естественного действия (NRWG)
- Возможно применение в составе систем приточно-вытяжной вентиляции
- Синхронизация до 3 приводов
- Установка на деревянные, пластиковые и алюминиевые оконные профили
- Монтаж на створку, на раму или интегрированный
- Системное решение в комбинации с приводом запирания Power lock

ТЕХНИЧЕСКИЕ ХАРАКТЕРИСТИКИ

Характеристики продукта	GEZE Slimchain
Общие сведения	
Длина	Ход 300: 560 мм, ход 500: 660 мм, ход 800: 810 мм (с кронштейнами)
Высота	25 мм
Глубина	44 мм
Требуемое место на раме (мин.)	Монтаж на раму EW: 40 мм, монтаж на створку EW: 16/21 мм, монтаж на раму AW: 31 мм
Занимаемая площадь на створке (мин.)	Монтаж на раму EW: 40 мм, монтаж на створку EW: 34/29 мм, Монтаж на раму AW: 19 мм
Спецификация	
Возможная длина хода	300 мм, 500 мм, 800 мм
Заводская предустановка	Ход для вентиляции 300 мм (медленная скорость), Аварийный ход – полная ширина открывания (высокая скорость)
Скорость открывания для дымо- и теплоотвода (RWA)	15 мм/с
Скорость открывания при вентиляции	5 мм/с
Скорость закрывания	5 мм/с
Усилие тяги (макс.)	300 Н
Усилие нажима (макс.)	200 Н (в зависимости от длины хода), см. диаграмму взаимосвязи усилия и длины хода
Усилие удерживания (макс.)	2000 Н
Вес створки (макс.) [1)]	200 кг [*)]
Участок перекрытия	8-23 мм
Электрические характеристики	
Рабочее напряжение	24 В ± 25 %
Потребление тока	Вентиляция (24 В): 0,9 А; RWA (18 В): 1,1 А
Потребляемая мощность (макс.)	20 Вт
Время включения	30 %
Длина соединительного кабеля	2 м
Соединительный кабель увеличенной длины	5 м; 7,5 м
Сечение кабеля	4 x 0,75 мм^2
Диапазон температур	-5 – 70 °C
Степень / класс защиты	IP40 / III
Функции	
Регулируемая длина хода	●
Функция синхронизации	●
Регулируемая скорость открывания (вентиляция)	●
Доступно дополнительное устройство запирания	●
Тип дополнительного запора	Привод запирания
Способ уменьшения хода	Задатчик, заводская настройка
Отключение в конечном выдвинутом положении	электронным способом посредством внутреннего датчика перемещения
Отключение в конечном задвинутом положении	электрическим, электронным способом посредством потребления тока
Отключение при перегрузке	●
Полное раскрытие в течение 60 сек.	да, вкл. привод запирания
Сертифицировано как устройство дымо- и теплоотвода естественного действия (NRWG)	●
Синхронизация (макс.)	3 привода
Виды монтажа	
Нижнеподвесное окно внутрь	Рама / створка
с открыванием наружу	Рама
Распашное окно внутрь	Рама / створка
с открыванием наружу	Рама
Верхнеподвесное окно наружу	Рама

● = ДА
[*)] Общий вес ограничен возможностями навесов и зависит от данных, предоставленных производителем профилей.

ВИДЫ МОНТАЖА

Монтаж на раму Открываемый ВНУТРЬ

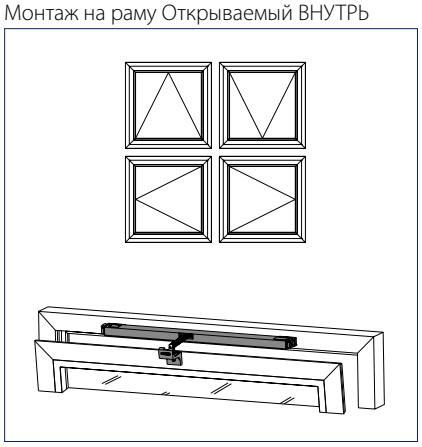

Монтаж на створку Открываемый ВНУТРЬ

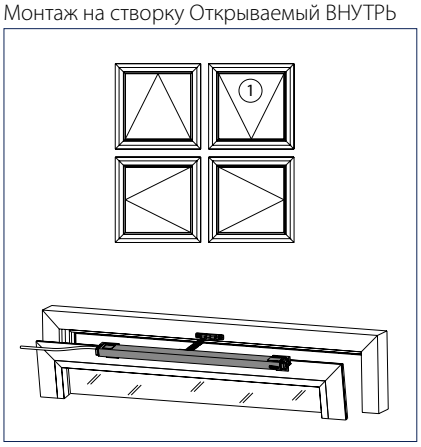

Монтаж на раму Открываемый НАРУЖУ

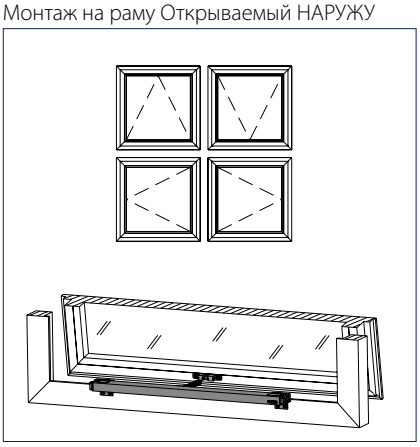

1 = По запросу

ДИАГРАММА ВЗАИМОСВЯЗИ УСИЛИЯ И ДЛИНЫ ХОДА

Диаграмма взаимосвязи усилия и длины хода

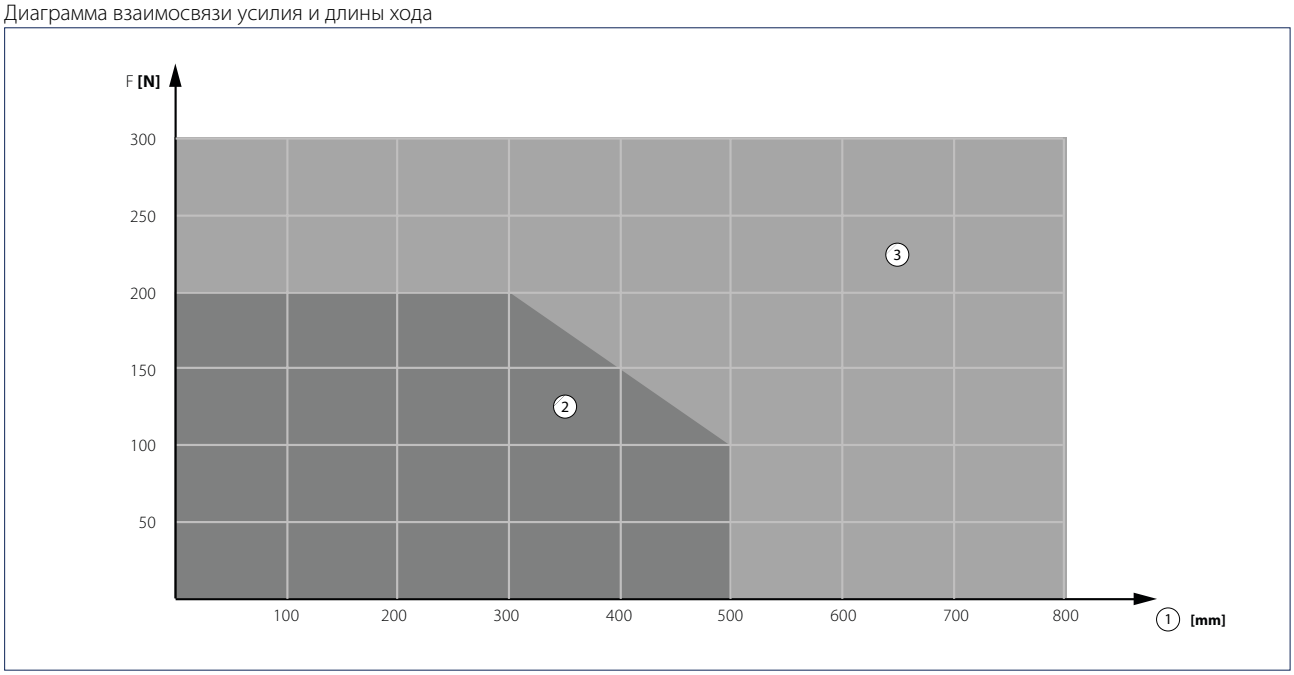

F = Усилие
1 = Ход
2 = Нажим
3 = Тяга

Область применения – нижнеподвесные окна, монтаж на раму, ВНУТРЬ (выдвижной привод) / нижнеподвесные окна, монтаж на раму, НАРУЖУ (выдвижной привод)

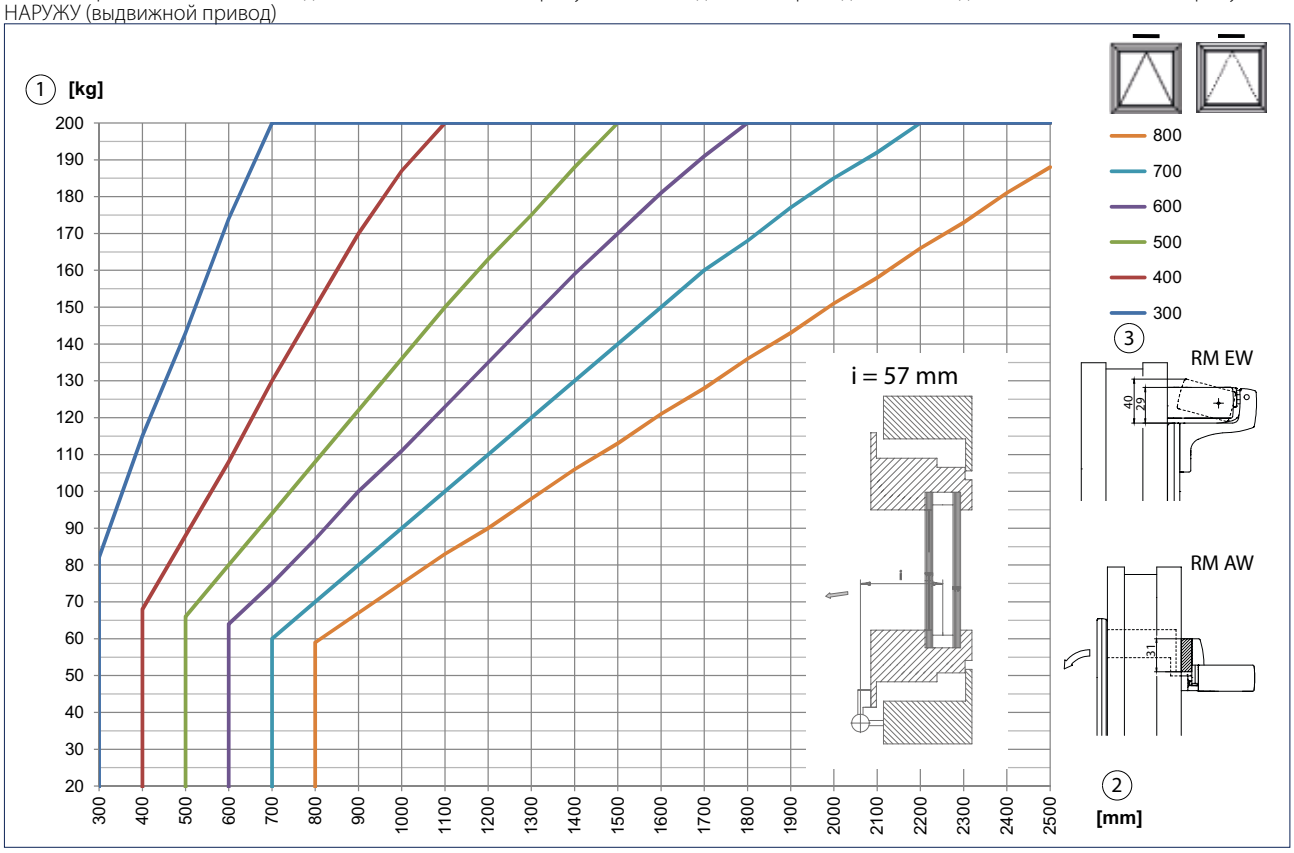

Область применения действительна для одинарного исполнения; при синхронной работе 2 или 3 приводов вес створки может быть увеличен вдвое или втрое.
Учитывайте данные производителей оконных профилей.

1 = Вес створки
2 = Вспомогательная замыкающая кромка
3 = Ход
RM EW = Монтаж на раму ВНУТРЬ
RM AW = Монтаж на раму НАРУЖУ

Область применения – нижнеподвесные окна, монтаж на створку, ВНУТРЬ

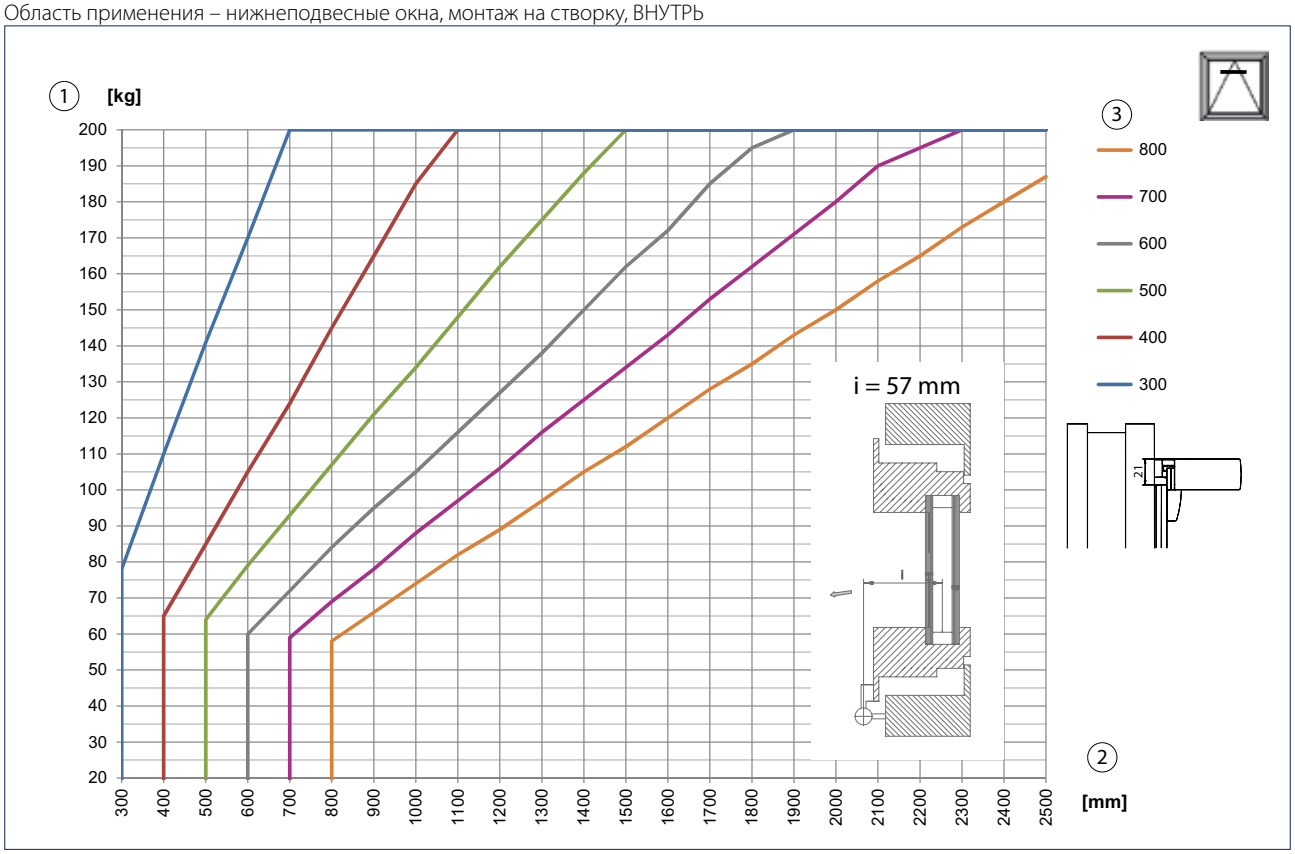

Область применения действительна для одинарного исполнения; при синхронной работе 2 или 3 приводов вес створки может быть увеличен вдвое или втрое.
Учитывайте данные производителей оконных профилей.

1 = Вес створки
2 = Вспомогательная замыкающая кромка
3 = Ход

Минимальная ширина створки, распашные окна, монтаж на раму, ВНУТРЬ / распашные окна, монтаж на раму, НАРУЖУ

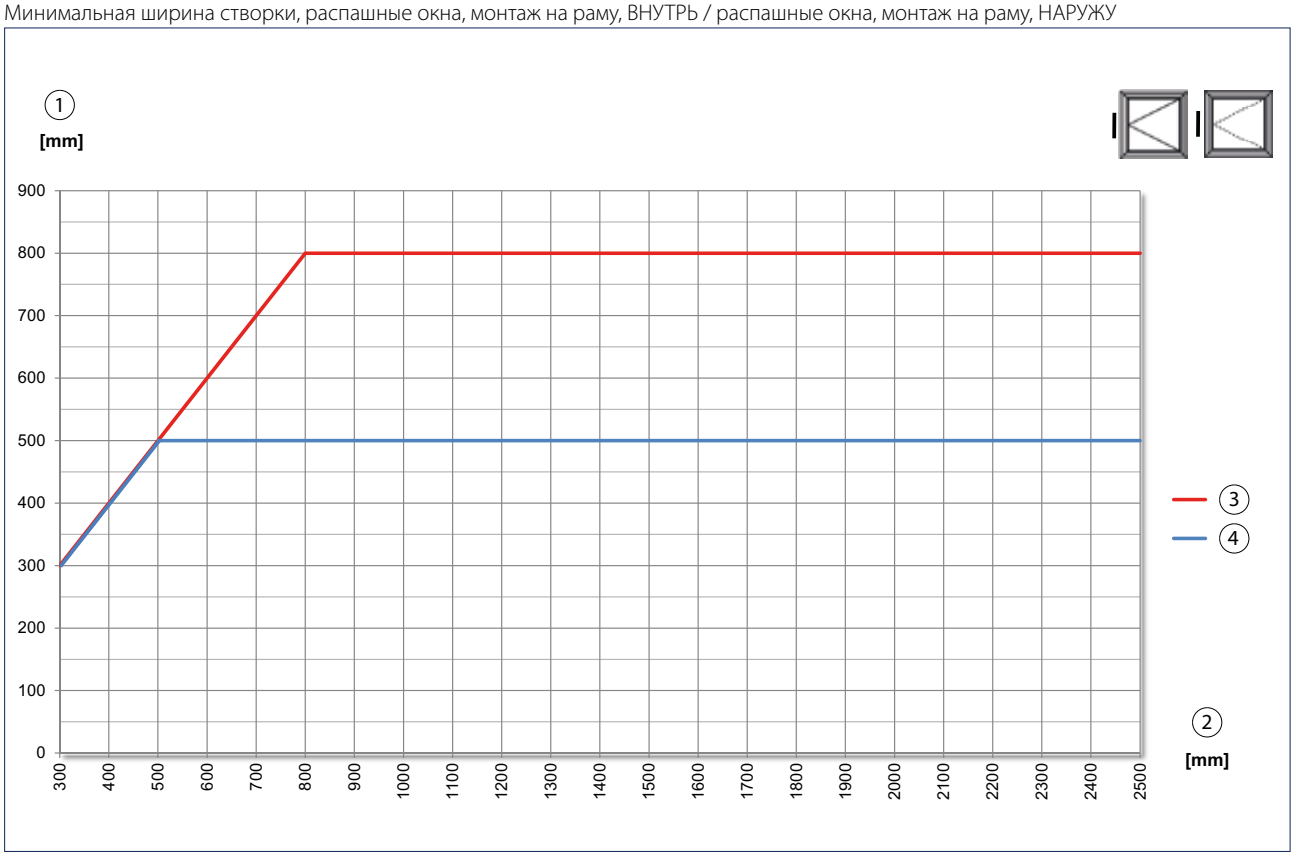

1 = Ход
2 = Вспомогательная замыкающая кромка
3 = Тревога
4 = Вентиляция

Минимальная ширина створки, распашные окна, монтаж на раму, ВНУТРЬ

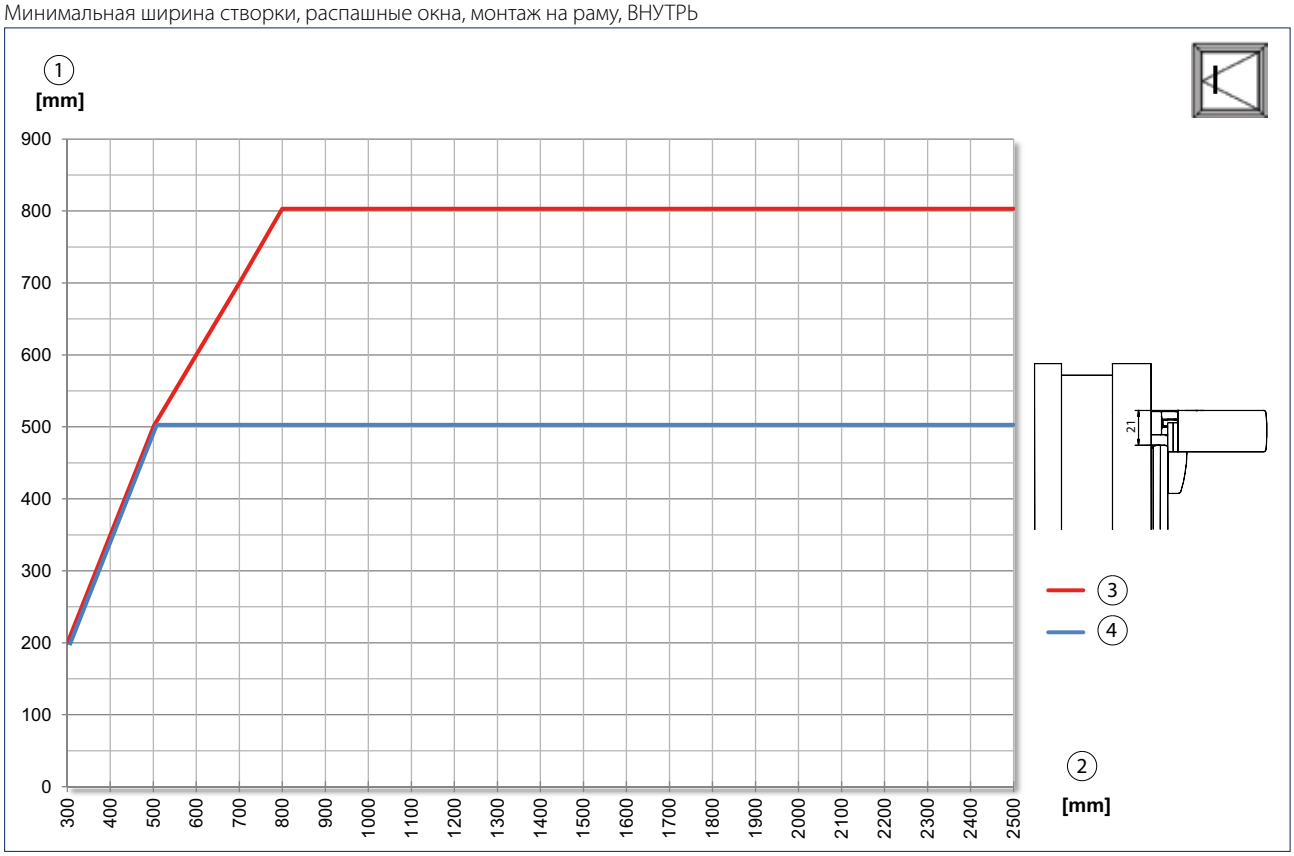

1 = Ход
2 = Вспомогательная замыкающая кромка
3 = Тревога
4 = Вентиляция

Область применения – верхнеподвесные окна, монтаж на раму, НАРУЖУ

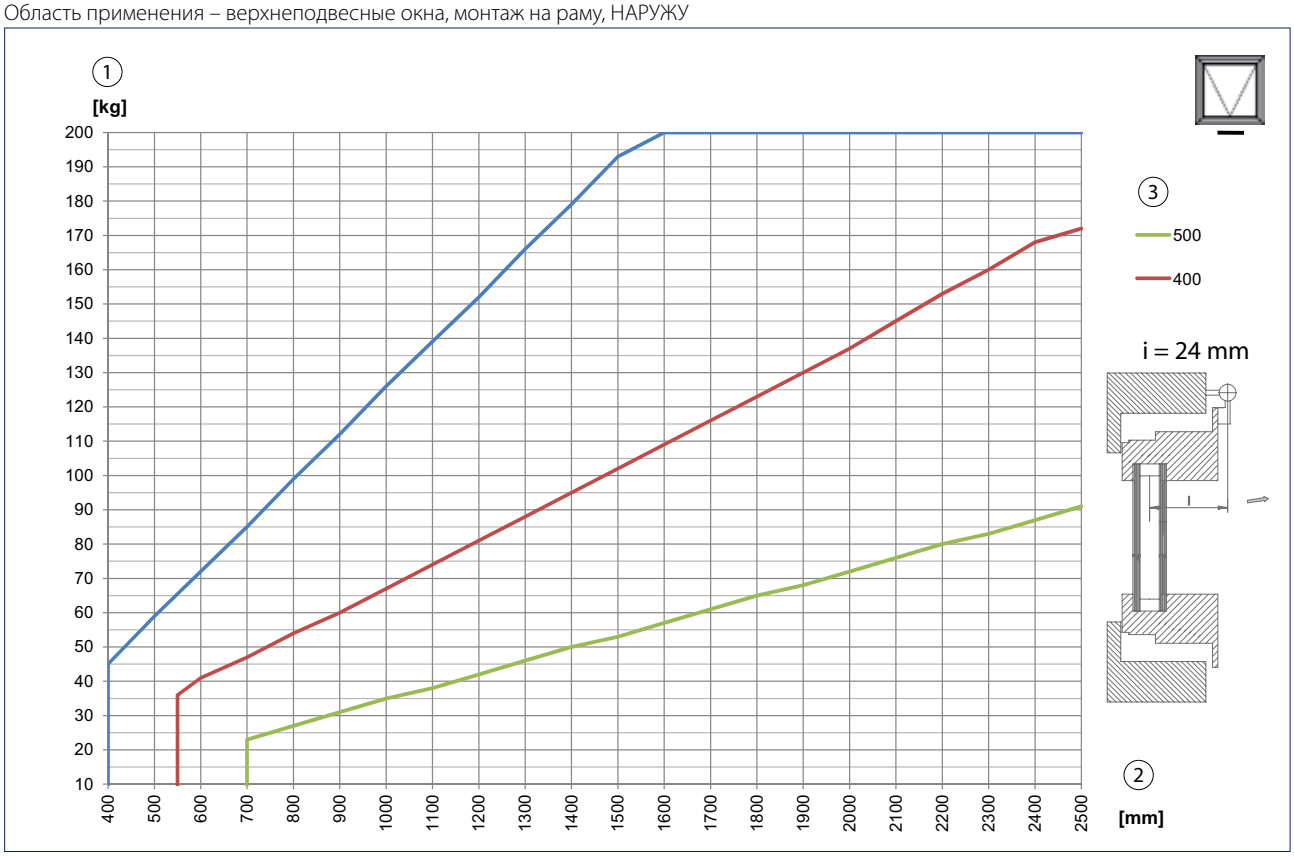

Область применения действительна для одинарного исполнения; при синхронной работе 2 или 3 приводов вес створки может быть увеличен вдвое или втрое.
Учитывайте данные производителей оконных профилей.

1 = Вес створки
2 = Вспомогательная замыкающая кромка
3 = Ход

ТРЕБУЕМОЕ МЕСТО

Ход	E [мм]	G [мм]	S [мм]
300	260	560	600
500	360	660	720
800	510	810	1020

Указание: На чертеже представлен вариант с расположением кабеля слева, при расположении справа - чертеж в зеркальном отражении

Требуемое место при монтаже на раму, открывается ВНУТРЬ

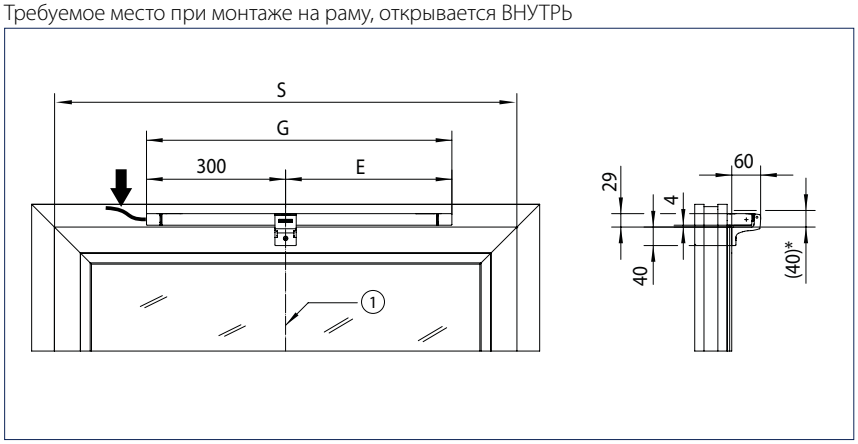

Размеры для E, G и S см. в таблице
1 = Середина окна
* = Зона движения

Требуемое место при монтаже на створку, открывается ВНУТРЬ

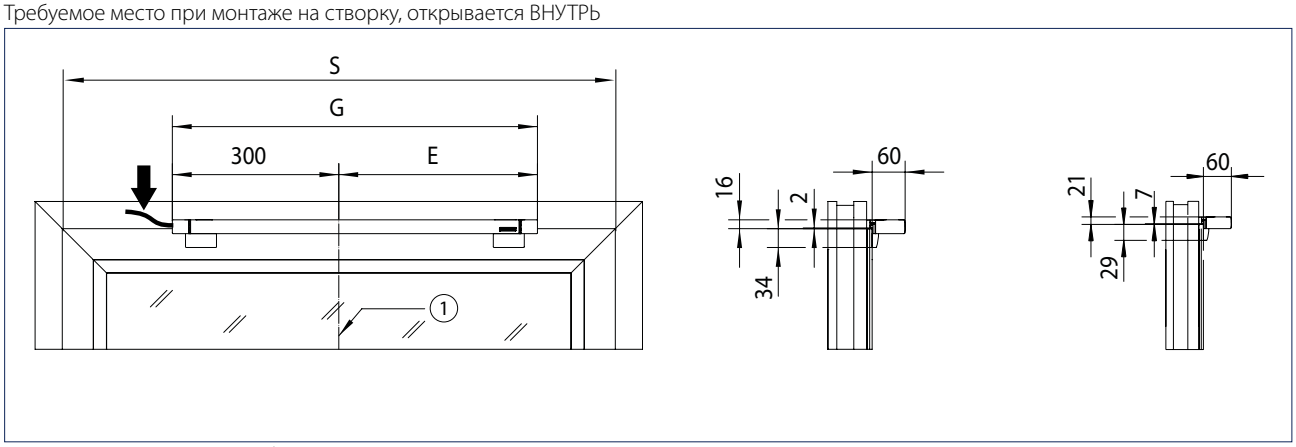

Размеры для E, G и S см. в таблице
1 = Середина окна

Требуемое место при монтаже на раму, открывается НАРУЖУ

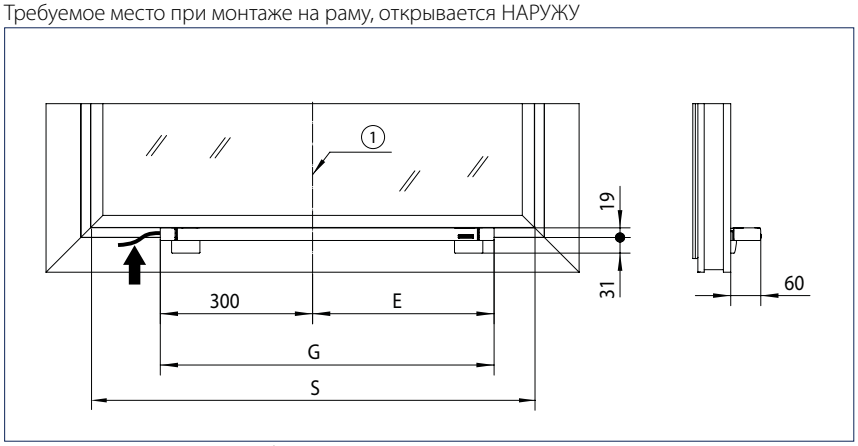

Размеры для E, G и S см. в таблице
1 = Середина окна

ТРЕБУЕМОЕ МЕСТО - синхронное исполнение, 2 привода

Указание: Действительно для всех вариантов монтажа.

Требуемое место, монтаж с левым и правым приводом

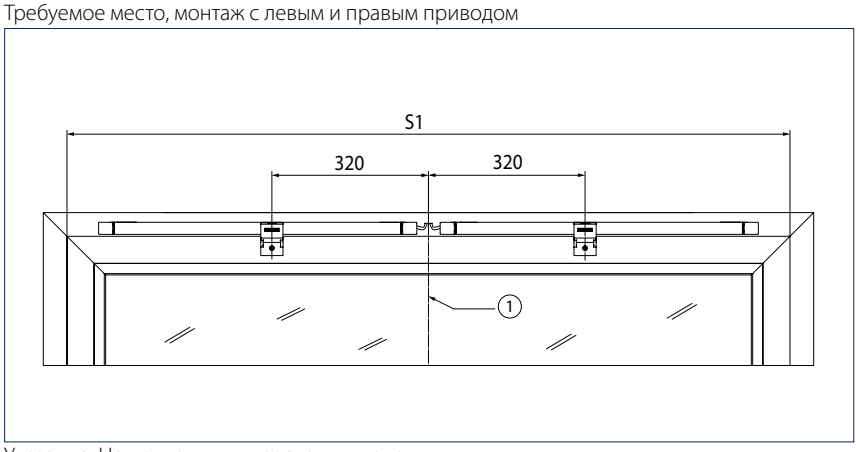

Указание: Не подходит для распашных окон.
Размеры S1 см. в таблице
1 = Середина окна

Ход	S1 [мм] мин.	Идент. № EV1/ белый RAL 9016	Количество
300	1160	147030/147031 R	1
		147035/147036 L	1
500	1360	147040/147041 R	1
		147045/147046 L	1
800	1660	147050/147051 R	1
		147055/147056 L	1

Требуемое место при монтаже с двумя приводами справа (для двух приводов слева - в зеркальном отражении)

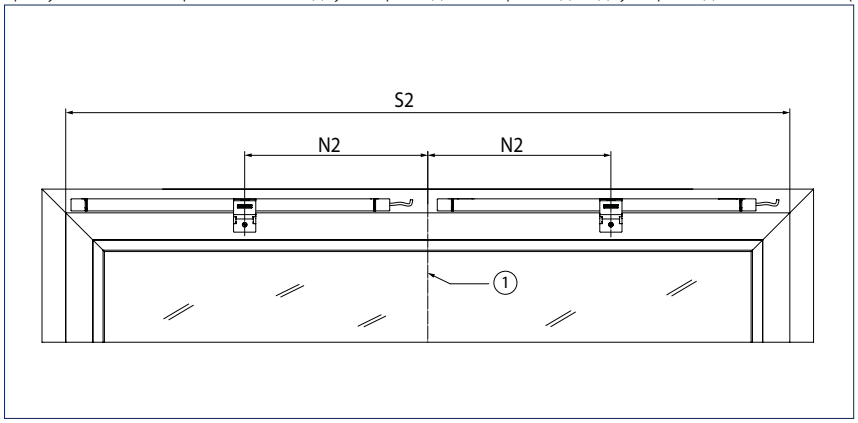

Указание: Подходит для распашных окон.
Размеры для S2 и N2 см. в таблице
1 = Середина окна

Ход	N2 [мм]	S2 [мм] мин.	Идент. № EV1/ белый RAL 9016	Количество	Идент. № EV1/ белый RAL 9016	Количество
300	300	1200	147030/147031 R	2	147030/147031 R	-
			147035/147036 L	-	147035/147036 L	2
500	350	1420	147040/147041 R	2	147040/147041 R	-
			147045/147046 L	-	147045/147046 L	2
800	425	1870	147050/147051 R	2	147050/147051 R	-
			147055/147056 L	-	147055/147056 L	2

ТРЕБУЕМОЕ МЕСТО - синхронное исполнение, 3 привода

Требуемое место при монтаже с одним приводом слева и двумя срава

Указание: Не подходит для распашных окон.
Размеры для S3 и N3 см. в таблице
1 = Середина окна

Ход	N3 [мм]	S3 [мм] мин.	Идент. № EV1/ белый RAL 9016	Количество	Идент. № EV1/ белый RAL 9016	Количество
300	640	1800	147030/147031 L, R	2	147030/147031 L, R	1
			147035/147036 L, R	1	147035/147036 L, R	2
500	700	2120	147040/147041 L, R	2	147040/147041 L, R	1
			147045/147046 L, R	1	147045/147046 L, R	2
800	850	2720	147050/147051 L, R	2	147050/147051 L, R	1
			147055/147056 L, R	1	147055/147056 L, R	2

Требуемое место при монтаже трех приводов справа

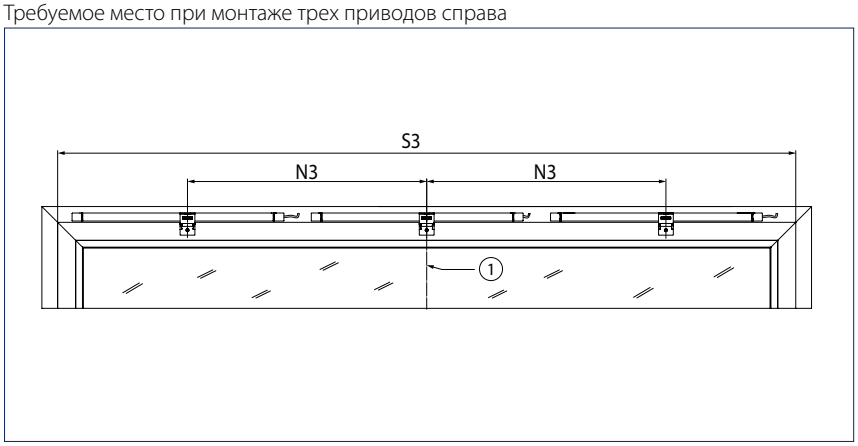

Указание: Подходит для распашных окон.
Размеры для S3 и N3 см. в таблице
1 = Середина окна

Ход	N3 [мм]	S3 [мм] мин.	Идент. № EV1/ белый RAL 9016	Количество	Идент. № EV1/ белый RAL 9016	Количество
300	600	1800	147030/147031 L, R	3	147030/147031 L, R	-
			147035/147036 L, R	-	147035/147036 L, R	3
500	700	2120	147040/147041 L, R	3	147040/147041 L, R	-
			147045/147046 L, R	-	147045/147046	3
800	850	2720	147050/147051 L, R	3	147050/147051 L, R	-
			147055/147056 L, R	-	147055/147056 L, R	3

МОНТАЖНЫЕ РАЗМЕРЫ - рекомендации

ВНУТРЬ, монтаж на раму

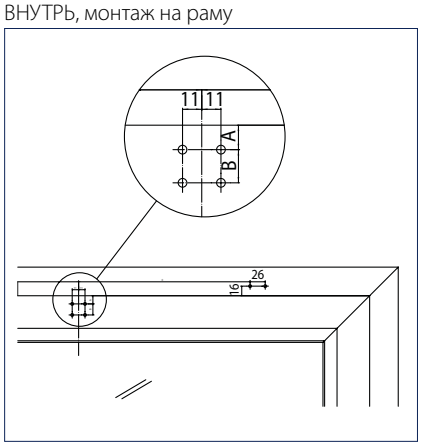

ВНУТРЬ, монтаж на створку,
НАРУЖУ, монтаж на раму

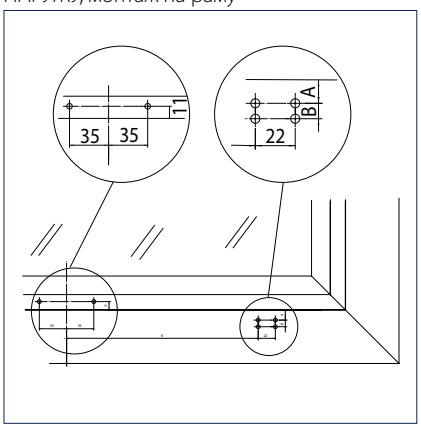

Материал	Производитель	Профильная система	Монтаж на раму, ВНУТРЬ		Монтаж на створку, ВНУТРЬ 21 мм 4 винта		с 2 винтами с заклепочными гайками	Монтаж на раму НАРУЖУ		с 2 винтами с заклепочными гайками
			A	**B**	**A**	**B**	**A**	**A**	**B**	**A**
Алюминий	Aluprof	MB-60	14	19	9	8	13			
		MB-70	14	19	9	8	13			
	Gutmann	S70	14	19	9	10	13			
	Heroal	065	14	19	9	11	13			16 [1]
		110ES	14	19	9	9	13			16 [1]
	Hueck	Lambda 65	14	19	9	11	13	11 [2), 3)]	9 [2, 3)]	15 [2)]
		Lambda 77	14	19	9	11	13	11 [2),3)]	9 [2,3)]	15 [2)]
	Raico	Frame+ 65 W	14	19	9	11	13	14 [1)]	17 [1)]	
		Frame+ 75 WB	14	19	9	11	13	14 [1)]	17 [1)]	
	Schueco	AWS 65	14	19	10	9	14	11	11	14
		AWS 75	14	19	10	9	14	11	11	14
	SAPA	1074 + 74101					13			
		1074 + 74102	13 [5)]	18			13			
		1074								18 [2)]
		1086 + 86101					13			
		1086 + 86102	13 [5)]	18						
	Wicona	Wicline 65 EVO	14	11	10	10	14			14 [2)]
		Wicline 75 EVO	14	11	10	10	14			14 [2)]
Пластмасса	EgoKiefer	AS1	17	11	11	8	17			
	Profine	Kömmerling 88plus [4)]	18	14	11	8	11			
	Veka	Alphaline 90	15	18	10	8	15			
		Softline 82 MD	15	18	10	8	15			
Дерево	Gutmann	Mira	22	11	8	10				
	Landgraf	IV79	22	11	8	10				
	Oertli	IV68/IV80	22	11	8	10				

Все размеры указаны в мм.

[1)] Монтажный размер опорного элемента цепи 14 вместо 11
[2)] Монтажный размер опорного элемента цепи 13 вместо 11
[3)] Только с помощью самонарезающих винтов
[4)] Требуются подкладки (выполняются заказчиком), так как высота наплава составляет 24 мм
[5)] Монтажный размер цепного привода 18 вместо 16
x = невозможно

Другие серии профилей по запросу.

РЕКОМЕНДАЦИИ ПО ЗАКАЗУ

Створка открывается ВНУТРЬ, монтаж на раму

Нижнеподвесная створка ВНУТРЬ

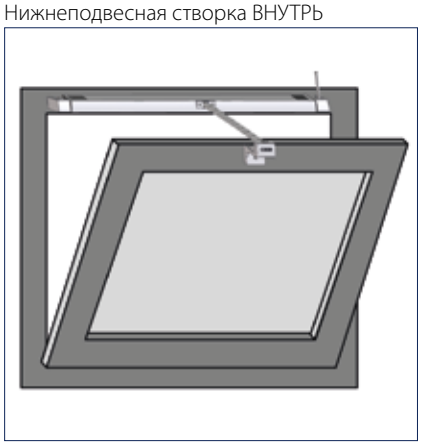

Верхнеподвесная створка ВНУТРЬ

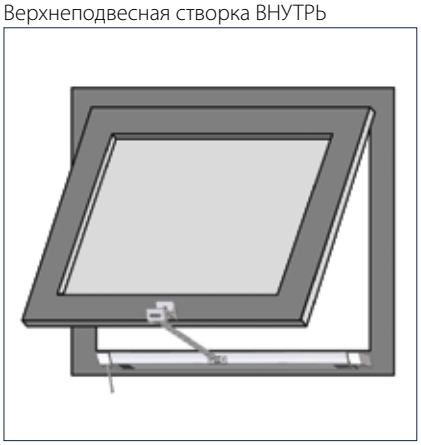

Распашная створка DIN R ВНУТРЬ

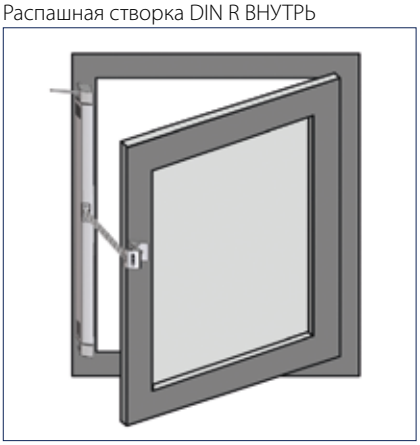

Ход	Исполнение	Привод	Комплектующие
300	EV1	147030 Справа	147060
300	белый RAL 9016	147031 Справа	147061
500	EV1	147040 Справа	147060
500	белый RAL 9016	147041 Справа	147061
800	EV1	147050 Справа	147060
800	белый RAL 9016	147051 Справа	147061

Створка открывается ВНУТРЬ, монтаж на раму

Распашная створка DIN L ВНУТРЬ

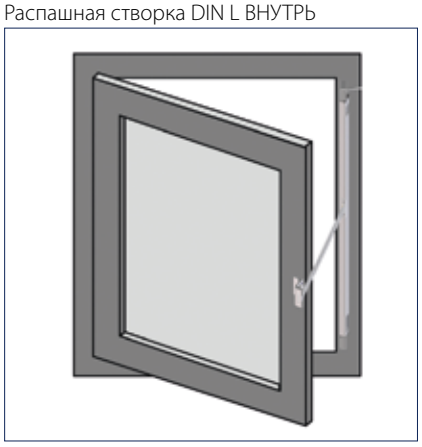

Ход	Исполнение	Привод	Комплектующие
300	EV1	147035 Слева	147060
300	белый RAL 9016	147036 Слева	147061
500	EV1	147045 Слева	147060
500	белый RAL 9016	147046 Слева	147061
800	EV1	147055 Слева	147060
800	белый RAL 9016	147056 Слева	147061

РЕКОМЕНДАЦИИ ПО ЗАКАЗУ

Створка открывается ВНУТРЬ, монтаж на створку

Нижнеподвесная створка ВНУТРЬ

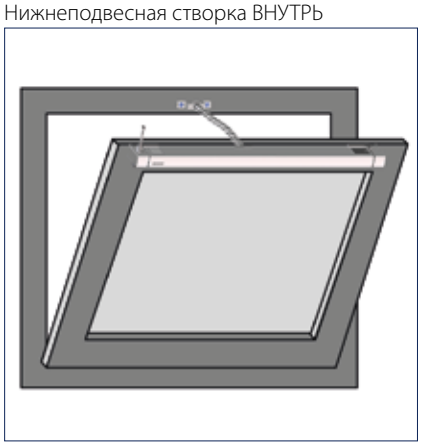

Верхнеподвесная створка ВНУТРЬ

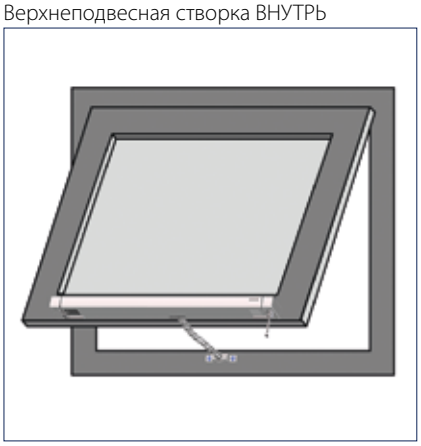

Распашная створка DIN L ВНУТРЬ

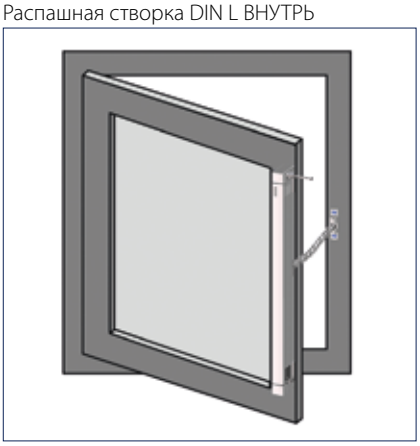

Ход	Исполнение	Привод	Комплектующие
300	EV1	147030 Справа	147062
300	белый RAL 9016	147031 Справа	147063
500	EV1	147040 Справа	147062
500	белый RAL 9016	147041 Справа	147063
800	EV1	147050 Справа	147062
800	белый RAL 9016	147051 Справа	147063

Створка открывается ВНУТРЬ, монтаж на створку

Распашная створка DIN R ВНУТРЬ

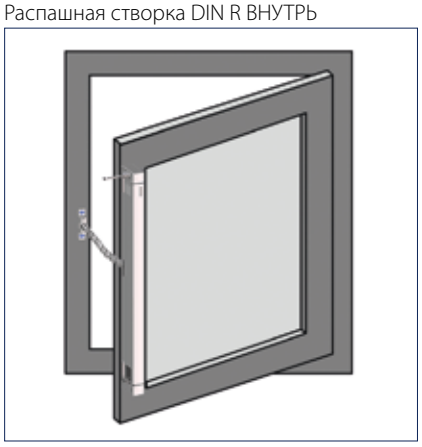

Ход	Исполнение	Привод	Комплектующие
300	EV1	147035 Слева	147062
300	белый RAL 9016	147036 Слева	147063
500	EV1	147045 Слева	147062
500	белый RAL 9016	147046 Слева	147063
800	EV1	147055 Слева	147062
800	белый RAL 9016	147056 Слева	147063

РЕКОМЕНДАЦИИ ПО ЗАКАЗУ

Створка открывается НАРУЖУ, монтаж на раму

Верхнеподвесная створка НАРУЖУ

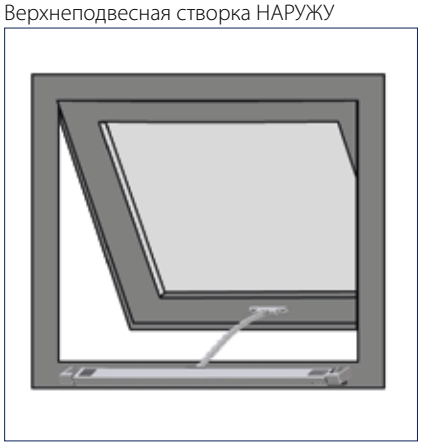

Нижнеподвесная створка НАРУЖУ

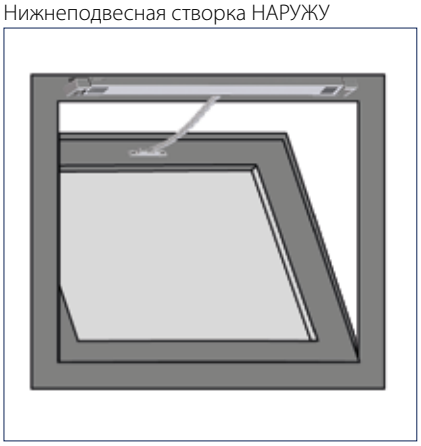

Распашная створка DIN L НАРУЖУ

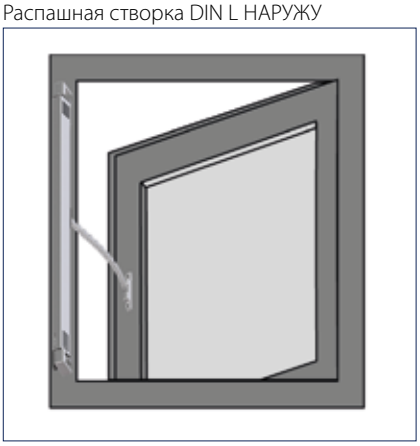

Ход	Исполнение	Привод	Комплектующие
300	EV1	147030 Справа	147062
300	белый RAL 9016	147031 Справа	147063
500	EV1	147040 Справа	147062
500	белый RAL 9016	147041 Справа	147063
800	EV1	147050 Справа	147062
800	белый RAL 9016	147051 Справа	147063

Створка открывается НАРУЖУ, монтаж на раму

Распашная створка DIN R НАРУЖУ

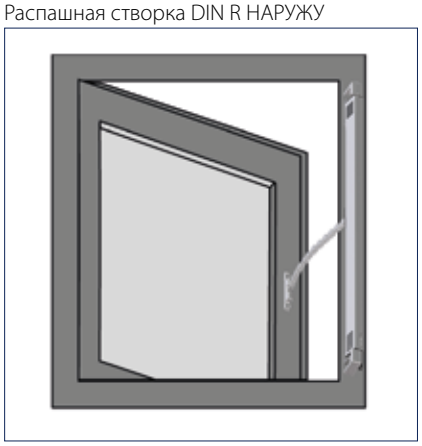

Ход	Исполнение	Привод	Комплектующие
300	EV1	147035 Слева	147062
300	белый RAL 9016	147036 Слева	147063
500	EV1	147045 Слева	147062
500	белый RAL 9016	147046 Слева	147063
800	EV1	147055 Слева	147062
800	белый RAL 9016	147056 Слева	147063

ИНФОРМАЦИЯ ДЛЯ ЗАКАЗА

Обозначение	Ход	Исполнение	Идент. №
GEZE Slimchain L	300 мм	EV1	147035
	300 мм	белый RAL 9016	147036
	500 мм	EV1	147045
	500 мм	белый RAL 9016	147046
	800 мм	EV1	147055
	800 мм	белый RAL 9016	147056
GEZE Slimchain R	300 мм	EV1	147030
	300 мм	белый RAL 9016	147031
	500 мм	EV1	147040
	500 мм	белый RAL 9016	147041
	800 мм	EV1	147050
	800 мм	белый RAL 9016	147051
GEZE Slimchain - специальное исполнение Конфигурированию подлежат: длина хода, длина кабеля, цвет, направление левое (L) /правое (R)			147070
Комплектующие			
Кронштейн A Slimchain		белый RAL 9016	147061
		черный	147060
Кронштейн B Slimchain		белый RAL 9016	147063
		черный	147062
Кронштейн C Slimchain Для встраивания в оконный профиль		серебристый	155878
Кронштейн на выбор Slimchain Конфигурированию подлежат: тип открывания, цвет		согласно RAL	147071

Кронштейн A Slimchain (147060)

Для нижнеподвесных, поворотных и верхнеподвесных окон, монтаж на раму, ВНУТРЬ

Кронштейн B Slimchain (147062)

Для нижнеподвесных, поворотных и верхнеподвесных окон монтаж на створку ВНУТРЬ и монтаж на раму НАРУЖУ

Кронштейн C Slimchain (155878)

Для нижнеподвесных, распашных окон интегрированный монтаж на раму, ВНУТРЬ

Цепной привод GEZE Powerchain

Мощный цепной привод для больших и тяжелых оконных створок

Привод GEZE Powerchain применяется в тех случаях, когда необходимо высокое усилие и большая ширина открывания. В аварийной ситуации, когда требуется дымо- и теплоотвод (RWA), привод обеспечивает высокую скорость открывания даже очень тяжелых окон. Powerchain позволяет изменять различные параметры, включая длину хода и скорость. Ход привода плавно регулируется (варианты длины хода 600, 800, 1200 мм). Для режимов вентиляции, а также дымо- и теплоотвода (RWA) могут быть заданы различные скорости. Встроенный модуль синхронизации обеспечивает слаженную работу до 3 приводов без внешнего устройства управления. Для изменения рабочего режима (одинарный/синхронный, главный/подчиненный) приводы оснащаются DIP-переключателем. Монтаж осуществляется быстро и просто с помощью монтажной системы GEZE Smart fix.

GEZE Powerchain

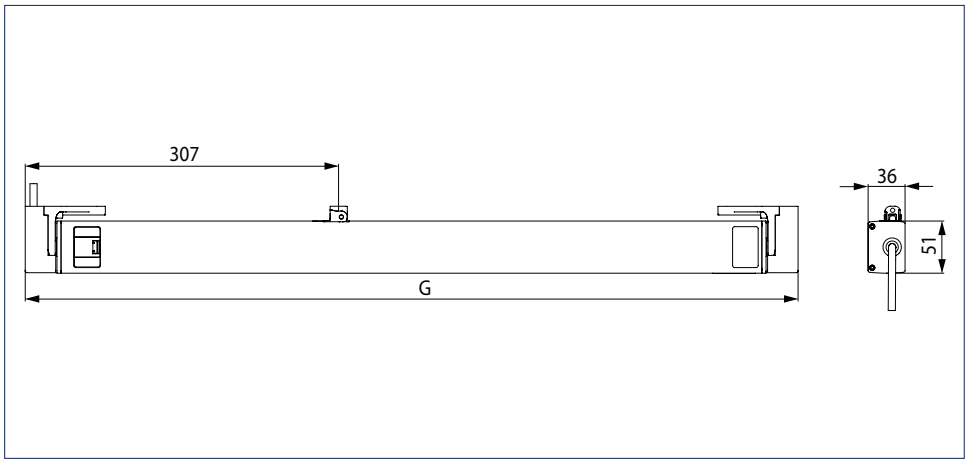

G = Длина

Область применения

- Большие и тяжелые оконные элементы фасадов и крыш
- Нижнеподвесные, поворотные, верхнеподвесные, среднеподвесные, распашные створки окон фасадов и крыш
- Створки, открывающиеся внутрь и наружу
- Естественная вентиляция, дымо- и теплоотвод (RWA), устройства дымо- и теплоотвода естественного действия (NRWG)
- Возможно применение в составе систем приточно-вытяжной вентиляции
- Синхронизация до 3 приводов
- Установка на деревянные, пластиковые и алюминиевые оконные профили
- Монтаж на раму или на створку
- Системное решение в комбинации с приводом запирания Power lock

ТЕХНИЧЕСКИЕ ХАРАКТЕРИСТИКИ

Характеристики продукта	GEZE Powerchain
Общие сведения	
Длина	Ход 600: 756 мм, ход 800: 856 мм, ход 1200: 1056 мм (с кронштейнами)
Высота	36 мм
Глубина	51 мм
Требуемое место на раме (мин.)	Монтаж на раму EW: 50/61 мм (для распашной створки DIN L), Монтаж на створку EW: 30/41 мм (для распашной створки DIN R), Монтаж на раму AW: 50 мм
Занимаемая площадь на створке (мин.)	Монтаж на раму EW: 40 мм, монтаж на створку EW: 50 мм Монтаж на раму AW 30/41 мм (для распашной створки DIN R)
Спецификация	
Возможная длина хода	600 мм, 800 мм, 1200 мм
Заводская предустановка	Ход для вентиляции 300 мм (медленная скорость), Аварийный ход – полная ширина открывания (высокая скорость)
Скорость открывания для дымо- и теплоотвода (RWA)	15 мм/с
Скорость открывания при вентиляции	5 мм/с
Скорость закрывания	5 мм/с
Усилие тяги (макс.)	600 Н
Усилие нажима (макс.)	600 Н (в зависимости от длины хода), см. диаграмму взаимосвязи усилия и длины хода
Усилие удерживания (макс.)	3000 Н
Вес створки (макс.)	200 кг *
Участок перекрытия	8-23 мм
Электрические характеристики	
Рабочее напряжение	24 В ± 25 %
Потребление тока	Вентиляция (24 В): 1,2 А; RWA (18 В): 1,5 А
Потребляемая мощность (макс.)	36 Вт
Время включения	30 %
Длина соединительного кабеля	2 м
Соединительный кабель увеличенной длины	5 м; 7,5 м
Сечение кабеля	4 x 0,75 мм^2
Диапазон температур	-5 – 70 °C
Степень / класс защиты	IP40 / III
Функции	
Регулируемая длина хода	●
Регулируемая скорость открывания (вентиляция)	●
Доступно дополнительное устройство запирания	●
Тип дополнительного запора	Привод запирания
Способ уменьшения хода	Задатчик, заводская настройка
Отключение в конечном выдвинутом положении	электронным способом посредством внутреннего датчика перемещения
Отключение в конечном задвинутом положении	электрическим, электронным способом посредством потребления тока
Отключение при перегрузке	●
Полное раскрытие в течение 60 сек.	да, до 800 мм хода, вкл. привод запирания
Сертифицировано как устройство дымо- и теплоотвода естественного действия (NRWG)	●
Синхронизация (макс.)	3 привода
Виды монтажа	
Нижнеподвесное окно внутрь	Рама / створка
с открыванием наружу	Рама
Распашное окно внутрь	Рама / створка
с открыванием наружу	Рама
Откидное окно внутрь	Рама / створка
с открыванием наружу	Рама
Створка в мансардном окне наружу	Рама

● = ДА
*) Общий вес ограничен возможностями навесов и зависит от данных, предоставленных производителем профилей.

ВИДЫ МОНТАЖА

Монтаж на раму Открываемый ВНУТРЬ

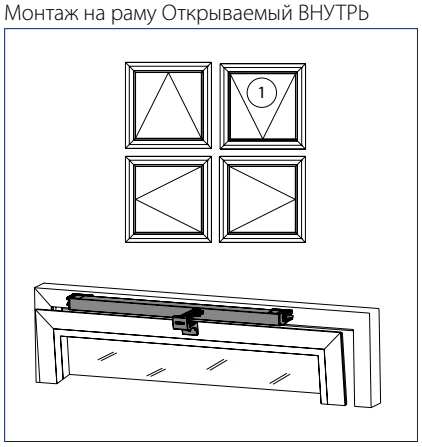

Монтаж на створку Открываемый ВНУТРЬ

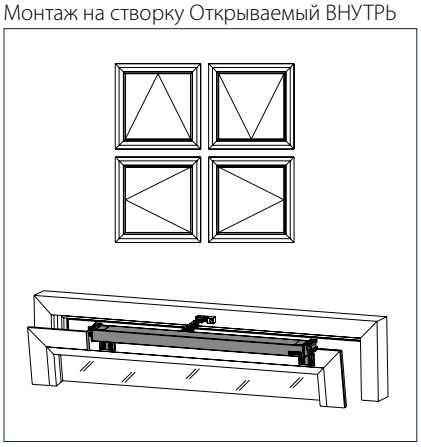

Монтаж на раму Открываемый НАРУЖУ

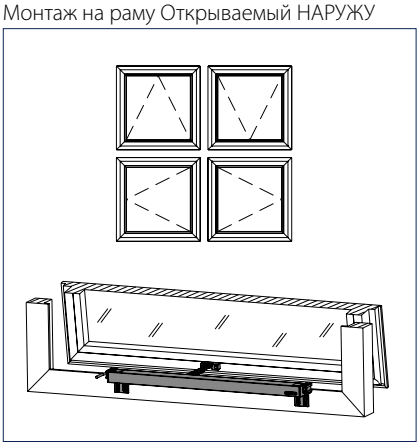

1 = С кронштейном ET

Створка мансардного окна Открываемый НАРУЖУ

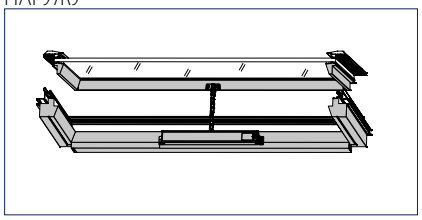

ДИАГРАММА ВЗАИМОСВЯЗИ УСИЛИЯ И ДЛИНЫ ХОДА

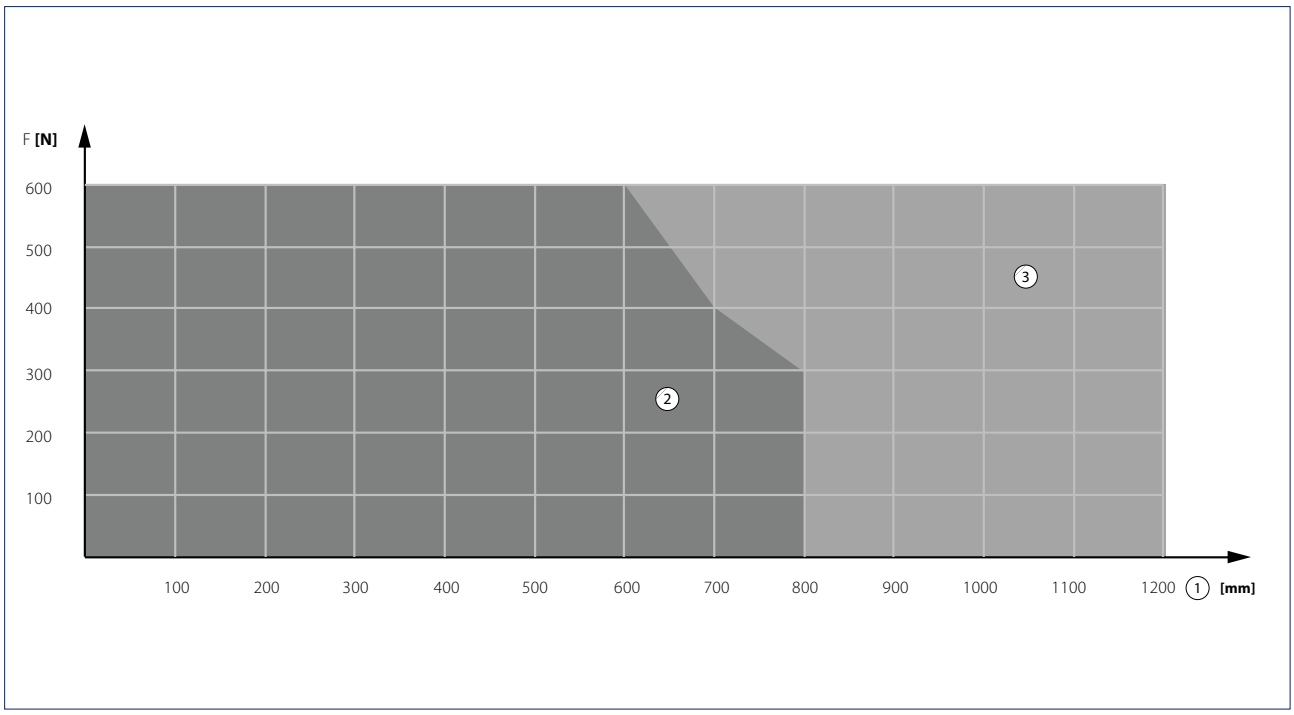

F = Усилие
1 = Ход
2 = Нажим
3 = Тяга

Область применения – нижнеподвесные окна, монтаж на раму ВНУТРЬ / нижнеподвесные окна, монтаж на раму НАРУЖУ

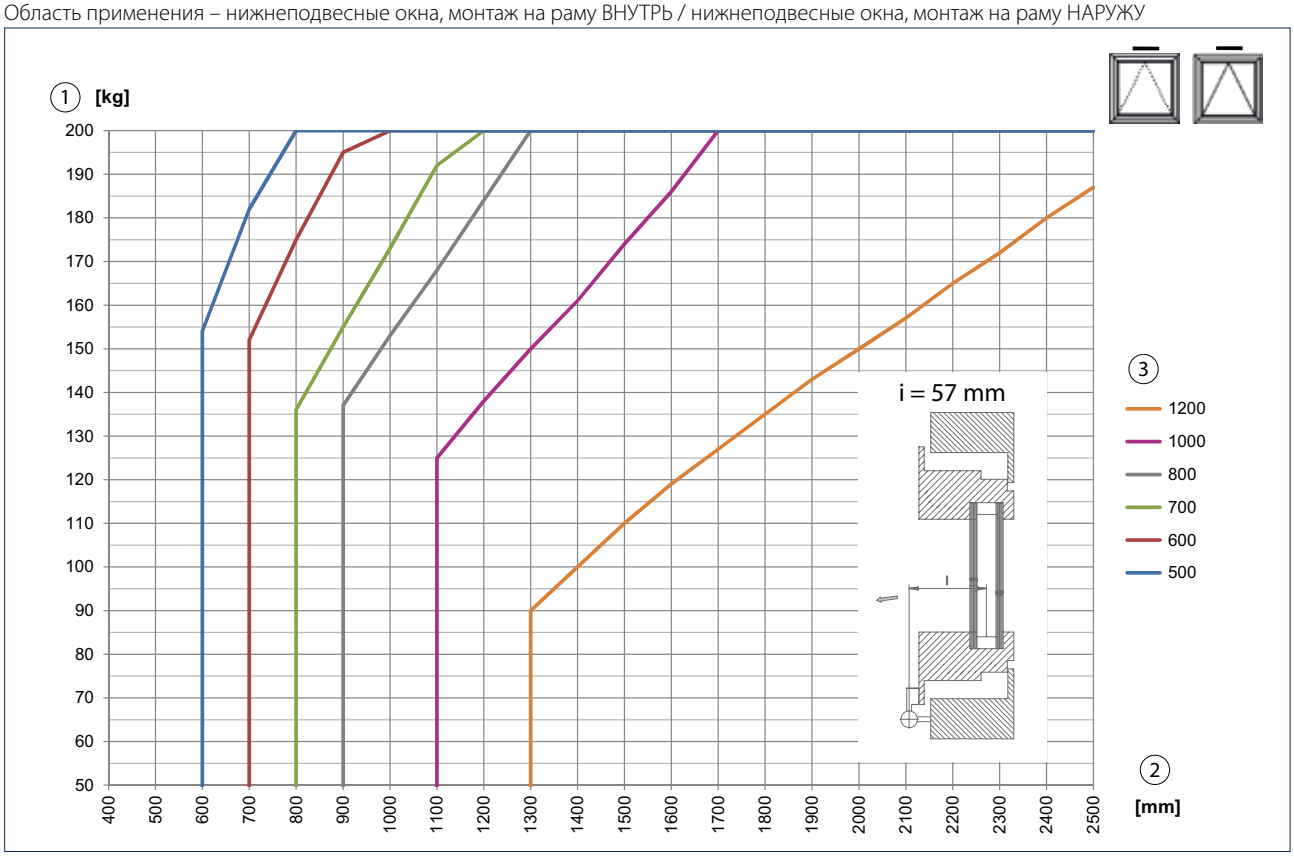

Область применения действительна для одинарного исполнения; при синхронной работе 2 или 3 приводов вес створки может быть увеличен вдвое или втрое.
Учитывайте данные производителей оконных профилей.
1 = Вес створки 2 = Вспомогательная замыкающая кромка 3 = Ход

Область применения нижнеподвесные окна, монтаж на створку, ВНУТРЬ

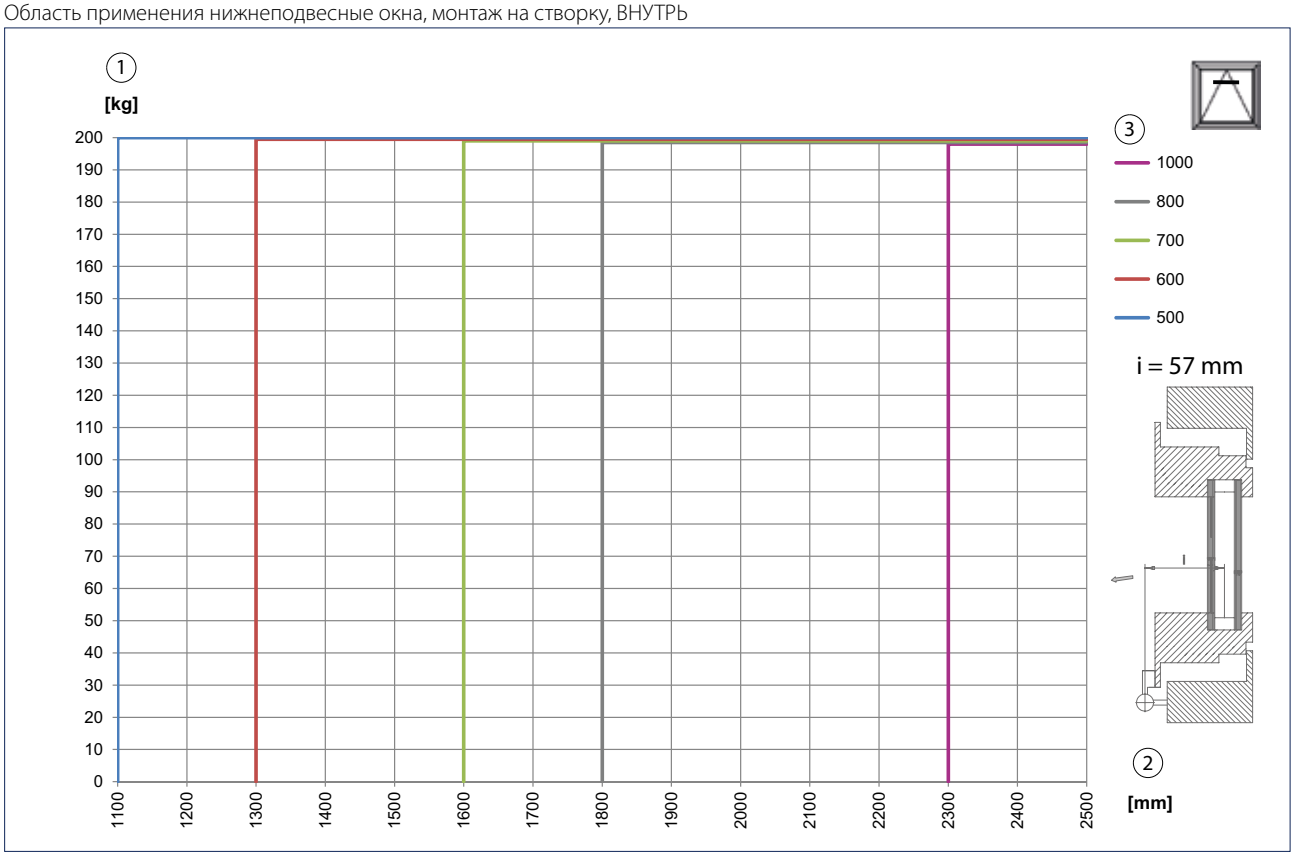

1 = Вес створки
2 = Вспомогательная замыкающая кромка
3 = Ход

Минимальная ширина створки, распашные окна, монтаж на створку, ВНУТРЬ

1 = Ход
2 = Вспомогательная замыкающая кромка
3 = Тревога
4 = Вентиляция

Минимальная ширина створки, распашные окна, монтаж на раму, НАРУЖУ

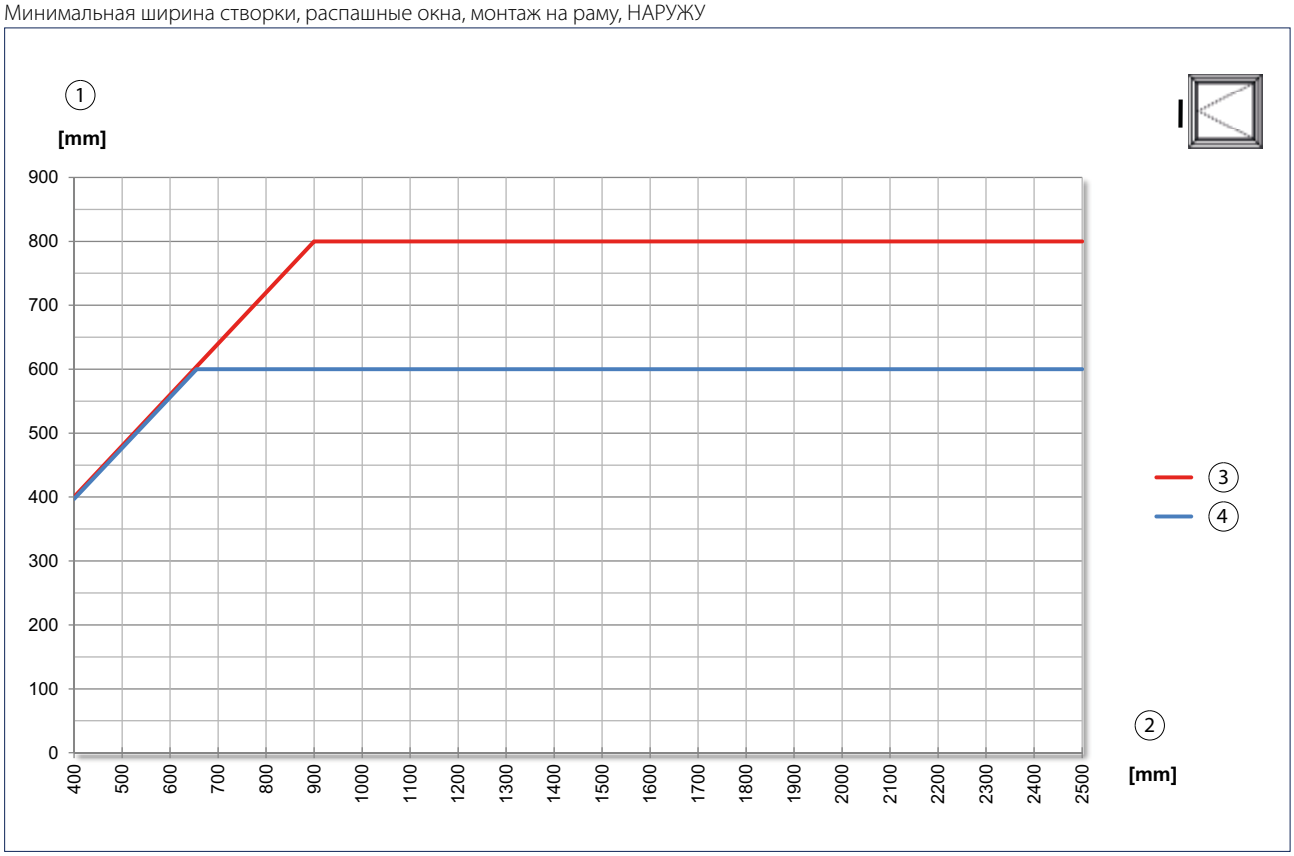

1 = Ход
2 = Вспомогательная замыкающая кромка
3 = Тревога
4 = Вентиляция

Минимальная ширина створки, распашные окна, монтаж на раму, ВНУТРЬ

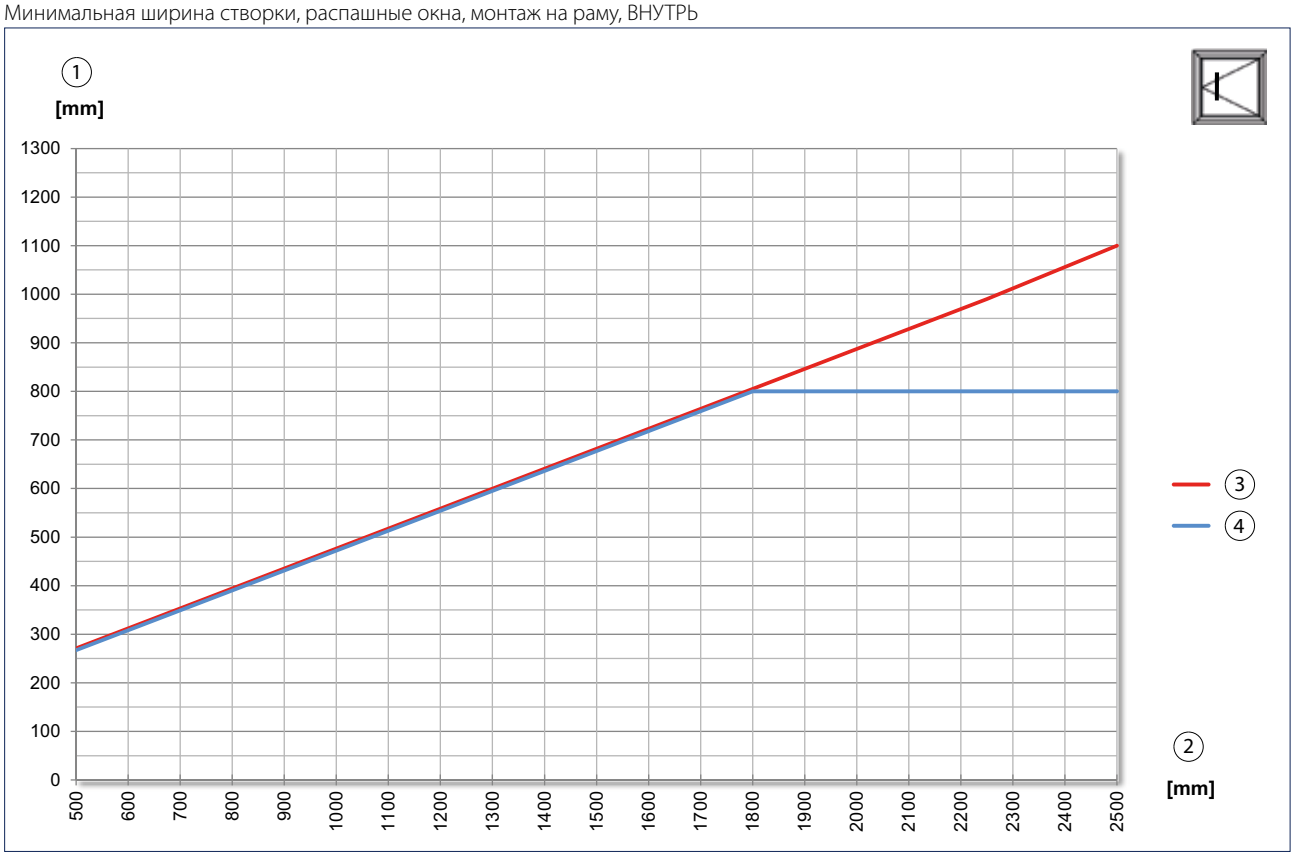

1 = Ход
2 = Вспомогательная замыкающая кромка
3 = Тревога
4 = Вентиляция

Область применения – верхнеподвесные окна, монтаж на раму, НАРУЖУ

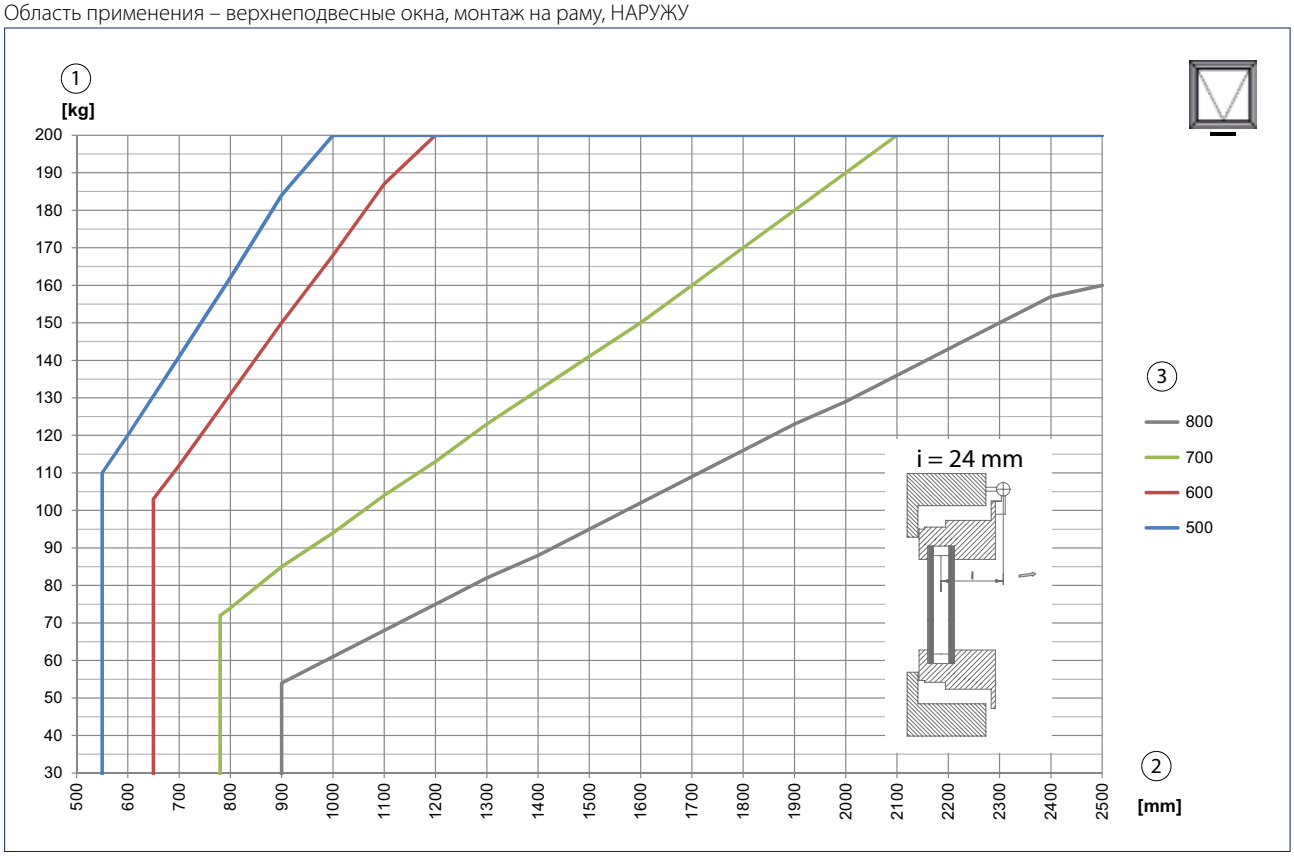

Область применения действительна для одинарного исполнения; при синхронной работе 2 или 3 приводов вес створки может быть увеличен вдвое или втрое.
Учитывайте данные производителей оконных профилей.
1 = Вес створки 2 = Вспомогательная замыкающая кромка 3 = Ход

Минимальная высота створки, откидные окна, монтаж на створку, ВНУТРЬ

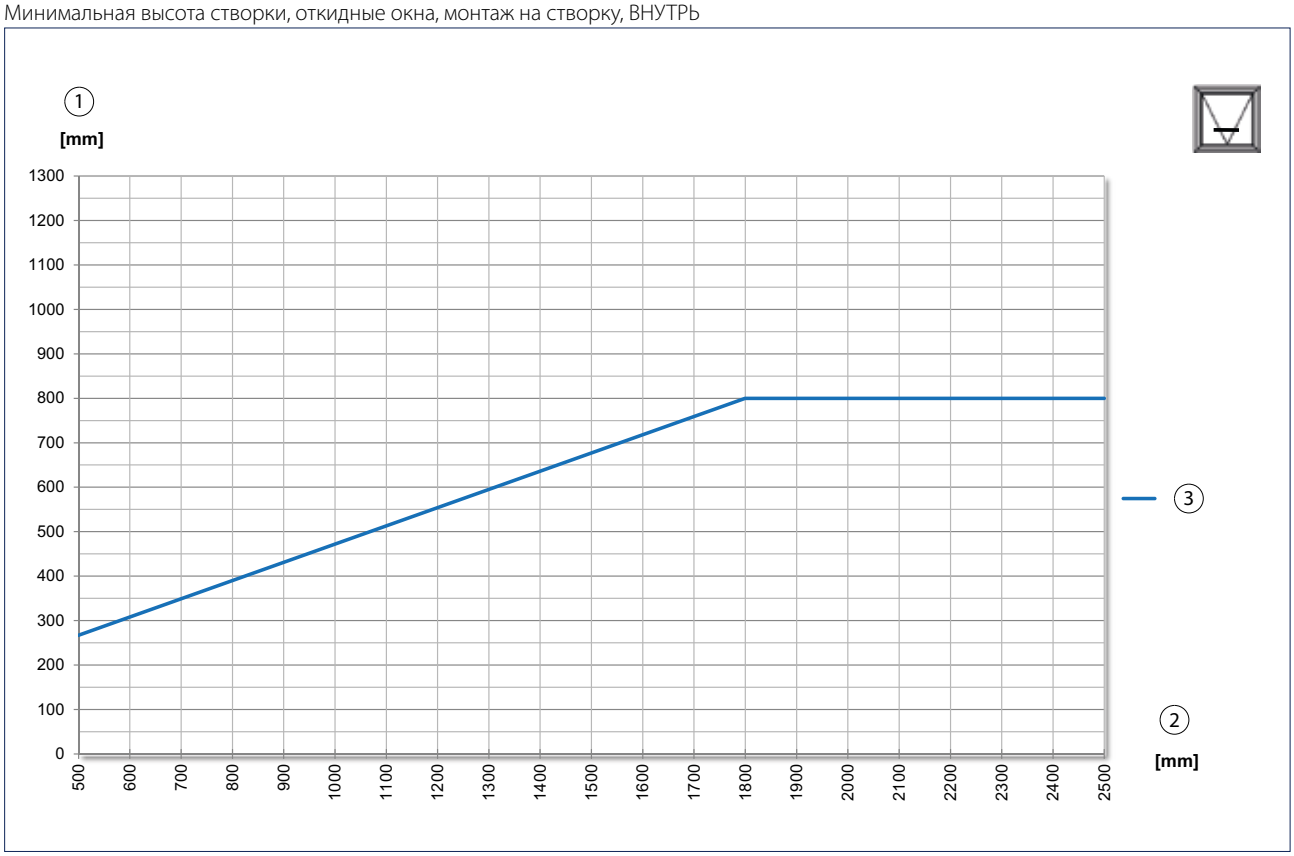

Область применения действительна для одинарного исполнения; при синхронной работе 2 или 3 приводов вес створки может быть увеличен вдвое или втрое.
Учитывайте данные производителей оконных профилей.
1 = Ход 2 = Вспомогательная замыкающая кромка 3 = Вентиляция/Тревога

ТРЕБУЕМОЕ МЕСТО

Ход	E [мм]	G [мм]
600	449	756
800	549	856
1200	749	1056

Требуемое место при монтаже на раму, открывается ВНУТРЬ

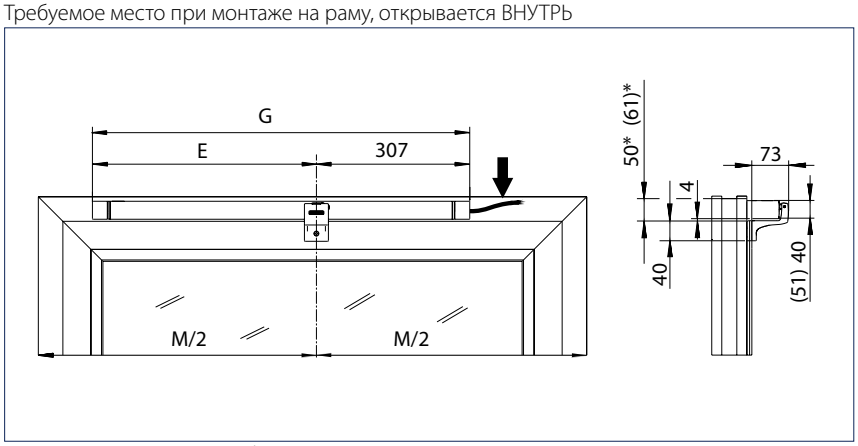

Размеры для E и G см. в таблице
Размеры в скобках действуют для распашных окон DIN слева
* = Зона движения

Требуемое место при монтаже на створку, открывается ВНУТРЬ

Размеры для E и G см. в таблице
Размер в скобках действует для распашных окон DIN справа

Требуемое место при монтаже на раму, открывается НАРУЖУ

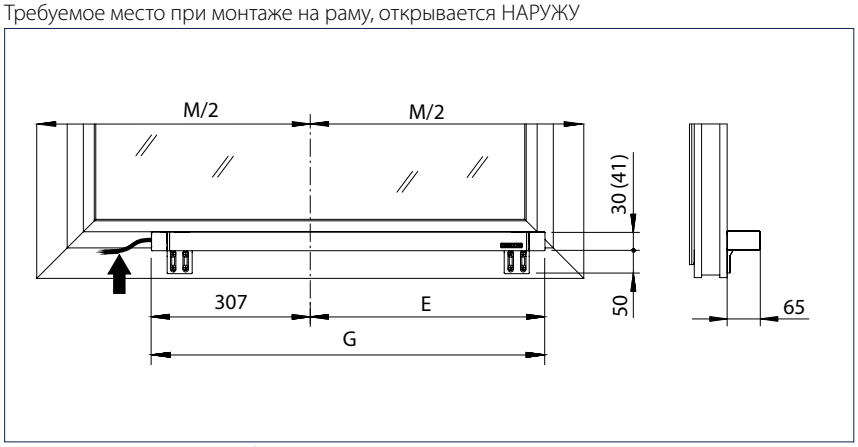

Размеры для E и G см. в таблице
Размер в скобках действует для распашных окон DIN справа

ТРЕБУЕМОЕ МЕСТО - синхронное исполнение, 2 привода

Требуемое место при монтаже двух приводов

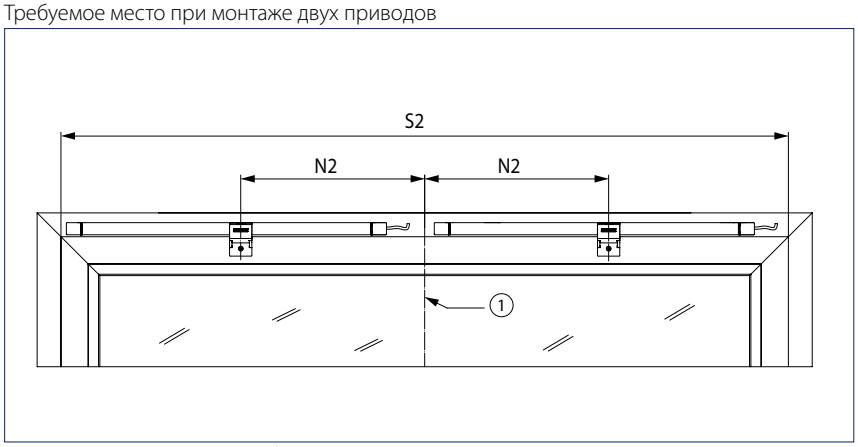

Размеры для S2 и N2 см. в таблице
1 = Середина окна

Ход	N2 [мм]	S2 [мм]	Идент. № EV1/ белый RAL 9016	Количество
600	400	1700	147080/147081	2
800	450	2000	147090/147091	2
1200	550	2600	147100/147101	2

ТРЕБУЕМОЕ МЕСТО - синхронное исполнение, 3 привода

Требуемое место при монтаже трех приводов справа

Размеры для S3 и N3 см. в таблице
1 = Середина окна

Ход	N3 [мм]	S3 [мм]	Идент. № EV1/ белый RAL 9016	Количество
600	796	2490	147080/147081	3
800	896	2890	147090/147091	3
1200	1096	3690	147100/147101	3

GEZE Powerchain, рекомендованные монтажные размеры

ВНУТРЬ монтаж на раму

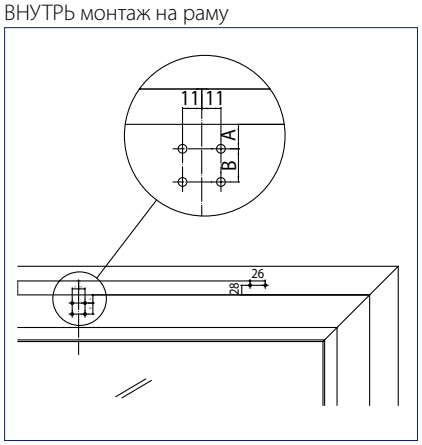

ВНУТРЬ монтаж на створку,
НАРУЖУ монтаж на раму

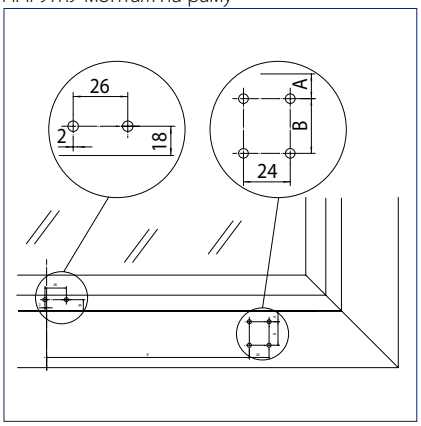

Материал	Производитель	Профильная система	Монтаж на раму ВНУТРЬ		Монтаж на створку ВНУТРЬ		Монтаж на раму НАРУЖУ	
			A	**B**	**A**	**B**	**A**	**B**
Алюминий	Aluprof	MB-60	14	19	13	22		
		MB-70	14	19	13	22		
	Gutmann	S70	14	19	13	22		
	Heroal	065	14	19	13	22	16	22
		110ES	14	19	13	22	16	22
	Hueck	Lambda 65	14	19	13	22	15	17
		Lambda 77	14	19	13	22	15	17
	Raico	Frame+ 65 W	14	19	13	22	14	17
		Frame+ 75 WB	14	19	13	22	14	17
	Sapa	1074 + 74102	14	19	13	20		
		1074					19	14
		1086 + 86102	14	18	13	19		
	Schueco	AWS 65	14	19	14	22	14	24
		AWS 75	14	19	14	22	14	24
	Wicona	Wicline 65 EVO	14	11	14	22	14	17
		Wicline 75 EVO	14	11	14	22	14	17
Пластмасса	EgoKiefer	AS1	17	11	17	23		
	Profine	Kömmerling 88plus [4)]	18	14	11	19		
	Veka	Alphaline 90	15	18	15	20		
		Softline 82 MD	15	18	15	20		
Дерево	Gutmann	Mira	22	11	22	17		
	Landgraf	IV79	22	11	22	17		
	Oertli	IV68 / IV80	22	11	22	17		

Все размеры указаны в мм.

[4)] Требуются подкладки (выполняются заказчиком), так как высота наплава составляет 24 мм

Другие серии профилей по запросу.

ИНФОРМАЦИЯ ДЛЯ ЗАКАЗА

Обозначение	Ход	Исполнение	Идент. №
GEZE Powerchain	600 мм	EV1	147080
	600 мм	белый RAL 9016	147081
	800 мм	EV1	147090
	800 мм	белый RAL 9016	147091
	1200 мм	EV1	147100
	1200 мм	белый RAL 9016	147101
GEZE Powerchain - специальное исполнение Конфигурированию подлежат: Длина хода, длина кабеля, цвет			147120
Комплектующие			
Кронштейн A Powerchain		белый RAL 9016	147111
		черный	147110
Кронштейн B Powerchain		белый RAL 9016	147113
		черный	147112
Кронштейн на выбор Powerchain Конфигурированию подлежат: тип открывания, ширина открывания, вид монтажа, цвет		согласно RAL	147121
Кронштейн крыши D1		черный	154869
Кронштейн крыши D2		черный	154870
Кронштейн крыши D3		черный	158053
Кронштейн крыши на выбор Конфигурированию подлежат: Профильная система, цвет		согласно RAL	159901
Кронштейн ET		белый	161139
		черный	161140

Кронштейн A Powerchain (147110)

Для верхнеподвесных, нижнеподвесных, поворотных окон, монтаж на раму, ВНУТРЬ

Кронштейн B Powerchain (147112)

Для верхнеподвесных, нижнеподвесных, поворотных окон, монтаж на створку ВНУТРЬ и монтаж на раму НАРУЖУ Серия профилей крыши по запросу.

Кронштейн крыши D1 (154869)

Для мансардного окна, монтаж на раму НАРУЖУ. Для серий профилей крыши: Alcoa AA100, Heroal C50, Hueck 85E, Wicona Wictec 50-60

Кронштейн крыши D2 (154870)

Для мансардного окна, монтаж на раму НАРУЖУ. Для серий профилей крыши: Akotherm AT 500F, Heroal 180, Hueck VF50, MGlass

Кронштейн крыши D3 (158053)

Для мансардного окна, монтаж на раму, НАРУЖУ. Для серий профилей крыши: Schüco AWS 57RO

Кронштейн ET (161140)

Для откидного окна, монтаж на раму, ВНУТРЬ

Шпиндельный привод GEZE E 250 NT

Компактный привод широкого спектра применения

Электропривод GEZE E 250 NT предназначен для открывания и закрывания окон на фасадах и крышах, а также в световых куполах. Ход привода плавно регулируется (варианты длины хода 100 - 1000 мм). Для режима вентиляции могут быть заданы различные скорости. Благодаря небольшому размеру и технически выверенным решениям, включая, например, внутреннюю прокладку кабеля и встроенный интеллектуальный блок управления, данный привод идеально выполняет функцию прямого раскрывания окон, включенных в систему дымо- и теплоотвода (RWA). Встроенный модуль синхронизации обеспечивает слаженную работу до 3 приводов без внешнего устройства управления. Для изменения рабочего режима (одинарный/синхронный, главный/подчиненный) приводы оснащаются DIP-переключателем. С помощью поворотного кронштейна шпиндельный привод в синхронном исполнении может быть закреплен непосредственно на вспомогательной замыкающей кромке. Такое крепление позволяет получить большую ширину открывания мансардных окон при такой же длине хода по сравнению с креплением на основной замыкающей кромке.

GEZE E 250 NT

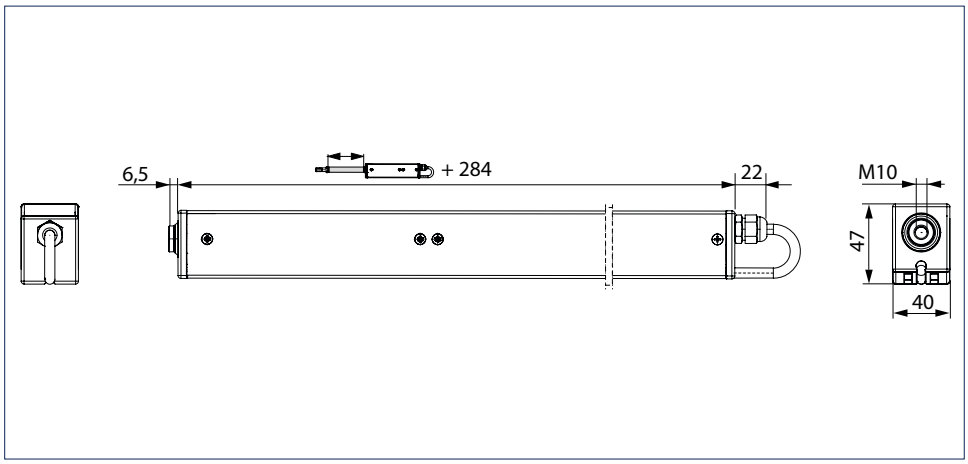

Область применения

- Для прямого раскрывания окон фасадов и крыш (световые купола)
- Нижнеподвесные, поворотные, верхнеподвесные, ламельные и мансардные окна
- Створки, открывающиеся внутрь и наружу
- Естественная вентиляция, дымо- и теплоотвод (RWA), устройства дымо- и теплоотвода естественного действия (NRWG)
- Возможно применение в составе систем приточно-вытяжной вентиляции
- Синхронизация до 3 приводов плюс блокиратор
- Установка на деревянные, пластиковые и алюминиевые оконные профили
- Монтаж на раму или на створку

GEZE E 250 NT

ТЕХНИЧЕСКИЕ ХАРАКТЕРИСТИКИ

Характеристики продукта	GEZE E 250 NT
Общие сведения	
Размеры (Ш x В x Г)	Ход + 284 x 40 x 47 мм
Спецификация	
Возможная длина хода	100 мм, 150 мм, 200 мм, 230 мм, 300 мм, 500 мм, 750 мм, 1000 м
Скорость открывания для дымо- и теплоотвода (RWA)	5,7 мм/с, ход 500: 9,5 мм/с
Скорость открывания при вентиляции	5 мм/с
Усилие тяги (макс.)	750 Н
Усилие нажима (макс.)	750 Н
Электрические характеристики	
Рабочее напряжение	24 В пост. тока
Потребление тока	Вентиляция (24 В): 0,9 А; RWA (18 В): 1,0 А Ход 500: Вентиляция (24 В): 1,1 А; RWA (18 В): 1,3 А
Потребляемая мощность (макс.)	20 Вт
Время включения	30 %
Длина соединительного кабеля	2 м
Соединительный кабель увеличенной длины	5 м; 7,5 м
Сечение кабеля	4 x 0,75 мм^2
Диапазон температур	-5 – 70 °C
Степень / класс защиты	IP65 / III
Функции	
Регулируемая длина хода	●
Функция синхронизации	●
Регулируемая скорость открывания (вентиляция)	●
Доступно дополнительное устройство запирания	●
Тип дополнительного запора	Привод запирания
Способ уменьшения хода	Заводская настройка, задатчик
Отключение в конечном выдвинутом положении	электронное посредством перемещения и нагрузки
Отключение в конечном задвинутом положении	электронное посредством перемещения и нагрузки
Отключение при перегрузке	●
Полное раскрытие в течение 60 сек.	да, до 500 мм хода
Сертифицировано как устройство дымо- и теплоотвода естественного действия (NRWG)	да, до 500 мм хода

● = ДА

ВИДЫ МОНТАЖА

Мансардные окна и световые купола, открывающиеся НАРУЖУ

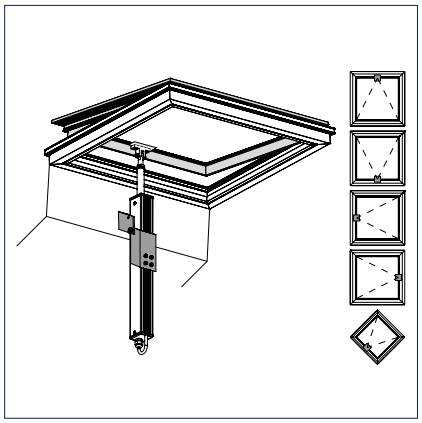

Стандартный кронштейн

Нижне- и верхнеподвесные, поворотные и мансардные окна, открывающиеся ВНУТРЬ и НАРУЖУ

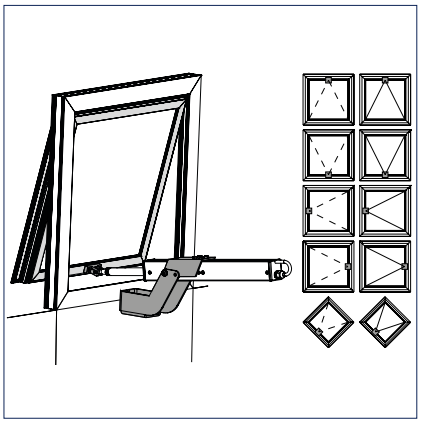

Кронштейн для открывания ВНУТРЬ

Мансардные окна и световые купола, открывающиеся НАРУЖУ

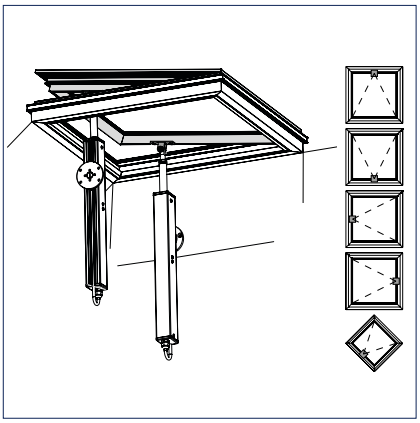

Поворотный кронштейн

МОНТАЖ

Минимальная высота створок нижне-, верхнеподвесных, и поворотных окон, открывающихся ВНУТРЬ

Ход	Высота створки
100 мм	
150 мм	
200 мм	200 мм
230 мм	230 мм
300 мм	300 мм
500 мм	600 мм

Минимальная высота створок нижне-, верхнеподвесных, и поворотных окон, открывающихся НАРУЖУ

Ход	Высота створки
100 - 300 мм	400 мм
500 мм	600 мм

Минимальная высота створок мансардных окон и световых куполов

Ход	Высота створки
100 мм	220 мм
150 мм	270 мм
200 мм	320 мм
230 мм	350 мм
300 мм	440 мм
500 мм	670 мм
700 мм	910 мм
750 мм	980 мм
1000 мм	1270 мм

Одинарная установка на основной замыкающей кромке

Макс. вес створки 100 кг, ширина створки < 1200 мм

Стандартный кронштейн

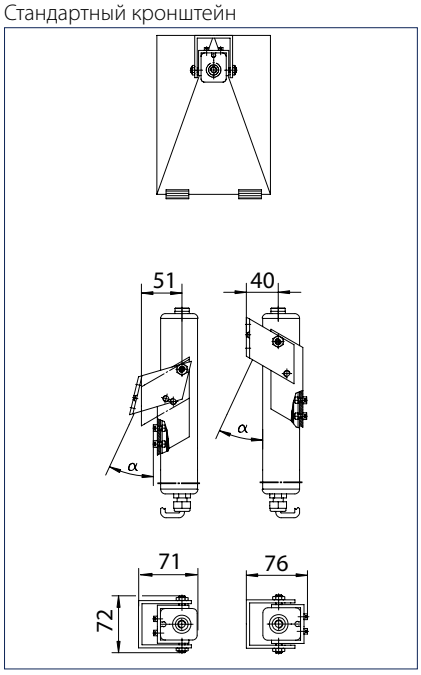

Кронштейн для открывания ВНУТРЬ

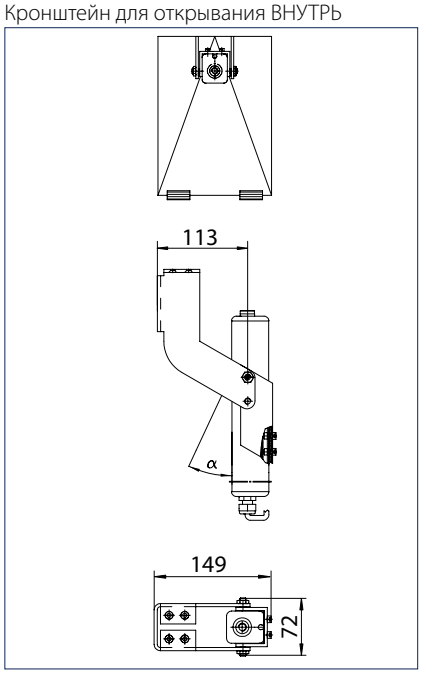

МОНТАЖ - синхронное исполнение, 2 привода

Синхронная установка на основной замыкающей кромке

Макс. вес створки 200 кг, ширина створки < 2400 мм

Стандартный кронштейн

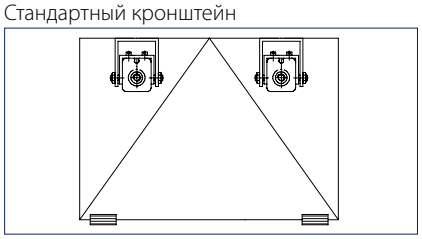

Кронштейн для открывания ВНУТРЬ

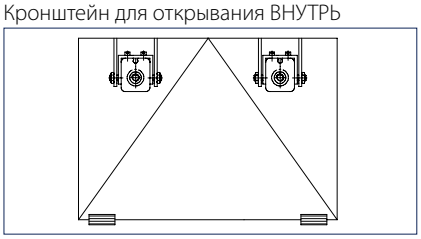

Синхронная установка на вспомогательной замыкающей кромке

Поворотный кронштейн

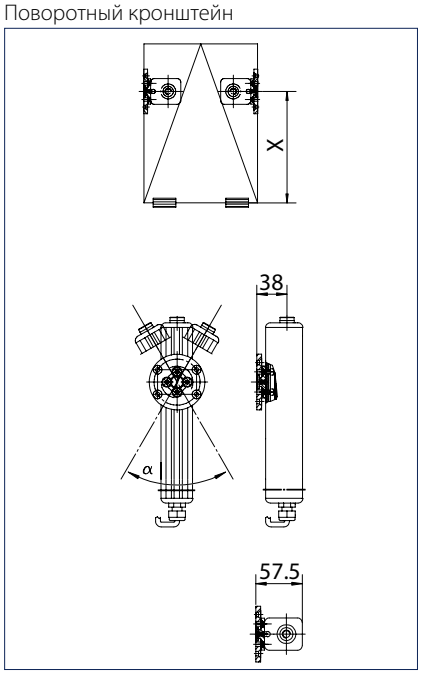

Поворотный кронштейн

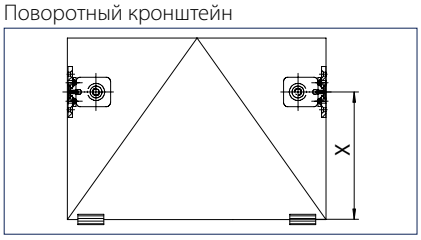

Расчет угла открывания при использовании поворотного кронштейна

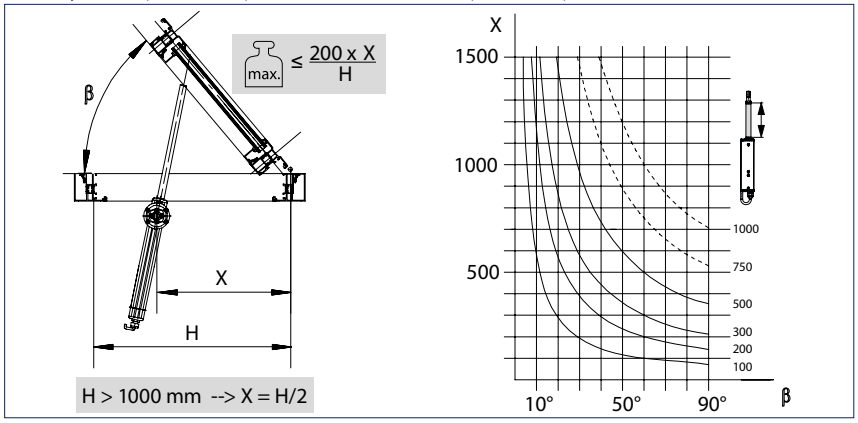

H = Вспомогательная замыкающая кромка
X = Размер упора
β = Угол открывания

МОНТАЖ В ЗАВИСИМОСТИ ОТ ПРОФИЛЯ

Wicona Wictec 50/60, монтаж на основную замыкающую кромку

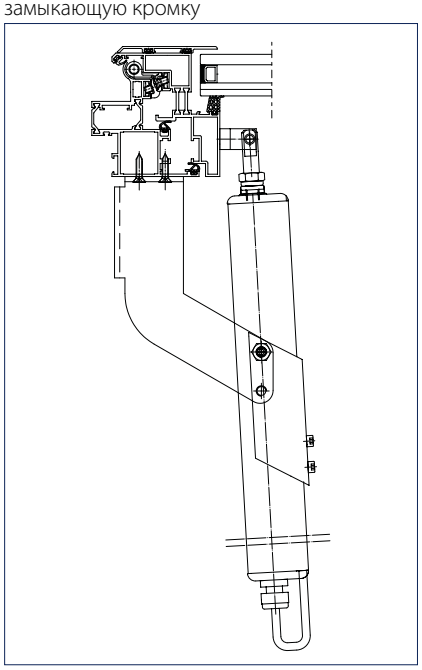

Кронштейн для открывания внутрь E 250, вкл. стандартный створочный упор (идент. № 027218)

Wicona Wictec 50/60, монтаж на вспомогательную замыкающую кромку

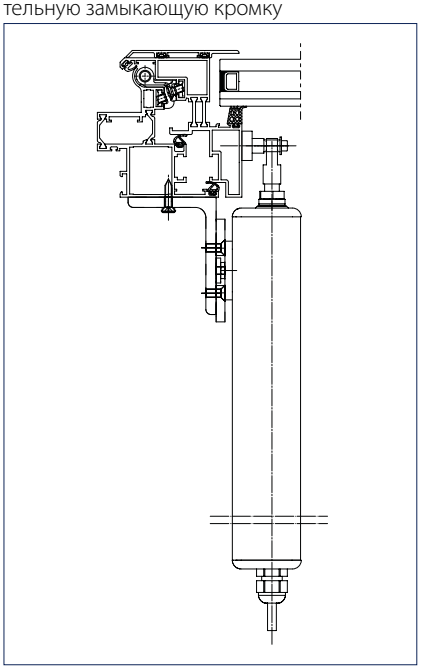

Створочный упор E 1500 NSK W-HU (идент. № 136187)
Поворотный кронштейн E 250 NSK, вкл. уголок кронштейна E 250 и рым-болт ø 8 мм (идент. № 138367)

Schüco AWS57, монтаж на основную замыкающую кромку

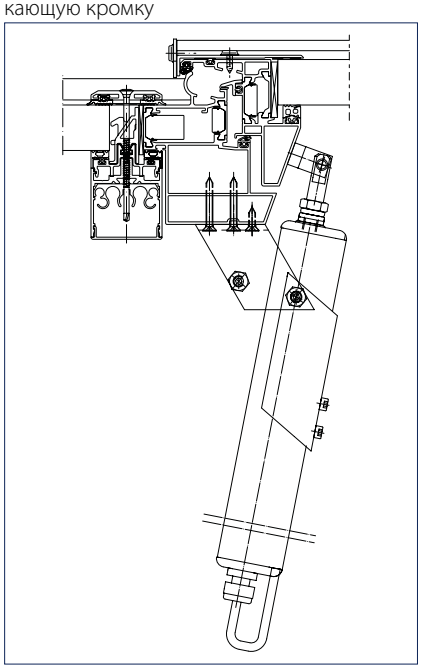

Стандартный кронштейн E 250, вкл. стандартный створочный упор (идент. № 019032)

Schüco AWS57, монтаж на вспомогательную замыкающую кромку

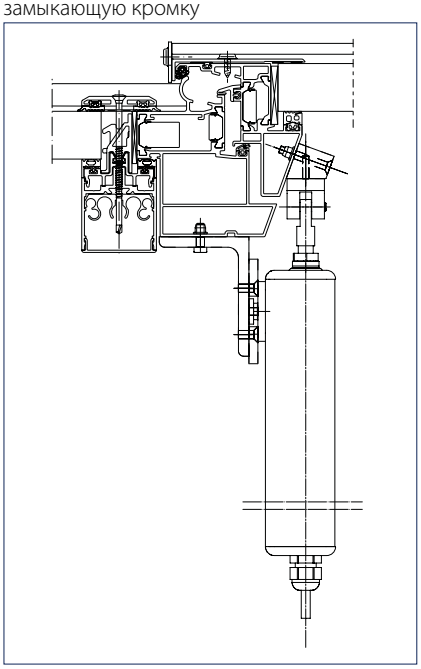

Переходник для кронштейна E 250 NSK S (идент. № 138370)
Поворотный кронштейн E 250 NSK (идент. № 116112)
Уголок E 250 NSK (идент. № 138369)

Решения для профилей Heroal, Alcoa, Hueck и Aluprof даны в монтажной схеме 45130-EP-002.

GEZE E 250 NT

ИНФОРМАЦИЯ ДЛЯ ЗАКАЗА

Обозначение	Ход	Исполнение	Идент. №
GEZE E 250 NT	100 мм	EV1	146499
	100 мм	белый RAL 9016	146500
	100 мм	согласно RAL	146651
	150 мм	EV1	146652
	150 мм	белый RAL 9016	146653
	150 мм	согласно RAL	146654
	200 мм	EV1	146655
	200 мм	белый RAL 9016	146656
	200 мм	согласно RAL	146657
	230 мм	EV1	146658
	230 мм	белый RAL 9016	146659
	230 мм	согласно RAL	146660
	300 мм	EV1	146661
	300 мм	белый RAL 9016	146662
	300 мм	согласно RAL	146663
	500 мм	EV1	146664
	500 мм	белый RAL 9016	146665
	500 мм	согласно RAL	146666
	750 мм	EV1	146670
	750 мм	белый RAL 9016	146671
	750 мм	согласно RAL	146672
	1000 мм	EV1	146673
	1000 мм	белый RAL 9016	146674
	1000 мм	согласно RAL	146675
GEZE E 250 NT - специальное исполнение Конфигурированию подлежат: Длина хода, длина кабеля, цвет			146676

Обозначение	Исполнение	Идент. №
Комплектующие		
Поворотный кронштейн E 250 NT NSK с рым-болотом и уголком кронштейна, подходит для монтажа на вспомогательную замыкающую кромку мансардных окон		138367
Поворотный кронштейн E 250 NT с рым-болтами и створочным упором	EV1	116112
	белый RAL 9016	116113
	согласно RAL	116114
Кронштейн ВНУТРЬ E 250 NT с рым-болтами и створочным упором	EV1	027218
	белый RAL 9016	027223
	согласно RAL	027222
Стандартный кронштейн E 250 NT с рым-болтами и створочным упором	EV1	019032
	белый RAL 9016	020879
	согласно RAL	020878
Переходник для кронштейна E 250 NT NSK-S для монтажа на вспомогательную замыкающую кромку мансардных окон (Schüco AWS57 RO)		138370
Рым-болт E 250 NT DRM для монтажа на вспомогательную замыкающую кромку мансардных окон		138368
Уголок E 250 NT NSK для монтажа на вспомогательную замыкающую кромку мансардных окон		138369
Створочный упор E 1500 HSK HE для монтажа на основную замыкающую кромку мансардных окон (Heroal), также подходит для E 250 NT		136190
Створочный упор E 1500 HSK A-HU для монтажа на вспомогательную замыкающую кромку мансардных окон (Alcoa AA 100, Hueck VF 50/60), также подходит для E 250 NT		136189
Створочный упор E 1500 NSK HE для монтажа на вспомогательную замыкающую кромку мансардных окон (Heroal 85 D), также подходит для E 250 NT		136188
Створочный упор E 1500 NSK W-HU для монтажа на вспомогательную замыкающую кромку мансардных окон (Wicona WT 50/60, Hueck 85 E), также подходит для E 250 NT		136187
Створочный упор E 1500/E 3000 NSK AP для монтажа на вспомогательную замыкающую кромку мансардных окон (Aluprof MB-SR50), также подходит для E 250 NT		140713

Поворотный кронштейн E 250 NT (116112)

Кронштейн ВНУТРЬ E 250 NT (027218)

Стандартный кронштейн E 250 NT (019032)

GEZE E 250 NT

Шпиндельный электропривод GEZE E 350 N

Компактный привод в исполнении 230 В

Шпиндельные электроприводы RWA GEZE представляют собой компактное решение для открывания и закрывания нижнеподвесных, откидных и распашных створок, а также встроенных на крыше окон и световых куполов. Подходит для ежедневной вентиляции Благодаря его небольшим габаритным размерам и требовательным детализированным решениям, как, например, внутрилежащему кабелепроводу и механическому отключению нагрузки, он является идеальным приводом для прямого раскрывания вентиляционных окон. В комбинации с системой открывания и запирания OL 350 EN, OL 360 EN и OL 370 EN двигатель открывает окна на большую ширину при небольшом ходе шпинделя.

GEZE E 350 N

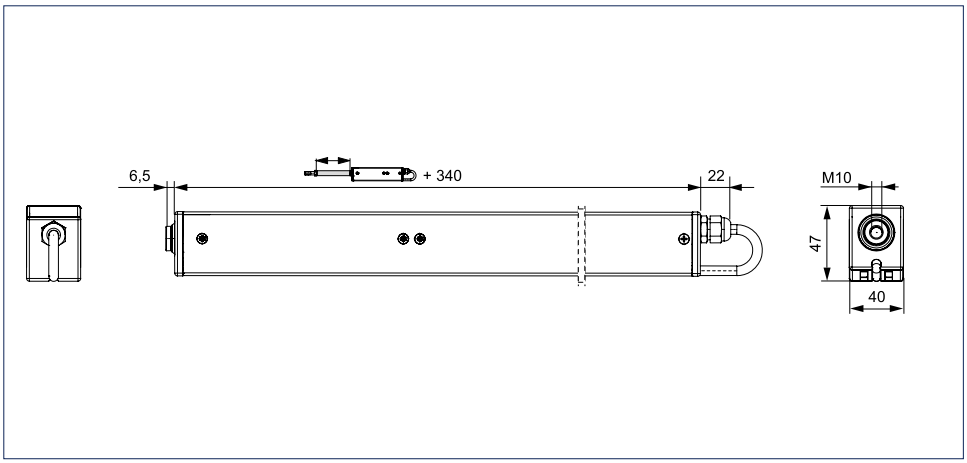

Область применения

- Подходит для естественной вентиляции (230 В)
- Для прямого раскрывания окон фасадов и крыш, а также световых куполов
- Створки, открывающиеся внутрь и наружу
- Только для одинарного режима работы Для синхронного режима работы доступен E 250 NT с блоком питания

ТЕХНИЧЕСКИЕ ХАРАКТЕРИСТИКИ

Характеристики продукта	GEZE E 350 N
Спецификация	
Возможная длина хода	100 мм, 150 мм, 200 мм, 230 мм, 300 мм, 500 мм, 700 мм, 750 мм, 1000 мм
Скорость открывания при вентиляции	5 мм/с
Электрические характеристики	
Рабочее напряжение	230 В перем. тока
Потребление тока	0,15 А
Потребляемая мощность (макс.)	35 Вт
Время включения	50 %
Длина соединительного кабеля	2,5 м
Сечение кабеля	3 м 0,75 мм^2
Диапазон температур	-20 - 70 °C
Степень / класс защиты	IP65 / II
Функции	
Отключение в конечном выдвинутом положении	механическое отключение нагрузки
Отключение в конечном задвинутом положении	механическое отключение нагрузки
Отключение при перегрузке	●

● = ДА

ВИДЫ МОНТАЖА

Мансардные окна и световые купола, открывающиеся НАРУЖУ

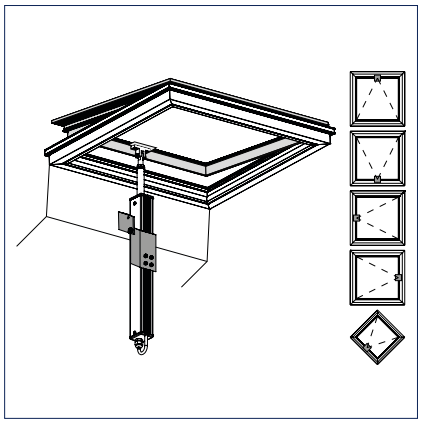

Стандартный кронштейн

Нижне- и верхнеподвесные, поворотные и мансардные окна, открывающиеся ВНУТРЬ и НАРУЖУ

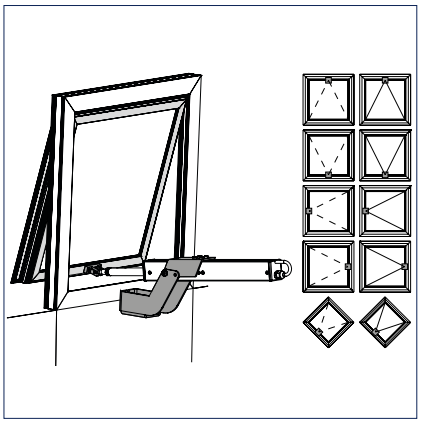

Кронштейн для открывания ВНУТРЬ

GEZE E 350 N

ИНФОРМАЦИЯ ДЛЯ ЗАКАЗА

Обозначение	Ход	Исполнение	Идент. №
GEZE E 350 N	100 мм	EV1	086121
	100 мм	белый RAL 9016	086124
	150 мм	EV1	086126
	150 мм	белый RAL 9016	086129
	200 мм	EV1	086131
	200 мм	белый RAL 9016	086134
	230 мм	EV1	086136
	230 мм	белый RAL 9016	086139
	300 мм	EV1	086141
	300 мм	белый RAL 9016	086144
	500 мм	EV1	086146
	500 мм	белый RAL 9016	086149
	700 мм	EV1	086151
	700 мм	белый RAL 9016	086154
	750 мм	EV1	086156
	750 мм	белый RAL 9016	086159
	1000 мм	EV1	086161
	1000 мм	белый RAL 9016	086164
Комплектующие			
Стандартный кронштейн E 250 NT / E 350 N с рым-болтами и створочным упором		EV1	019032
		белый RAL 9016	020879
		согласно RAL	020878
Кронштейн ВНУТРЬ E 250 NT /E 350 N с рым-болтами и створочным упором		EV1	027218
		белый RAL 9016	027223
		согласно RAL	027222
Ограничение хода 230 В перем. тока			084147
Позиционная обратная связь для E 350 N			083941

Стандартный кронштейн E 250 NT / E 350 N (019032)

Кронштейн ВНУТРЬ E 250 / E 350 N (027218)

Шпиндельные приводы GEZE E 1500 N

Шпиндельный электропривод для систем дымо- и теплоотвода, устанавливаемый на тяжелые створки как в одинарном, так и синхронном исполнении

Шпиндельный привод GEZE E 1500 N предназначен для особо тяжелых створок в окнах фасадов и крыш. Привлекательный дизайн достигается за счет изящной формы. Отличительными особенностями этого высококачественного шпиндельного электропривода являются прочное, устойчивое к коррозии исполнение, встроенное устройство замедления в конечном положении, алюминиевый корпус и силиконовый соединительный кабель. Привод может применяться в составе систем естественного дымо- и теплоотвода, дымоудаления, для ежедневного проветривания. Для особо тяжелых створок с основной замыкающей кромкой шириной более 1200 мм рекомендуется синхронное исполнение. Комплект Syncro состоит из двух шпиндельных приводов E 1500 N со встроенным устройством синхронного управления.

GEZE E 1500 N

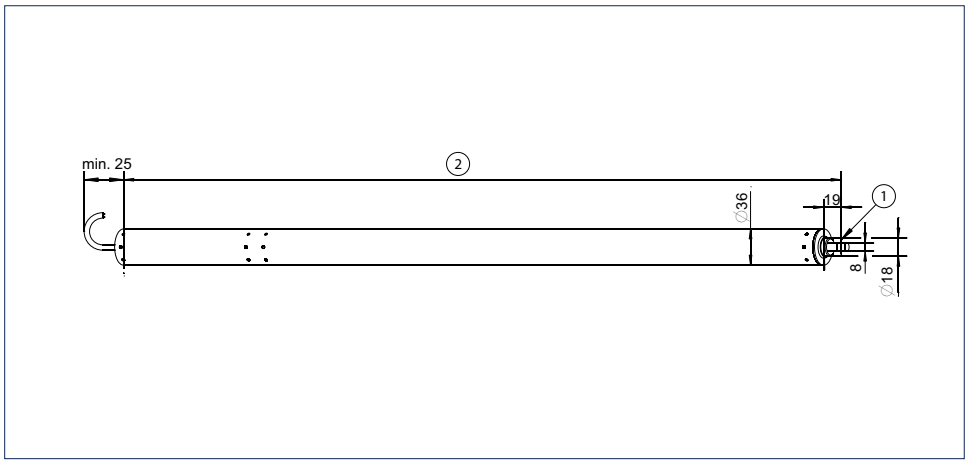

1 = ø 6 мм с опорной втулкой, ø 8 мм без опорной втулки
2 = ок. 302 мм + ход (одинарное исполнение), ок. 342 mm + ход (синхронное исполнение)

Область применения

- Тяжелые оконные элементы фасадов и крыш
- Нижнеподвесные, поворотные, верхнеподвесные и мансардные окна
- Створки, открывающиеся внутрь и наружу
- Системы естественной вентиляции, установки дымо- и теплоотвода (RWA)
- Возможно применение в составе систем приточно-вытяжной вентиляции
- Синхронизация 4 приводов
- Деревянные, пластиковые и алюминиевые рамы
- Монтаж на раму или на створку

GEZE E 1500 N

ТЕХНИЧЕСКИЕ ХАРАКТЕРИСТИКИ

Характеристики продукта	GEZE E 1500 N
Общие сведения	
Размеры (Ш x В x Г)	Ход + 302, Ø 36 мм
Спецификация	
Возможная длина хода	300 мм, 400 мм, 500 мм, 750 мм, 1000 мм
Скорость открывания для дымо- и теплоотвода (RWA)	4 мм/с
Скорость открывания при вентиляции	4 мм/с
Усилие тяги (макс.)	1500 Н
Усилие нажима (макс.)	1500 Н
Электрические характеристики	
Рабочее напряжение	24 В пост. тока
Потребление тока	0,8 А
Потребляемая мощность (макс.)	20 Вт
Время включения	30 %
Длина соединительного кабеля	2,5 м
Сечение кабеля	3 x 1 мм^2
Диапазон температур	-5 – 75 °C
Степень / класс защиты	IP65 / III
Функции	
Тип дополнительного запора	Привод запирания
Способ уменьшения хода	Заводская настройка
Отключение в конечном выдвинутом положении	электронное
Отключение в конечном задвинутом положении	электронное
Отключение при перегрузке	●

● = ДА

Нижнеподвесные, верхнеподвесные, поворотные окна с открыванием ВНУТРЬ

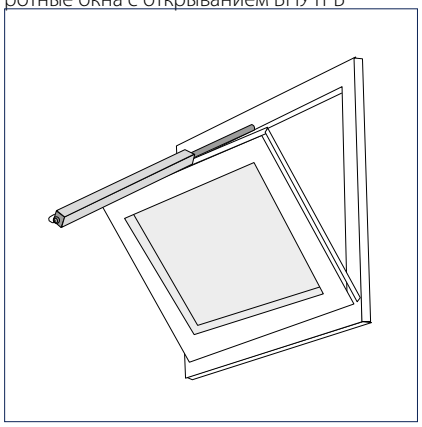

Максимально допустимая длина хода: 500 мм

Нижнеподвесные, верхнеподвесные, поворотные окна с открыванием НАРУЖУ

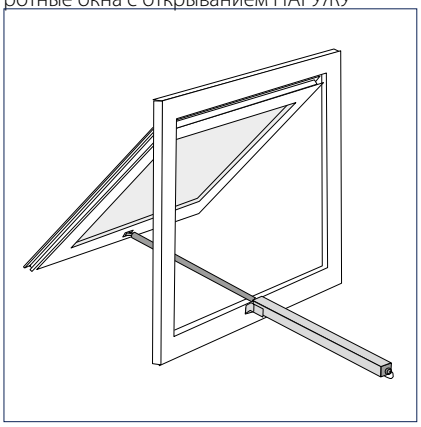

Максимально допустимая длина хода: 500 мм

Мансардные окна и световые купола

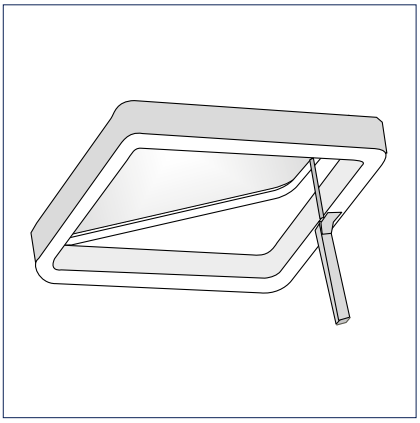

Возможен монтаж на основную и вспомогательную кромку

Размеры створок для нижнеподвесных и верхнеподвесных окон

Тип окна	Минимальная высота створки		Максимальная ширина створки	
	Ход 300 мм	Ход 500 мм	Одинарное исполнение	Синхронное исполнение
Нижнеподвесное окно внутрь	650 мм	1200 мм	макс. 1200 мм	макс. 2400 мм
Верхнеподвесное окно наружу	400 мм	400 мм	макс. 1200 мм	макс. 2400 мм

Вес створок для нижнеподвесных и верхнеподвесных окон

Нижнеподвесное окно	Ход 300 мм		Ход 500 мм	
Высота створки	Одинарное исполнение	Синхронное исполнение	Одинарное исполнение	Синхронное исполнение
650-1200 мм	макс. 200 кг	макс. 400 кг	макс. 170 кг	макс. 340 кг
1200-1700 мм	макс. 250 кг	макс. 500 кг	макс. 200 кг	макс. 400 кг

Верхнеподвесное окно	Ход 300 мм		Ход 500 мм	
Высота створки	Одинарное исполнение	Синхронное исполнение	Одинарное исполнение	Синхронное исполнение
400- 650 мм	макс. 180 кг	макс. 360 кг	макс. 150 кг	макс. 300 кг
650-1200 мм	макс. 200 кг	макс. 400 кг	макс. 170 кг	макс. 340 кг
1200-1700 мм	макс. 250 кг	макс. 500 кг	макс. 200 кг	макс. 400 кг

МОНТАЖ ПРИ ПОМОЩИ КРОНШТЕЙНА ДЛЯ МАНСАРДНЫХ ОКОН H40

Кронштейн GEZE E 1500 H40 предназначен для крепления привода на раме мансардного окна.

Внимание: В диаграммах и таблицах содержатся ориентировочные данные, относящиеся к областям применения, описанным ниже. При других монтажных условиях требуется расчет параметров в зависимости от объекта.

Пример установки

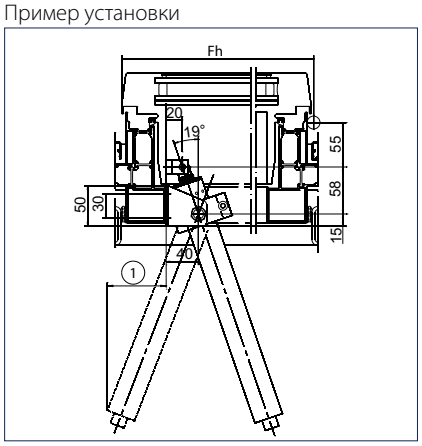

Fh = Высота створки
1 = Свободное место под окном для движения привода при открывании окна, см. диаграмму

Угол открывания и место для движения

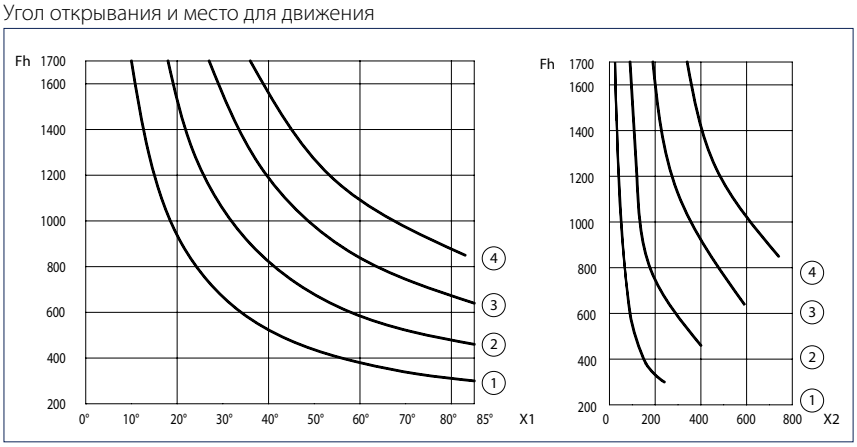

X1 = Угол открывания
X2 = Место для движения (мм)
Fh = Высота створки (мм)
1 = Ход 300
2 = Ход 500
3 = Ход 750
4 = Ход 1000

Минимальная высота створки мансардного окна для установки E 1500 N (ориентировочные значения*)

Ход E 1500 N	Высота створки Fh	Угол открывания	Свободное место под окном для перемещения привода
1000 мм	850 мм	прибл. 85°	мин. 740 мм
750 мм	640 мм	прибл. 85°	мин. 590 мм
500 мм	460 мм	прибл. 85°	мин. 400 мм
300 мм	300 мм	прибл. 85°	мин. 240 мм

* В связи с большим разнообразием оконных профилей и монтажных условий здесь приводятся ориентировочные значения. В случае предельных значений рекомендуется провести испытание конструкции перед установкой.

Пример: Требуемое место для движения привода под мансардным окном с шириной открывания прибл. 60°

Ход E 1500 N	Высота створки Fh	Угол открывания	Свободное место под окном для перемещения привода
1000 мм	1100 мм	прибл. 60°	мин. 540 мм
750 мм	850 мм	прибл. 60°	мин. 410 мм
500 мм	600 мм	прибл. 60°	мин. 270 мм
300 мм	380 мм	прибл. 60°	мин. 160 мм

Свободное место под окном, необходимое для движения привода, зависит от высоты створки (чем больше высота створки, тем меньше места требуется).

МОНТАЖ ПРИ ПОМОЩИ КРОНШТЕЙНА ДЛЯ МАНСАРДНЫХ ОКОН H86

Кронштейн E 1500 H86 предназначен для крепления привода на раме мансардного окна.

Внимание: В диаграммах и таблицах содержатся ориентировочные данные, относящиеся к областям применения, указанным ниже. При других монтажных условиях требуется расчет параметров в зависимости от объекта.

Пример установки

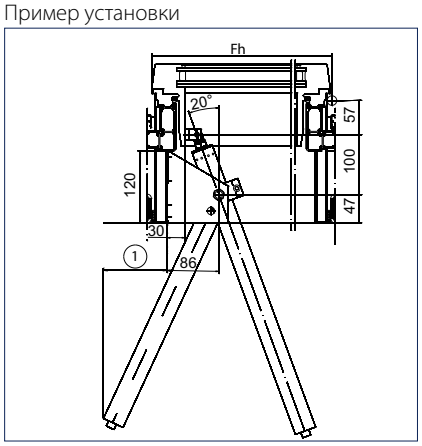

Fh = Высота створки
1 = Свободное место под окном для движения привода при открывании окна, см. диаграмму

Угол открывания и место для движения

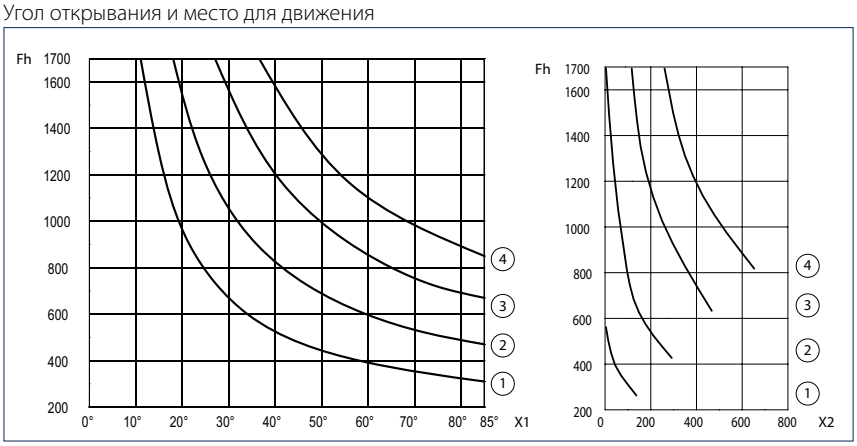

X1 = Угол открывания
X2 = Место для движения (мм)
Fh = Высота створки (мм)
1 = Ход 300
2 = Ход 500
3 = Ход 750
4 = Ход 1000

Минимальная высота створки мансардного окна для установки E 1500 N (ориентировочные значения*)

Ход E 1500 N	Высота створки Fh	Угол открывания	Свободное место под окном для перемещения привода
1000 мм	850 мм	прибл. 85°	мин. 640 мм
750 мм	670 мм	прибл. 85°	мин. 460 мм
500 мм	470 мм	прибл. 85°	мин. 290 мм
300 мм	310 мм	прибл. 85°	мин. 140 мм

* В связи с большим разнообразием оконных профилей и монтажных условий здесь приводятся ориентировочные значения.
В случае предельных значений рекомендуется провести испытание конструкции перед установкой.

Пример: Требуемое место для движения привода под мансардным окном с шириной открывания прибл. 60°

Ход E 1500 N	Высота створки Fh	Угол открывания	Свободное место под окном для движения привода
1000 мм	1100 мм	прибл. 60°	мин. 460 мм
750 мм	850 мм	прибл. 60°	мин. 320 мм
500 мм	600 мм	прибл. 60°	мин. 180 мм
300 мм	400 мм	прибл. 60°	мин. 70 мм

Свободное место под окном, необходимое для движения привода, зависит от высоты створки
(чем больше высота створки, тем меньше места требуется).

ИНФОРМАЦИЯ ДЛЯ ЗАКАЗА

Обозначение	Ход	Исполнение	Идент. №
GEZE E 1500 N	300 мм	EV1	141894
	300 мм	белый RAL 9016	141895
	300 мм	согласно RAL	141896
	400 мм	EV1	141897
	400 мм	белый RAL 9016	141898
	400 мм	согласно RAL	141899
	500 мм	EV1	141900
	500 мм	белый RAL 9016	141911
	500 мм	согласно RAL	141912
	750 мм	EV1	141913
	750 мм	белый RAL 9016	141914
	750 мм	согласно RAL	141915
	1000 мм	EV1	141916
	1000 мм	белый RAL 9016	141917
	1000 мм	согласно RAL	141918
GEZE E 1500 N специальное исполнение Конфигурированию подлежат: Длина хода, штекерное соединение, длина кабеля, цвет		EV1	141944
		согласно RAL	141945
GEZE E 1500 N SYNCRO	300 мм	EV1	141919
	300 мм	белый RAL 9016	141920
	300 мм	согласно RAL	141931
	400 мм	EV1	141932
	400 мм	белый RAL 9016	141933
	400 мм	согласно RAL	141934
	500 мм	EV1	141935
	500 мм	белый RAL 9016	141936
	500 мм	согласно RAL	141937
	750 мм	EV1	141938
	750 мм	белый RAL 9016	141939
	750 мм	согласно RAL	141940
	1000 мм	EV1	141941
	1000 мм	белый RAL 9016	141942
	1000 мм	согласно RAL	141943
GEZE E 1500 N SYNCRO специальное исполнение В комплекте 2 привода со встроенным блоком синхронного управления		EV1	141946
		согласно RAL	141947
Комплектующие			
Кронштейн E 1500 NSK S-W-HU для монтажа на вспомогательную замыкающую кромку мансардных окон (Schüco AWS57 RO, Wicona WT 50/60, Hueck VF 50/60)			136184
Кронштейн E 1500 NSK для монтажа на вспомогательную замыкающую кромку мансардных окон			130524
Уголок кронштейна E 1500 для монтажа на основную замыкающую кромку мансардных окон			136201
Зажимное кольцо E 1500		серебристый цвет	121215
		белый RAL 9016	121216
		согласно RAL	121217
Створочный упор E 1500 FS		серебристый цвет	123085
		белый RAL 9016	123086
		согласно RAL	123087

GEZE E 1500 N

Обозначение	Ход	Исполнение	Идент. №
Створочный упор E 1500 HSK HE для монтажа на основную замыкающую кромку мансардных окон (Heroal), также подходит для E 250 NT			136190
Створочный упор E 1500 HSK A-HU для монтажа на вспомогательную замыкающую кромку мансардных окон (Alcoa AA 100, Hueck VF 50/60), также подходит для E 250 NT			136189
Створочный упор E 1500 NSK HE для монтажа на вспомогательную замыкающую кромку мансардных окон (Heroal 85 D), также подходит для E 250 NT			136188
Створочный упор E 1500 NSK W-HU для монтажа на вспомогательную замыкающую кромку мансардных окон (Wicona WT 50/60, Hueck 85 E), также подходит для E 250 NT			136187
Створочный упор E 1500/E 3000 NSK AP для монтажа на вспомогательную замыкающую кромку мансардных окон (Aluprof MB-SR50), также подходит для E 250 NT			140713
Створочный упор E 1500/E 3000 NSK S для монтажа на вспомогательную замыкающую кромку мансардных окон (Schüco AWS57 RO)			136186
Кронштейн H40 E 1500 для мансардных окон		серебристый цвет	121221
		белый RAL 9016	121222
		согласно RAL	121223
Кронштейн H86 E 1500 для мансардных окон		серебристый цвет	121224
		белый RAL 9016	121225
		согласно RAL	121226

Створочный упор E 1500

Створочный упор E 1500 FS (123085)

Зажимное кольцо E 1500 (121215)

Кронштейн E 1500

Кронштейн H40 E 1500 для мансардных окон (121221)

Кронштейн H86 E 1500 для мансардных окон (121224)

Шпиндельный привод GEZE E 1500 S

Скоростной шпиндельный привод, устанавливаемый на тяжелые створки мансардных окон как в одинарном, так и синхронном исполнении

Шпиндельный привод GEZE E 1500 S, отличающийся высоким усилием нажима и скоростью, предназначен для автоматического открывания и закрывания мансардных окон. Привод проходит полный ход (до 1000 мм) за менее чем 60 секунд. Для особо больших и тяжелых мансардных окон с шириной створки более 1200 мм рекомендуется установка шпиндельных приводов E 1500 S в синхронном исполнении со встроенной регулировкой плавности хода. Отличительными особенностями этого высококачественного шпиндельного электропривода являются прочное, устойчивое к коррозии исполнение, встроенное устройство замедления в конечном положении, алюминиевый корпус и силиконовый соединительный кабель.

GEZE E 1500 S

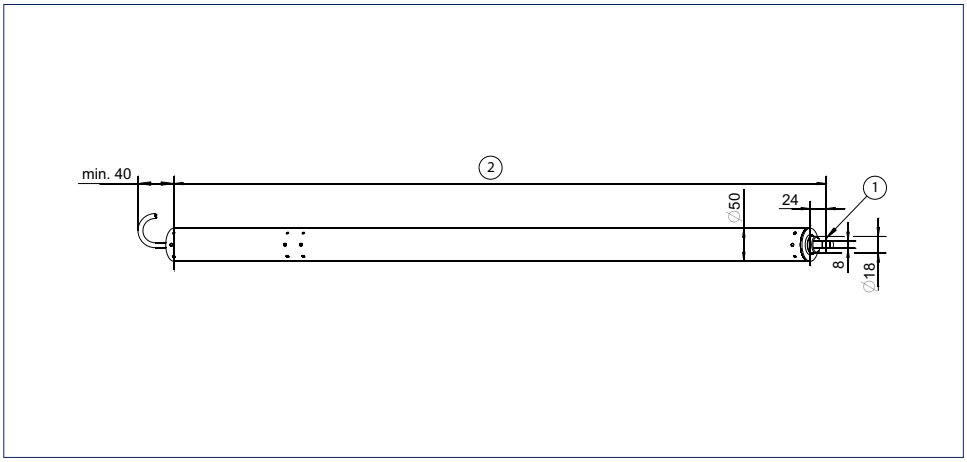

1 = ø 6 мм с опорной втулкой, ø 8 мм без опорной втулки
2 = ок. 465 мм + ход

Область применения

- Открывающиеся наружу мансардные окна
- Естественная вентиляция, дымо- и теплоотвод (RWA), устройства дымо- и теплоотвода естественного действия (NRWG)
- Системы вытяжной вентиляции
- Синхронизация 4 приводов
- Деревянные, пластиковые и алюминиевые рамы
- Монтаж на раму

GEZE E 1500 S

ТЕХНИЧЕСКИЕ ХАРАКТЕРИСТИКИ

Характеристики продукта	GEZE E 1500 S
Общие сведения	
Размеры (Ш x В x Г)	Ход + 465, Ø 50 мм
Спецификация	
Возможная длина хода	500 мм, 750 мм, 1000 мм
Скорость открывания для дымо- и теплоотвода (RWA)	16 мм/с
Скорость открывания при вентиляции	16 мм/с
Усилие тяги (макс.)	1500 Н
Усилие нажима (макс.)	1500 Н
Электрические характеристики	
Рабочее напряжение	24 В пост. тока
Потребление тока	4 А
Потребляемая мощность (макс.)	75 Вт
Время включения	30 %
Длина соединительного кабеля	3 м
Сечение кабеля	3 x 1 мм^2
Диапазон температур	-5 – 75 °C
Степень / класс защиты	IP54 / III
Функции	
Тип дополнительного запора	Привод запирания
Способ уменьшения хода	Заводская настройка
Отключение в конечном выдвинутом положении	электронное
Отключение в конечном задвинутом положении	электронное
Полное раскрытие в течение 60 сек.	да, до 1000 мм хода
Сертифицировано как устройство дымо- и теплоотвода естественного действия (NRWG)	да, до 1000 мм хода

• = ДА

МОНТАЖ

Слуховое окно

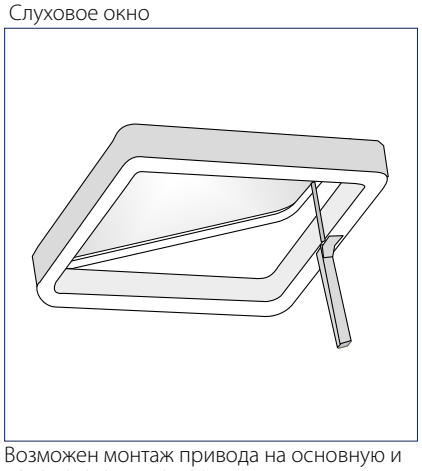

Возможен монтаж привода на основную и вспомогательную кромку

Слуховое окно	Одинарное исполнение	Синхронное исполнение
Вес створок для всех длин хода	макс. 180 кг	макс. 360 кг
Максимальная ширина створки	макс. 1200 мм	макс. 2400 мм

Для работы в синхронном режиме необходимы два привода GEZE E 1500 S Syncro и внешний блок синхронного управления E 1500 S.

ИНФОРМАЦИЯ ДЛЯ ЗАКАЗА

Обозначение	Ход	Исполнение	Идент. №
GEZE E 1500 S	500 мм	EV1	162381
	750 мм	EV1	162382
	1000 мм	EV1	162383
GEZE E 1500 S Конфигурированию подлежат: Длина хода, длина кабеля, цвет		согласно RAL	162384
GEZE E 1500 S SYNCRO В комплекте 2 привода со встроенным блоком синхронного управления	500 мм	EV1	162385
	750 мм	EV1	162386
	1000 мм	EV1	162387
GEZE E 1500 S SYNCRO Конфигурированию подлежат: Ход, длина кабеля, цвет, синхронизация 2-4 приводов		согласно RAL	162388
Комплектующие			
Кронштейн E 3000 для мансардные окон		серебристый цвет	121280
		белый RAL 9016	121291
		согласно RAL	121292
Кронштейн E 3000 NSK S для монтажа на вспомогательную замыкающую кромку мансардные окон (Schüco AWS57 RO) Объем поставки без зажимного кольца, идент. № 121274			136183
Кронштейн E 3000 NSK для монтажа на вспомогательную замыкающую кромку мансардные окон. Объем поставки без зажимного кольца, идент. № 121274			130525
Уголок кронштейна E 3000 HSK для монтажа на основную замыкающую кромку мансардные окон			136202
Уголок кронштейна E 3000 NSK для монтажа на вспомогательную замыкающую кромку мансардные окон			136203
Уголок кронштейна E 3000 NSK AP для монтажа на вспомогательную замыкающую кромку мансардные окон			140714
Зажимное кольцо E 3000		серебристый цвет	121274
		белый RAL 9016	121275
		согласно RAL	121276
Створочный упор E 3000		серебристый цвет	121277
		белый RAL 9016	121278
		согласно RAL	121279
Створочный упор E 3000 HSK HE для монтажа на основную замыкающую кромку мансардные окон (Heroal 085 D)			136207
Створочный упор E 3000 HSK A-HU для монтажа на вспомогательную замыкающую кромку мансардные окон (Alcoa AA 100, Hueck VF 50/60)			136205
Створочный упор E 3000 NSK W-HU для монтажа на вспомогательную замыкающую кромку мансардные окон (Wicona WT 50/60, Hueck 85 E)			136204
Створочный упор E 1500/E 3000 NSK AP для монтажа на вспомогательную замыкающую кромку мансардные окон			140715
Створочный упор E 3000 NSK HE для монтажа на вспомогательную замыкающую кромку мансардные окон (Heroal 85 D)			136206

Шпиндельный привод GEZE E 3000

Шпиндельный привод для особо тяжелых мансардных окон

Шпиндельный привод GEZE E 3000, обладающий усилием тяги и нажима 3000 Н, предназначен для автоматического открывания и закрывания тяжелых мансардных окон весом до 600 кг в синхронном режиме. Для особо больших и тяжелых мансардных окон с шириной створки более 1200 мм рекомендуется установка E 3000 в синхронном исполнении со встроенной регулировкой плавности хода. Преимуществами этого высококачественного шпиндельного электропривода также являются стабильное антикоррозионное исполнение, встроенное устройство замедления в конечном положении, алюминиевый корпус и силиконовый соединительный кабель.

GEZE E 3000

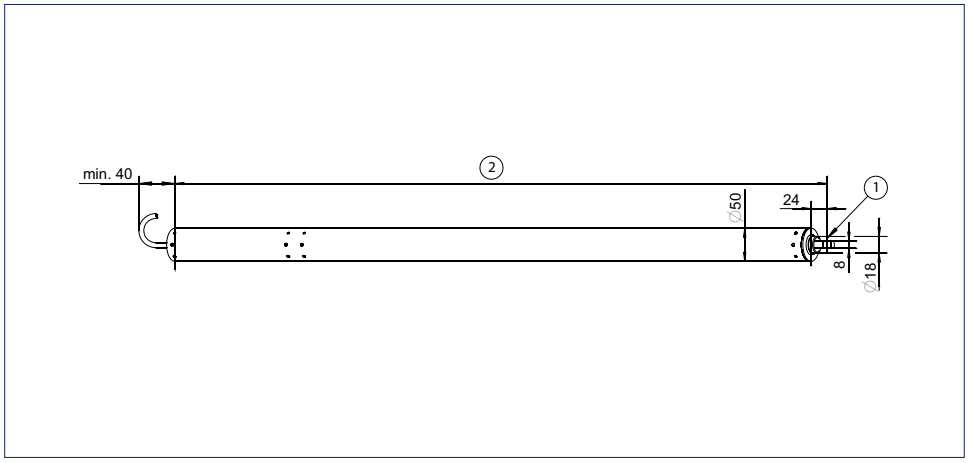

1 = ø 6 мм с опорной втулкой, ø 8 мм без опорной втулки
2 = ок. 465 мм + ход

Область применения

- Тяжелые, открывающиеся наружу мансардные окна
- Естественная вентиляция, дымо- и теплоотвод (RWA), устройства дымо- и теплоотвода естественного действия (NRWG)
- Системы вытяжной вентиляции
- Синхронизация 4 приводов
- Деревянные, пластиковые и алюминиевые рамы
- Монтаж на раму

ТЕХНИЧЕСКИЕ ХАРАКТЕРИСТИКИ

Характеристики продукта	GEZE E 3000
Общие сведения	
Размеры (Ш x В x Г)	Ход + 465, Ø 50 мм
Спецификация	
Возможная длина хода	500 мм, 750 мм, 1000 мм
Скорость открывания для дымо- и теплоотвода (RWA)	7,8 мм/с
Скорость открывания при вентиляции	7,8 мм/с
Усилие тяги (макс.)	3000 Н
Усилие нажима (макс.)	3000 Н
Электрические характеристики	
Рабочее напряжение	24 В пост. тока
Потребление тока	5 А
Потребляемая мощность (макс.)	75 Вт
Время включения	20 %
Длина соединительного кабеля	3 м
Сечение кабеля	3 x 1 мм^2
Диапазон температур	-5 – 75 °C
Степень / класс защиты	IP54
Функции	
Тип дополнительного запора	Привод запирания
Способ уменьшения хода	Заводская настройка
Отключение в конечном выдвинутом положении	электронное
Отключение в конечном задвинутом положении	электронное
Полное раскрытие в течение 60 сек.	да, до 300 мм хода
Сертифицировано как устройство дымо- и теплоотвода естественного действия (NRWG)	да, до 300 мм хода

• = ДА

МОНТАЖ

Слуховое окно

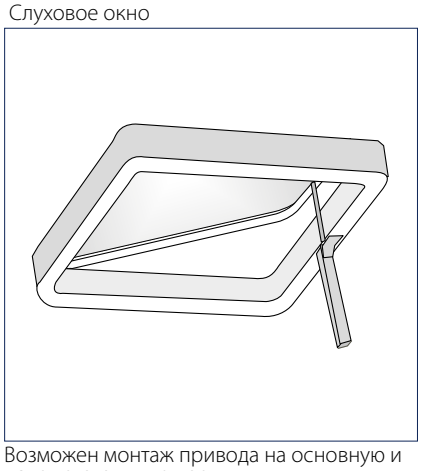

Возможен монтаж привода на основную и вспомогательную кромку

Расчет зоны движения

Свободное место под окном, необходимое для движения привода, зависит от высоты створки. Чем больше высота створки, тем меньше места требуется.

Применение	Одинарное исполнение	Синхронное исполнение
Вес створок для всех длин хода	макс. 300 кг	макс. 600 кг
Максимальная ширина створки	макс. 1200 мм	макс. 2400 мм

Указание: Для эксплуатации в одинарном режиме необходимо внешнее устройство отключения нагрузки E 3000. Для синхронного режима требуется блок синхронного управления E 3000.
Важно: Установка приводов в синхронном исполнении рекомендуется при ширине основной замыкающей кромки более 1,2 м в зависимости от оконного профиля.

МОНТАЖ ПРИ ПОМОЩИ КРОНШТЕЙНА ДЛЯ МАНСАРДНЫХ ОКОН H86

Кронштейн E 3000 H86 предназначен для крепления привода на раме мансардного окна. Данный кронштейн может использоваться также для E 1500 S.
Внимание: В диаграммах и таблицах содержатся ориентировочные данные, относящиеся к областям применения, описанным ниже. При других монтажных условиях требуется расчет параметров в зависимости от объекта.

Примеры монтажа

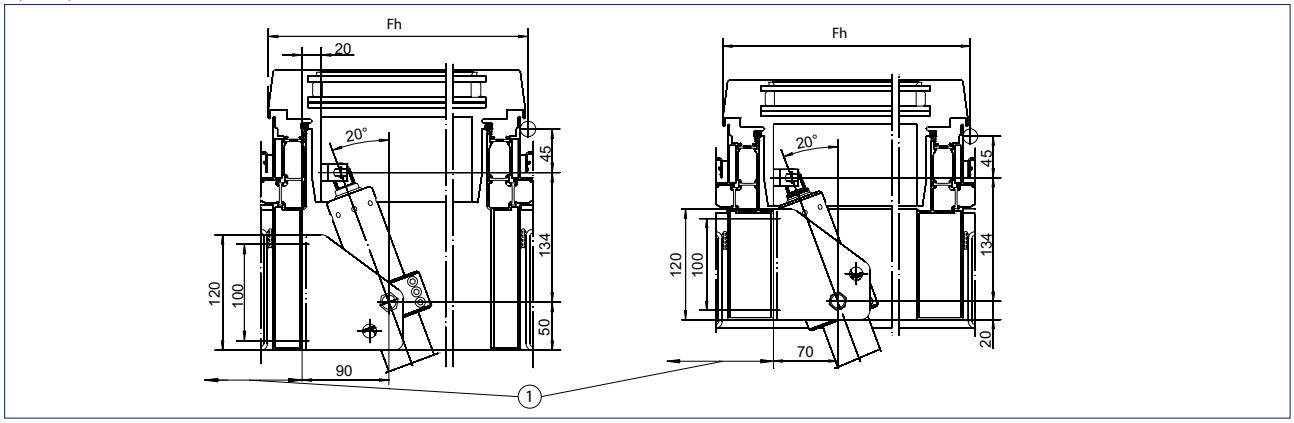

Fh = Высота створки
1 = Свободное место под окном для движения привода при открывании окна, см. диаграмму

Пример установки

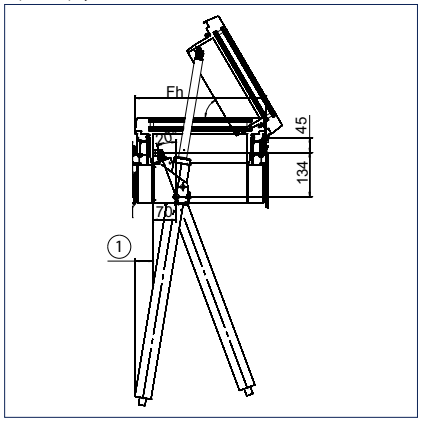

Fh = Высота створки
1 = Свободное место под окном для движения привода при открывании окна, см. диаграмму

Угол открывания и место для движения

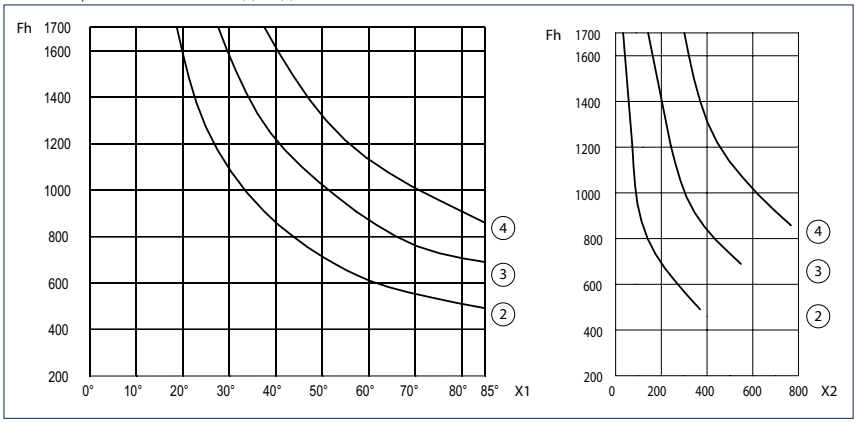

X1 = Угол открывания
X2 = Место для движения (мм)
Fh = Высота створки (мм)
2 = Ход 500
3 = Ход 750
4 = Ход 1000

Минимальная высота створки мансардного окна (ориентировочные значения)

Ход E 1500 S / E 3000	Высота створки Fh	Угол открывания	Свободное место под окном для перемещения привода
1000 мм	850 мм	прибл. 85°	мин. 770 мм
750 мм	680 мм	прибл. 85°	мин. 550 мм
500 мм	480 мм	прибл. 85°	мин. 370 мм

Пример: Требуемое место для движения привода под мансардным окном с шириной открывания прибл. 60°

Ход E 1500 S / E 3000	Высота створки Fh	Угол открывания	Свободное место под окном для перемещения привода
1000 мм	1100 мм	прибл. 60°	мин. 520 мм
750 мм	850 мм	прибл. 60°	мин. 380 мм
500 мм	600 мм	прибл. 60°	мин. 240 мм

Свободное место под окном, необходимое для движения привода, зависит от высоты створки (чем больше высота створки, тем меньше места требуется).

ИНФОРМАЦИЯ ДЛЯ ЗАКАЗА

Обозначение	Ход	Исполнение	Идент. №
GEZE E 3000	500 мм	EV1	162389
	750 мм	EV1	162390
	1000 мм	EV1	162391
GEZE E 3000 SYNCRO	500 мм	EV1	162393
	750 мм	EV1	162394
	1000 мм	EV1	162395
GEZE E 3000 - специальное исполнение Конфигурированию подлежат: Длина хода, длина кабеля, цвет		согласно RAL	162392
GEZE E 3000 SYNCRO - специальное исполнение Конфигурированию подлежат: Ход, длина кабеля, цвет, синхронизация 2-4 приводов		согласно RAL	162396
Комплектующие			
Кронштейн E 3000 для мансардных окон		серебристый цвет	121280
		белый RAL 9016	121291
		согласно RAL	121292
Кронштейн E 3000 NSK S для монтажа на вспомогательную замыкающую кромку мансардных окон (Schüco AWS57 RO) Объем поставки без зажимного кольца, идент. № 121274			136183
Кронштейн E 3000 NSK для монтажа на вспомогательную замыкающую кромку мансардных окон. Объем поставки без зажимного кольца, идент. № 121274			130525
Уголок кронштейна E 3000 HSK для монтажа на основную замыкающую кромку мансардных окон			136202
Уголок кронштейна E 3000 NSK для монтажа на вспомогательную замыкающую кромку мансардных окон			136203
Уголок кронштейна E 3000 NSK AP для монтажа на вспомогательную замыкающую кромку мансардных окон			140714
Зажимное кольцо E 3000		серебристый цвет	121274
		белый RAL 9016	121275
		согласно RAL	121276
Створочный упор E 3000		серебристый цвет	121277
		белый RAL 9016	121278
		согласно RAL	121279
Створочный упор E 3000 HSK HE для монтажа на основную замыкающую кромку мансардных окон (Heroal 085 D)			136207
Створочный упор E 3000 HSK A-HU для монтажа на вспомогательную замыкающую кромку мансардных окон (Alcoa AA 100, Hueck VF 50/60)			136205
Створочный упор E 3000 NSK W-HU для монтажа на вспомогательную замыкающую кромку мансардных окон (Wicona WT 50/60, Hueck 85 E)			136204
Створочный упор E 1500/E 3000 NSK AP для монтажа на вспомогательную замыкающую кромку мансардных окон			140715
Створочный упор E 3000 NSK HE для монтажа на вспомогательную замыкающую кромку мансардных окон (Heroal 85 D)			136206

Зажимное кольцо E 3000 (121274)

Створочный упор E 3000 (121277)

Кронштейн E 3000 для мансардных окон (121280)

Привод запирания GEZE Power lock

Привод запирания комбинируется с приводами Slimchain, Powerchain или E 250 NT

Привод запирания GEZE Power lock используется как системное решение в сочетании с цепными приводами Slimchain и Powerchain, а также со шпиндельным приводом E 250 NT. Он обеспечивает дополнительную безопасность и защиту от погодных явлений. Данное устройство в составе комплексных решений GEZE гарантирует безопасное открывание и запирание больших окон. Дизайн Power lock соответствует внешнему виду новых цепных и шпиндельных приводов. Электронное распознавание положения предотвращает открывание цепного привода, пока заблокирован привод запирания, и, следовательно, защищает от ошибок в управлении. Электронное отключение в конечном положении гарантирует защиту от ошибок в управлении и перегрузки.

GEZE Power lock

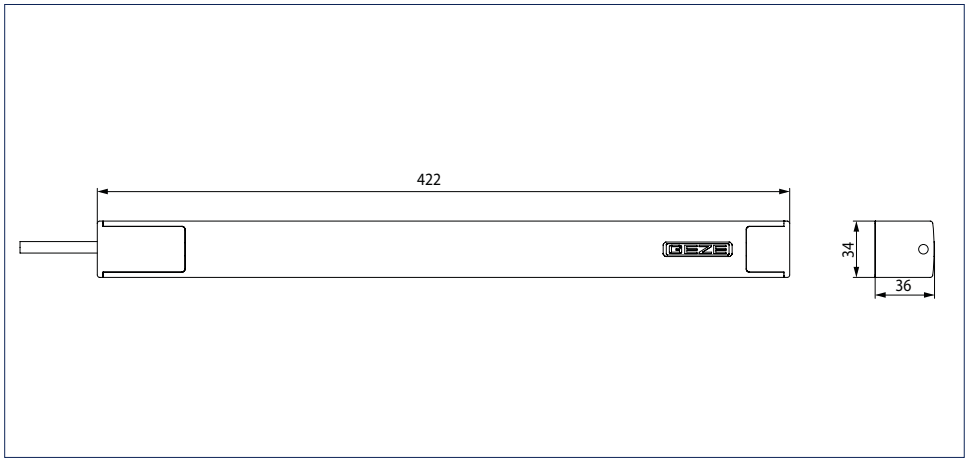

Область применения

- Дополнительная безопасность и защита от погодных явлений
- Системное решение для Slimchain, Powerchain и E 250 NT
- Открываемые внутрь нижнеподвесные, поворотные, верхнеподвесные, среднеподвесные и вращающиеся створки
- Естественная вентиляция, дымо- и теплоотвод (RWA), устройства дымо- и теплоотвода естественного действия (NRWG)
- Возможно применение в составе систем приточно-вытяжной вентиляции
- Деревянные, пластиковые и алюминиевые рамы
- Монтаж на раму или на створку

ТЕХНИЧЕСКИЕ ХАРАКТЕРИСТИКИ

Характеристики продукта	GEZE Power lock
Общие сведения	
Размеры (Ш x В x Г)	422 мм x 34 мм x 36 мм
Спецификация	
Возможная длина хода	22 мм
Скорость открывания при вентиляции	3,6 мм/с
Время блокировки/разблокировки	6 сек.
Точки блокировки (макс.)	6
Усилие тяги (макс.)	600 Н
Усилие нажима (макс.)	600 Н
Электрические характеристики	
Рабочее напряжение	24 В ± 25 %
Потребление тока	1,5 А
Потребляемая мощность (макс.)	36 Вт
Длина соединительного кабеля	2 м
Соединительный кабель увеличенной длины	5 м; 7,5 м
Сечение кабеля	4 x 0,75 мм^2
Диапазон температур	-5 – 70 °C
Степень / класс защиты	IP42 / III
Функции	
Регулируемая длина хода	●
Полное раскрытие в течение 60 сек.	да
Сертифицировано как устройство дымо- и теплоотвода естественного действия (NRWG)	●
Управление с помощью микропроцессора	встроено

● = ДА

МОНТАЖ

Монтаж на раму

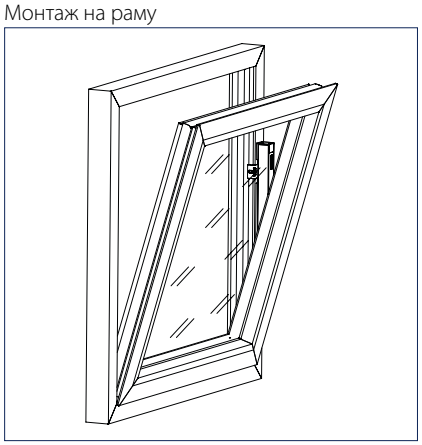

Монтаж на створку

МОНТАЖНЫЕ РАЗМЕРЫ – РЕКОМЕНДАЦИИ

Монтаж на створку

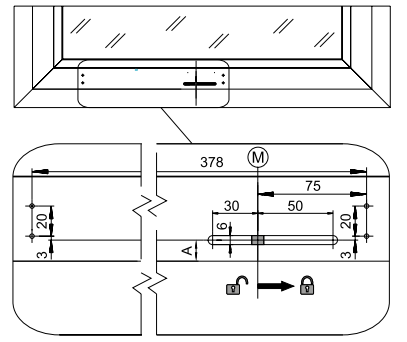

Монтаж на раму

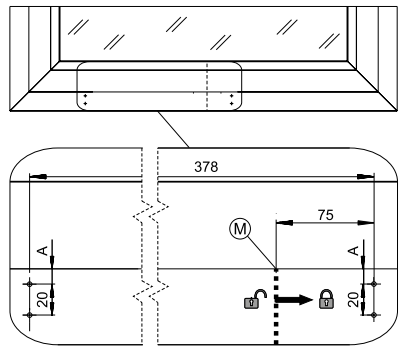

Материал	Производитель	Профильная система	Монтаж на раму	Монтаж на створку
			A	**B**
Алюминий	Aluprof	MB-60	10	13 [3]
		MB-70	10	13 [3]
	Gutmann	S70	9	13 [3]
	Heroal	065	10	13 [3]
		110ES	10	13 [3]
	Hueck	Lambda 65	10	14
		Lambda 77	10	14
	Raico	Frame+ 65 W	10	13 [3]
		Frame+ 75 WB	10	13 [3]
	SAPA	1074		10
		1086		10
	Schüco	AWS 65	10	11
		AWS 75	10	11
	Wicona	Wicline65 EVO	10	13
		Wicline 75 EVO	10	13
Пластмасса	EgoKiefer	AS1	9	14
	Profine	Kömmerling 88plus	9	15
	Veka	Alphaline 90	9	
		Softline 82 MD	9	
Дерево	Gutmann	Mira	9	
	Landgraf	IV79	9	
	Oertli	IV68 / IV80	9	

Все размеры указаны в мм.

[3] Только с помощью самонарезающих винтов

Другие серии профилей по запросу.

ТРЕБУЕМОЕ МЕСТО

Требуемое место при монтаже на раму

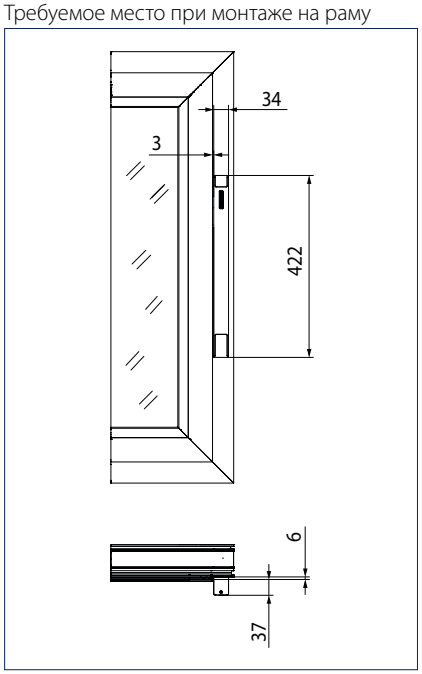

Требуемое место при монтаже на створку

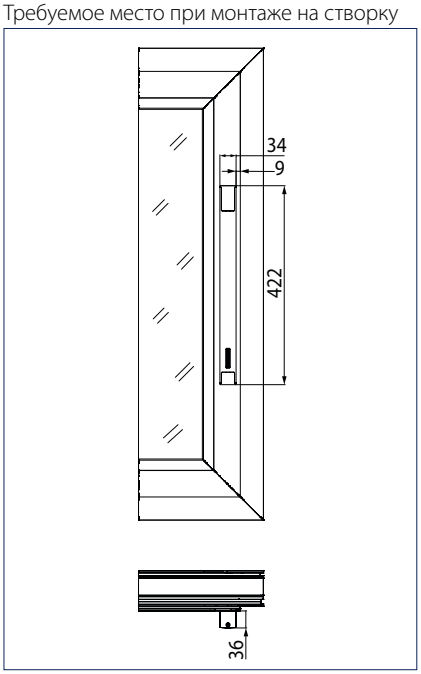

ИНФОРМАЦИЯ ДЛЯ ЗАКАЗА

Обозначение	ø захвата	Исполнение	Идент. №
GEZE Power lock Ход устройства запирания (макс.) 22 мм		EV1	147020
		белый RAL 9016	147021
GEZE Power lock Конфигурированию подлежат: Длина кабеля, цвет		согласно RAL	147022
Комплектующие			
Монтажный комплект – створка	11,5 мм		150505
	8,5 мм		147025
Монтажный комплект – створка для деревянных и пластиковых окон	11,5 мм		158238
Монтажный комплект – рама, по выбору Конфигурированию подлежат: Цвет, захват = 8,5 мм / 11,5 мм		согласно RAL	150010
Монтажный комплект – рама	11,5 мм	EV1	150507
	8,5 мм	EV1	147026
	11,5 мм	белый RAL 9016	150506
	8,5 мм	белый RAL 9016	150508

Монтажный комплект - створка (150505)

Монтажный комплект - рама (150507)

Привод запирания GEZE E 905 / E 906

Дополнительная безопасность и защита от погодных явлений в комбинации с приводами GEZE IQ windowdrives

Полностью встроенные в оконный профиль приводы запирания E 905 / E 906 в сочетании с приводами GEZE IQ windowdrives представляют собой системное решение, гарантирующее надежное открывание и запирание больших оконных створок. Все компоненты привода и фурнитура спрятаны в профиле. Внешний вид окна остается неизменным. Кроме того, привод защищен от загрязнения. Электронное распознавание положения предотвращает открывание цепного привода, пока заблокирован привод запирания, и, следовательно, защищает от ошибок в управлении. Электронное отключение в конечном положении гарантирует защиту от ошибок в управлении и перегрузки. Монтаж привода производится быстро и просто, поскольку в обработке профиля практически нет необходимости.

E 905 / E 906

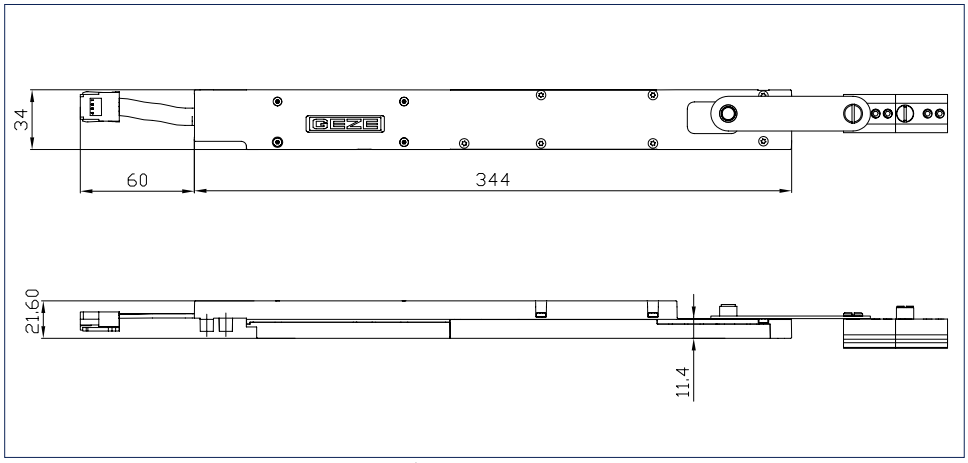

Рисунок для GEZE E 906 - в зеркальном отображении

Область применения

- Дополнительная безопасность и защита от погодных явлений
- Системное решение с приводами GEZE IQ-Windowdrives
- Нижнеподвесные и распашные створки, открывающиеся внутрь
- Естественная вентиляция, дымо- и теплоотвод (RWA), устройства дымо- и теплоотвода естественного действия (NRWG)
- Возможно применение в составе систем приточно-вытяжной вентиляции
- Совместимы с профилями Schüco AWS TT и Wicona Wicline EV0, а также другими стандартными оконными профилями
- Интегрированный монтаж

ТЕХНИЧЕСКИЕ ХАРАКТЕРИСТИКИ

Характеристики продукта	E 905 / E 906
Общие сведения	
Размеры (Ш x В x Г)	345 мм x 22 мм x 35 мм
Спецификация	
Возможная длина хода	18 мм
Скорость открывания при вентиляции	3,6 мм/с
Время блокировки/разблокировки	5 сек.
Точки блокировки (макс.)	4
Усилие тяги (макс.)	400 Н
Усилие нажима (макс.)	400 Н
Электрические характеристики	
Рабочее напряжение	24 В ± 25 %
Потребление тока	1 А
Потребляемая мощность (макс.)	22 Вт
Время включения	30 %
Длина соединительного кабеля	60 мм
Сечение кабеля	4 x 0,75 мм^2
Диапазон температур	-5 – 75 °C
Степень / класс защиты	IP40 / III
Функции	
Отключение при перегрузке	●
Полное раскрытие в течение 60 сек.	да
Сертифицировано как устройство дымо- и теплоотвода естественного действия (NRWG)	●
Управление с помощью микропроцессора	встроено

● = ДА

МОНТАЖ

По патентно-правовым причинам на каждой створке в случае наличия нескольких устройств запирания запрещено устанавливать отдельный электромеханический привод для каждого устройства запирания.

- Минимальная высота створки 850 мм
- Монтаж макс. 2 приводов

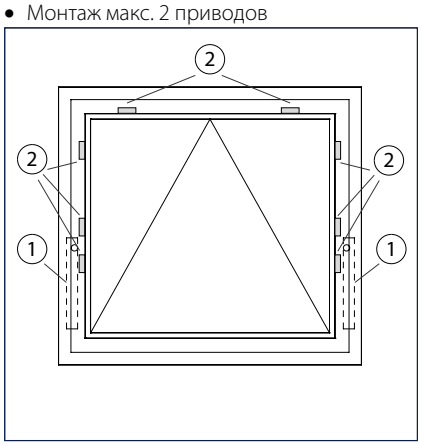

1 = Возможные варианты монтажа E 905 / E 906
2 = Возможные точки блокировки при помощи центрального запора

GEZE E 905 / E 906

ИНФОРМАЦИЯ ДЛЯ ЗАКАЗА

Обозначение	Ход	Исполнение	Идент. №
E 905 Двухточечный привод запирания	18 мм	серебристый цвет	143904
E 906 Двухточечный привод запирания зеркальная версия E 905	18 мм	серебристый цвет	143905
E 905 Привод запирания для центрального запора	18 мм	серебристый цвет	161405
E 906 Привод запирания для центрального запора зеркальная версия E 905	18 мм	серебристый цвет	161406
Комплектующие			
Крепление привода E 905		серебристый цвет	143906
Крепление привода E 906		серебристый цвет	143922
Дополнительный запор			151672
Соединительная штанга 0,5 м			151673
Соединительная штанга 1,0 м			151674
Соединительная штанга 1,5 м			151675
Плоский ленточный кабель E 9x0 5 м			141614
Плоский ленточный кабель E 9x0 50 м			141615
Кабельный канал MINI 9x0 24 B Schüco AWS			142570
Кабельный канал E 9x0 24 B Schüco AWS			140822
Штекер плоского ленточного кабеля E 9x0 5 шт.			140631
Штекер плоского ленточного кабеля E 9x0 50 шт.			140632

GEZE RWA 100 NT

Система дымо- и теплоотвода (RWA) для нижнеподвесных, верхнеподвесных и поворотных окон

Система RWA 100 NT представляет собой комбинацию из прилегающего к профилю шпиндельного электропривода E 250 NT, устанавливаемого на раму, и механического кронштейна с устройством запирания. Большая ширина открывания при малом ходе шпинделя достигается менее чем за 60 секунд. Универсальная монтажная система (длина хода 100 - 300 мм) совместима со всеми стандартными вертикально встроенными типами створок. Механическое устройство запирания располагается на основной замыкающей кромке; на вспомогательной замыкающей кромке со стороны электромотора может быть установлена дополнительная блокировка. Для широких створок могут использоваться две системы RWA 100 NT в синхронном исполнении.

GEZE RWA 100 NT

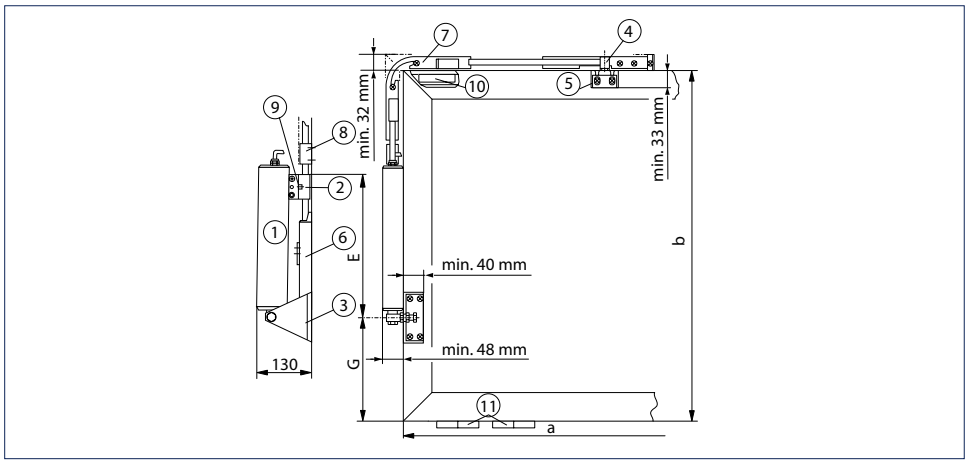

a = Ширина створки
b = Высота створки
1 = Шпиндельный электропривод E 250 NT
2 = Зажим
3 = Опорный уголок
4 = Дополнительный запор OL 320
5 = Дополнительный уголок в сборе
6 = Отпирающая пружина OL 320
7 = Угловой отвод OL 320
8 = Направляющая стержня OL 320
9 = Верхнеподвесная консоль E 250
10 = Опорная пята (обеспечивается застройщиком) – требуется только для пластиковых окон
11 = 2 навеса на стороне электропривода (обеспечивается застройщиком)

СИСТЕМЫ ОТКРЫВАНИЯ И ЗАПИРАНИЯ GEZE

Область применения

- Открывание и запирание окон, открывающихся внутрь
- Для нижнеподвесных, верхнеподвесных и поворотных окон
- Естественная вентиляция, дымо- и теплоотвод (RWA), устройства дымо- и теплоотвода естественного действия (NRWG)
- Возможно применение в составе систем приточно-вытяжной вентиляции
- Синхронизация 2 приводов
- Деревянные, пластиковые и алюминиевые рамы
- Монтаж на раму

МОНТАЖ

Прилегающая к профилю система для вертикально встроенных нижнеподвесных, верхнеподвесных, распашных и скошенных окон, открывающихся внутрь

Ниже приведены стандартные размеры, в случае отклонений просьба связываться с GEZE.

Данные для деревянных и алюминиевых окон

GEZE RWA 100 NT

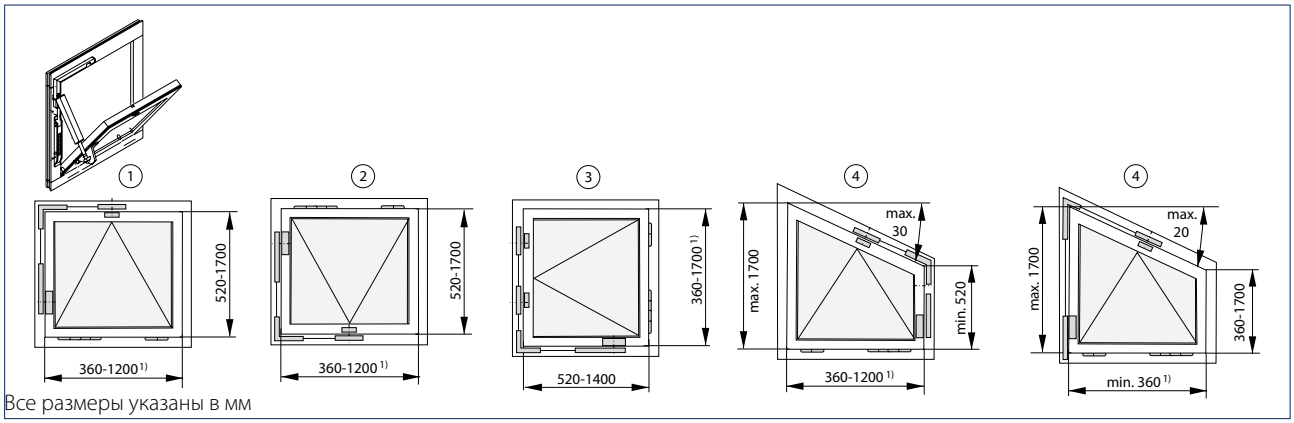

Все размеры указаны в мм

1 = Нижнеподвесные окна
2 = Верхнеподвесные окна
3 = Распашные окна
4 = Скошенные нижнеподвесные окна

1) Для пластиковых окон, одинарного исполнения макс. 800 мм

RWA 100 NT Syncro

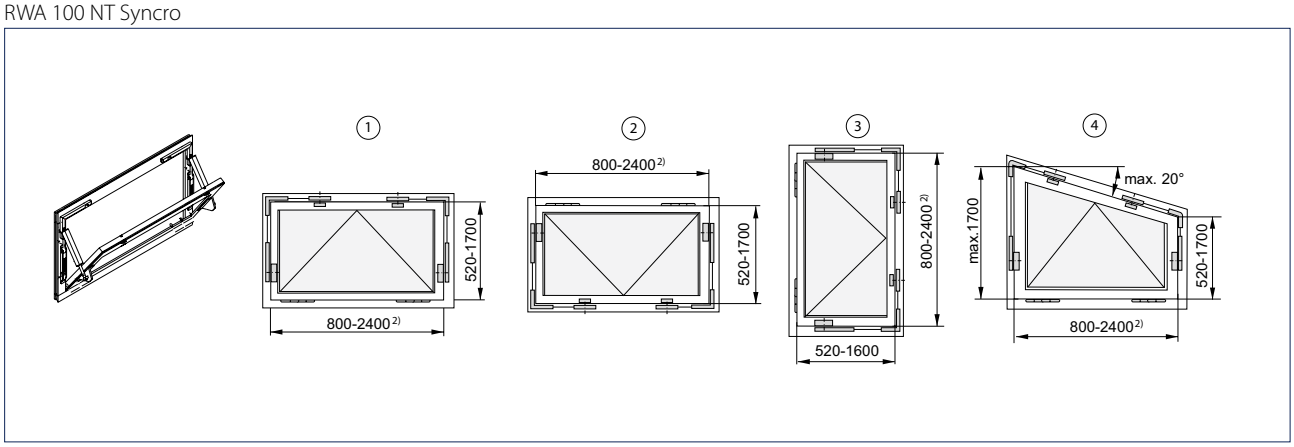

Все размеры указаны в мм

1 = Нижнеподвесные окна
2 = Верхнеподвесные окна
3 = Распашные окна
4 = Скошенные окна

2) Для пластиковых окон, синхронного исполнения макс. 1600 мм

ТЕХНИЧЕСКИЕ ХАРАКТЕРИСТИКИ

Характеристики продукта	GEZE RWA 100 NT
Общие сведения	
Требуемое место (мин.)	Сторона запирания: 32 мм, Сторона двигателя: 48 мм
Допустимые размеры по основной замыкающей кромке, одинарная установка на деревянные и алюминиевые рамы	360 - 1200 мм
Допустимые размеры по основной замыкающей кромке, одинарная установка на пластиковые рамы	360 - 800 мм
Допустимые размеры по основной замыкающей кромке, синхронная установка на деревянные и алюминиевые рамы	800 - 2400 мм
Допустимые размеры по основной замыкающей кромке, синхронная установка на пластиковые рамы	800 - 1600 мм
Высота створки при одинарном и синхронном исполнении	520 - 1700 мм
Спецификация	
Возможная длина хода	100 мм, 150 мм, 200 мм, 300 мм
Усилие тяги (макс.)	750 Н
Усилие нажима (макс.)	750 Н
Удельный вес (макс.)	30 кг/м^2
Электрические характеристики	
Рабочее напряжение	24 В пост. тока (+30 % до -20 %)
Потребление тока	Вентиляция (24 В): 0,9 А RWA (18 В): 1,0 А
Потребляемая мощность (макс.)	20 Вт
Остаточная пульсация (макс.)	30 %
Сечение кабеля	4 x 0,75 мм^2
Диапазон температур	-5 - 75 °C
Степень / класс защиты	IP65 / III
Функции	
Функция синхронизации	●
Устройство запирания и дополнительный уголок	●
Отключение в конечном выдвинутом положении	Внутренний датчик перемещения
Отключение в конечном задвинутом положении	Внутренний датчик перемещения
Отключение при перегрузке	●

● = ДА

Расчет длины хода RWA 100 NT

RWA 100 NT и RWA 100 NT Syncro: Размеры											Ход шпинделя [мм]
Размеры створки (b) [мм] Размер G [мм] Угол открывания [°] Ширина открывания [мм]	520-600 65 прибл. 34 прибл. 350	600-700 85 прибл. 32 прибл. 380	700-800 125 прибл. 28 прибл. 380	800-850 145 прибл. 26 прибл. 400							100
Размеры створки (b) [мм] Размер G [мм] Угол открывания [°] Ширина открывания [мм]	610-630 100 прибл. 49 прибл. 520	630-700 115 прибл. 47 прибл. 520	700-800 150 прибл. 42 прибл. 560	800-900 200 прибл. 36 прибл. 550	900-1000 275 прибл. 31 прибл. 520						150
Размеры створки (b) [мм] Размер G [мм] Угол открывания [°] Ширина открывания [мм]	700-720 145 прибл. 58 прибл. 690	720-800 160 прибл. 55 прибл. 720	800-900 215 прибл. 47 прибл. 710	900-1000 275 прибл. 41 прибл. 690	1000-1100 325 прибл. 37 прибл. 690	1100-1200 425 прибл. 31 прибл. 650	1200-1300 525 прибл. 27 прибл. 610				200
Размеры створки (b) [мм] Размер G [мм] Угол открывания [°] Ширина открывания [мм]	950-1000 290 прибл. 58 прибл. 970	1000-1050 335 прибл. 53 прибл. 930	1050-1100 350 прибл. 51 прибл. 950	1100-1150 415 прибл. 46 прибл. 900	1150-1250 465 прибл. 43 прибл. 900	1250-1320 495 прибл. 41 прибл. 920	1320-1400 565 прибл. 38 прибл. 890	1400-1500 645 прибл. 34 прибл. 870	1500-1600 715 прибл. 32 прибл. 860	1600-1700 815 прибл. 29 прибл. 830	300

ИНФОРМАЦИЯ ДЛЯ ЗАКАЗА

Обозначение	Длина	Ход	Исполнение	Идент. №
GEZE RWA 100 NT		100 мм	EV1	153187
		150 мм	EV1	153190
		200 мм	EV1	153213
		300 мм	EV1	153216
		100 мм	белый RAL 9016	153188
		150 мм	белый RAL 9016	153211
		200 мм	белый RAL 9016	153214
		300 мм	белый RAL 9016	153217
		100 мм	согласно RAL	153189
		150 мм	согласно RAL	153212
		200 мм	согласно RAL	153215
		300 мм	согласно RAL	153218
GEZE RWA 100 NT - специальное исполнение			согласно RAL	153219
Штанга Ø 12 мм, без декоративного профиля	2000 мм		оцинков.	053198
	3000 мм		оцинков.	053199
	6000 мм		оцинков.	054116
Декоративный профиль OL 320, длина 2000 мм Оба конца отрезаны под углом			EV1	058771
			белый RAL 9016	018293
			согласно RAL	014258
Декоративный профиль OL 320, длина 3000 мм Оба конца отрезаны под углом			EV1	058774
			белый RAL 9016	018294
			согласно RAL	014259
Декоративный профиль OL 320 длина 6000 мм Оба конца отрезаны прямо			EV1	058630
			белый RAL 9016	018251
			согласно RAL	013814
Комплектующие				
Сверлильный кондуктор для RWA 100E				014740
Дополнительный уголок для высоты перекрытия 0-12 мм			EV1	050727
			белый RAL 9016	015519
			согласно RAL	013077
Дополнительный запор для OL 320 без дополнительного уголка, высота перекрытия 12-25 мм			EV1	063974
			белый RAL 9016	018257
			согласно RAL	013080
Дополнительный запор, устанавливаемое на вспомогательную замыкающую кромку, RWA 100E Применяется с OL 350 EN, OL 370 EN, RWA 100E, RWA 110E и OL 320			EV1	120297
			белый RAL 9016	120298
			согласно RAL	120299
Угловой отвод подходит для OL 320			оцинков.	058648

Система открывания и запирания GEZE OL 350 EN

Система открывания и запирания для верхнеподвесных, нижнеподвесных, скошенных и распашных окон, открывающихся внутрь

Система OL 350 EN состоит из прилегающего к профилю шпиндельного электропривода E 350 N в комбинации с механическим кронштейном. Универсальная система монтажа позволяет использовать ее на всех распространенных вертикально встроенных створках. Система представлена с четырьмя вариантами длины хода и используется для вентиляции прямоугольных окон, открывающихся внутрь. OL 350 EN очень быстро открывает на большую ширину при небольшом ходе шпинделя.

GEZE OL 350 EN

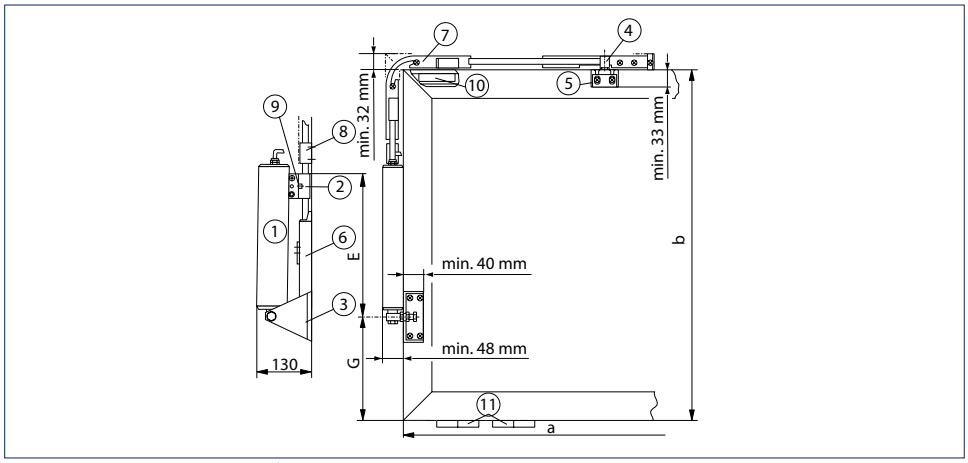

Размеры упора G и E см. в таблице

a = Ширина створки
b = Высота створки
1 = Шпиндельный электропривод E 350 NT
2 = Зажим
3 = Опорный уголок
4 = Дополнительный запор OL 320
5 = Дополнительный уголок в сборе
6 = Отпирающая пружина OL 320
7 = Угловой отвод OL 320
8 = Направляющая стержня OL 320
9 = Верхнеподвесная консоль E 350 N
10 = Опорная пята (обеспечивается застройщиком) – требуется только для пластиковых окон
11 = 2 навеса на стороне электропривода (обеспечивается застройщиком)

СИСТЕМЫ ОТКРЫВАНИЯ И ЗАПИРАНИЯ GEZE

Область применения

- Открывание и запирание окон, открывающихся внутрь
- Для нижнеподвесных, верхнеподвесных и поворотных окон
- Естественное проветривание
- Только одинарный режим работы
- Деревянные, пластиковые и алюминиевые рамы
- Монтаж на раму

МОНТАЖ

Прилегающая к профилю система для вертикально встроенных нижнеподвесных, верхнеподвесных, распашных и скошенных окон, открывающихся внутрь
Ниже приведены стандартные размеры, в случае отклонений просьба связываться с GEZE.

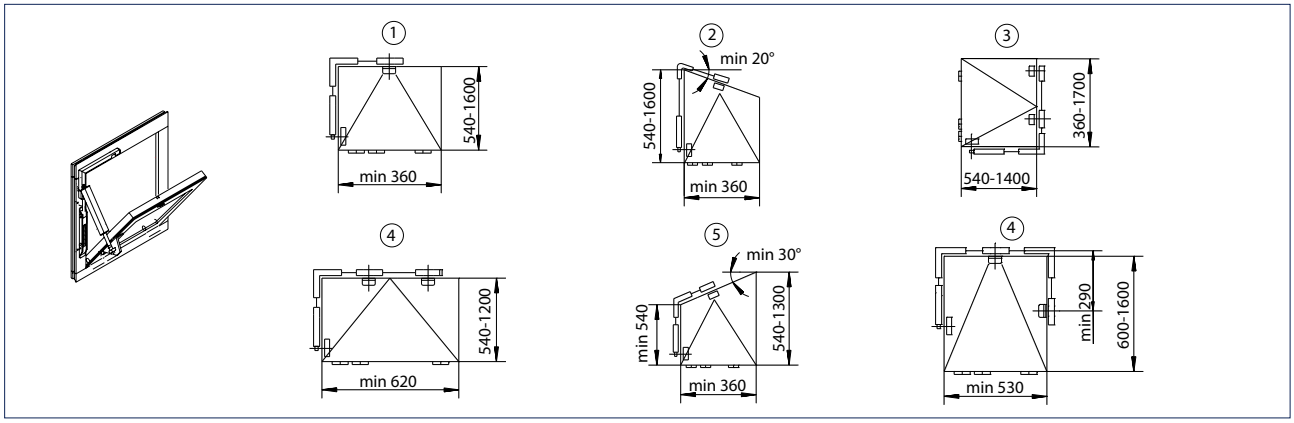

Все размеры указаны в мм
1 = Нижнеподвесные окна
2 = Скошенные нижнеподвесные окна
3 = Распашные окна (>620 мм с 2 устройствами блокировки)
4 = Нижнеподвесные окна
5 = Скошенное нижнеподвесное окно (не для хода привода 300 мм)
6 = Нижнеподвесные окна

Размеры упора G и E в зависимости от длины хода и высоты створок

OL 350 EN Solo	Высота створки (b)	Размер G	Размер E	Угол открывания	Ширина открывания
Ход 100 мм	540-650* мм	65 мм	367 мм	прибл. 37°	прибл. 380 мм
	650-750 мм	110 мм	367 мм	прибл. 32°	прибл. 380 мм
	750-850 мм	150 мм	367 мм	прибл. 28°	прибл. 390 мм
	850-950 мм	200 мм	367 мм	прибл. 25°	прибл. 390 мм
Ход 150 мм	660-700* мм	125 мм	417 мм	прибл. 47°	прибл. 550 мм
	700-800* мм	170 мм	417 мм	прибл. 41°	прибл. 530 мм
	800-900 мм	230 мм	417 мм	прибл. 36°	прибл. 530 мм
	900-1000 мм	280 мм	417 мм	прибл. 32°	прибл. 530 мм
	1000-1500 мм	340 мм	417 мм	прибл. 28°	прибл. 530 мм
Ход 200 мм	850-900* мм	250 мм	468 мм	прибл. 45°	прибл. 670 мм
	900-1000* мм	310 мм	468 мм	прибл. 40°	прибл. 640 мм
	1000-1100 мм	370 мм	468 мм	прибл. 36°	прибл. 640 мм
	1100-1200 мм	440 мм	468 мм	прибл. 32°	прибл. 630 мм
	1200-1300 мм	530 мм	468 мм	прибл. 28°	прибл. 610 мм
Ход 300 мм	1150-1200* мм	470 мм	568 мм	прибл. 43°	прибл. 880 мм
	1200-1250* мм	525 мм	568 мм	прибл. 41°	прибл. 850 мм
	1250-1300* мм	575 мм	568 мм	прибл. 38°	прибл. 840 мм
	1300-1350* мм	625 мм	568 мм	прибл. 36°	прибл. 820 мм
	1350-1400* мм	675 мм	568 мм	прибл. 34°	прибл. 800 мм
	1400-1450* мм	725 мм	568 мм	прибл. 32°	прибл. 790 мм
	1450-1500* мм	775 мм	568 мм	прибл. 30°	прибл. 780 мм
	1500-1550* мм	825 мм	568 мм	прибл. 29°	прибл. 780 мм
	1550-1600* мм	875 мм	568 мм	прибл. 28°	прибл. 770 мм

* Укоротить обход углов на 50 мм

ТЕХНИЧЕСКИЕ ХАРАКТЕРИСТИКИ

Характеристики продукта	GEZE OL 350 EN
Общие сведения	
Требуемое место (мин.)	Сторона запирания: 32 мм, Сторона двигателя: 48 мм
Допустимые размеры по основной замыкающей кромке, одинарная установка на деревянные и алюминиевые рамы	360 - 1200 мм
Допустимые размеры по основной замыкающей кромке, одинарная установка на пластиковые рамы	360 - 800 мм
Высота створок	520 - 1700 мм
Спецификация	
Возможная длина хода	100 мм, 150 мм, 200 мм, 300 мм
Усилие тяги (макс.)	750 Н
Усилие нажима (макс.)	750 Н
Удельный вес (макс.)	30 кг/м^2
Электрические характеристики	
Рабочее напряжение	230 В перем. тока
Потребление тока	0,15 А
Потребляемая мощность (макс.)	35 Вт
Сечение кабеля	3 x 0,75 мм^2
Диапазон температур	-20 - 70 °C
Степень / класс защиты	IP65 / II
Функции	
Устройство запирания и дополнительный уголок	●
Отключение в конечном выдвинутом положении	электромеханическое
Отключение в конечном задвинутом положении	электромеханическое
Отключение при перегрузке	●

● = ДА

ИНФОРМАЦИЯ ДЛЯ ЗАКАЗА

Обозначение	Ход	Исполнение	Идент. №
Система открывания и запирания GEZE OL 350 EN	100 мм	EV1	087920
	150 мм	EV1	087925
	200 мм	EV1	087930
	300 мм	EV1	087935
	100 мм	белый RAL 9016	087923
	150 мм	белый RAL 9016	087928
	200 мм	белый RAL 9016	087933
	300 мм	белый RAL 9016	087938

GEZE RWA 105 NT

Система RWA для стоечно-ригельных конструкций

Система RWA 105 NT представляет собой комбинацию из прилегающего к профилю шпиндельного электропривода E 250 NT и механического кронштейна с двойным устройством запирания. Данная система обеспечивает большую ширину открывания при малом ходе шпинделя менее чем за 60 секунд. Универсальная монтажная система (длина хода 100, 150, 230 мм) может устанавливаться на вертикально встроенные стоечно-ригельные конструкции и распашные окна, открывающиеся внутрь, также в условиях недостатка свободного пространства. Особым преимуществом системы RWA 105 NT является устройство двойного механического запирания. Оно обеспечивает повышенную герметичность и защиту от взлома. Для широких оконных створок рекомендуется синхронное исполнение, состоящее из двух систем RWA 105 NT.

GEZE RWA 105 NT

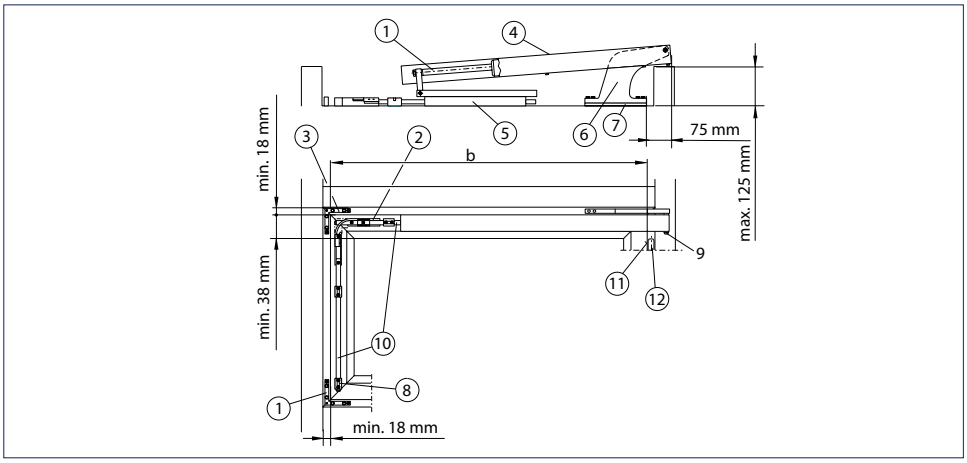

a = Высота створки
b = Ширина створки
1 = Шпиндельный электропривод E 250 NT
2 = Угловой отвод RWA 105E
3 = Устройство запирания RWA 105E
4 = Прикрывающая планка RWA 105E, ход 230 мм
5 = Отпирающая пружина RWA 105E
6 = Кронштейн RWA 105E
7 = Подкладка кронштейна RWA 105E
8 = Направляющая стержня
9 = Болт подшипника привода
10 = Штанга Ø 12, оцинкованная
11 = Наружная кромка створки
12 = 2 навеса на стороне электропривода (обеспечивается застройщиком)

СИСТЕМЫ ОТКРЫВАНИЯ И ЗАПИРАНИЯ GEZE

Область применения

- Открывание и запирание окон, открывающихся внутрь, в составе стоечно-ригельных конструкций
- Для нижнеподвесных, верхнеподвесных и поворотных окон
- Естественная вентиляция, дымо- и теплоотвод (RWA), устройства дымо- и теплоотвода естественного действия (NRWG)
- Возможно применение в составе систем приточно-вытяжной вентиляции
- Синхронизация 2 приводов
- Деревянные, пластиковые и алюминиевые рамы
- Монтаж на створку

МОНТАЖ

Прилегающая к профилю система для вертикально встроенных прямоугольных нижнеподвесных, верхнеподвесных и поворотных окон, открывающихся внутрь
Ниже приведены стандартные размеры, в случае отклонений просьба связываться с GEZE.

Данные для деревянных и алюминиевых окон

RWA 105 NT

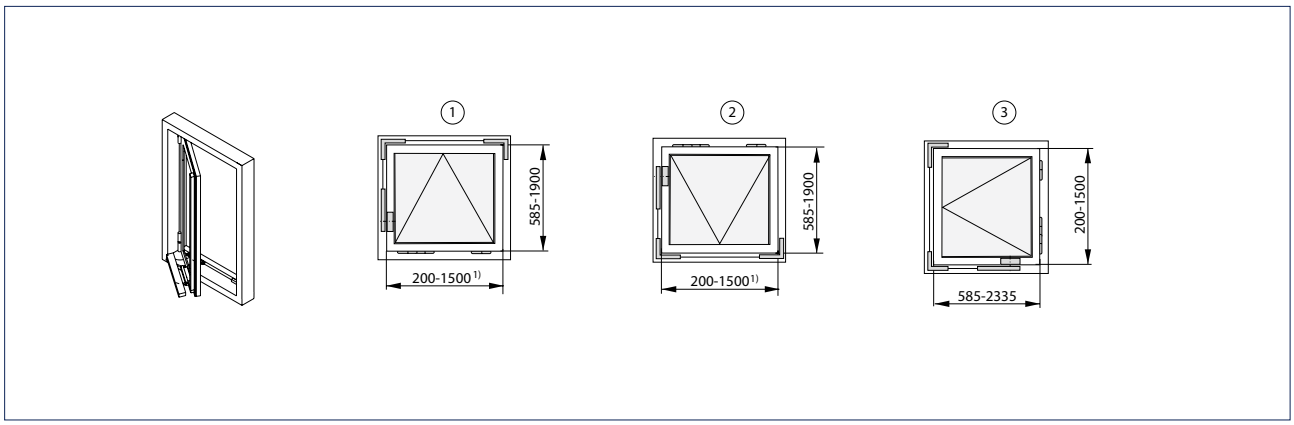

Все размеры указаны в мм
1 = Нижнеподвесные окна
2 = Верхнеподвесные окна
3 = Распашные окна
1) Для пластиковых окон, одинарного исполнения макс. 800 мм

RWA 105 NT Syncro

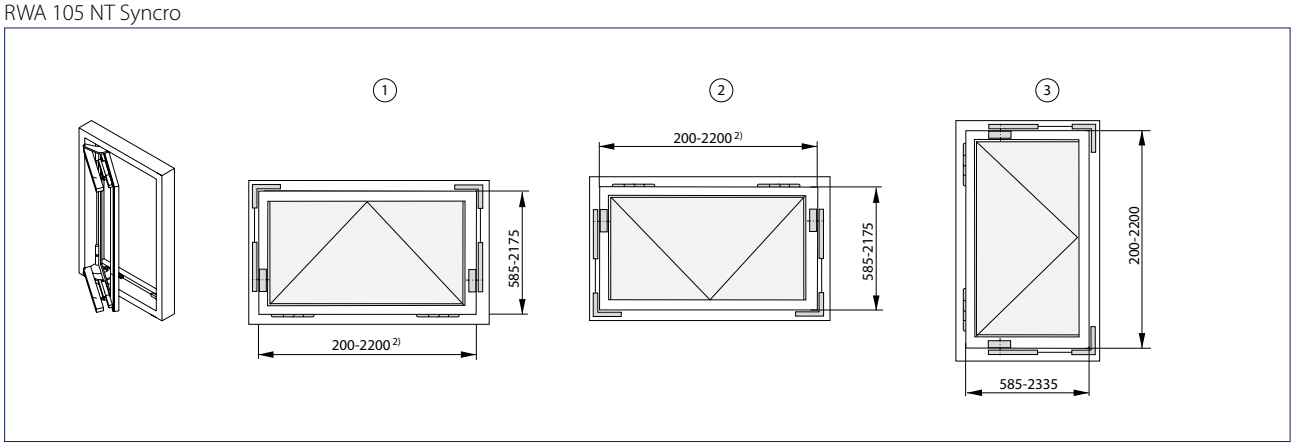

Все размеры указаны в мм
1 = Нижнеподвесные окна
2 = Верхнеподвесные окна
3 = Распашные окна
2) Для пластиковых окон, синхронного исполнения макс. 1600 мм

ТЕХНИЧЕСКИЕ ХАРАКТЕРИСТИКИ

Характеристики продукта	GEZE RWA 105 NT
Общие сведения	
Требуемое место (мин.)	Раздельная рама: 18 мм, створка: 38 мм, Высота стоечно-ригельной конструкции макс. 125 мм
Допустимые размеры по основной замыкающей кромке, одинарная установка на деревянные и алюминиевые рамы	в зависимости от хода
Допустимые размеры по основной замыкающей кромке, одинарная установка на пластиковые рамы	в зависимости от хода
Допустимые размеры по основной замыкающей кромке, синхронная установка на деревянные и алюминиевые рамы	в зависимости от хода
Допустимые размеры по основной замыкающей кромке, синхронная установка на пластиковые рамы	в зависимости от хода
Высота створки при одинарном и синхронном исполнении	в зависимости от хода
Спецификация	
Возможная длина хода	100 мм, 150 мм, 230 мм
Усилие тяги (макс.)	750 Н
Усилие нажима (макс.)	750 Н
Удельный вес (макс.)	30 кг/м^2
Электрические характеристики	
Рабочее напряжение	24 В пост. тока (+30 % до -20 %)
Потребление тока	Вентиляция (24 В): 0,9 А RWA (18 В): 1,0 А
Потребляемая мощность (макс.)	20 Вт
Остаточная пульсация (макс.)	30 %
Сечение кабеля	4 x 0,75 мм^2
Диапазон температур	-5 - 75 °C
Степень / класс защиты	IP65 / III
Функции	
Функция синхронизации	●
Устройство запирания и дополнительный уголок	●
Отключение в конечном выдвинутом положении	Внутренний датчик перемещения
Отключение в конечном задвинутом положении	Внутренний датчик перемещения
Отключение при перегрузке	●

● = ДА

Определение ширины открывания (ÖW)

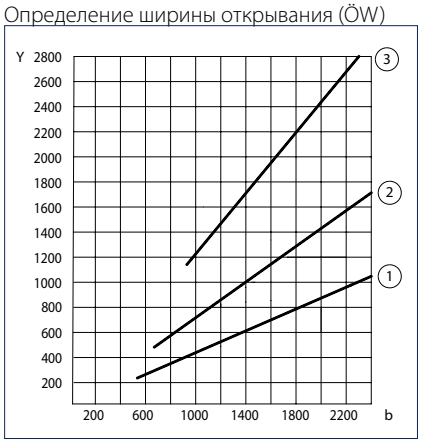

Y = Ширина открывания (мм)
b = Высота створки (нижнеподвесной) / ширина створки (распашное окно) (мм)
1 = Ход 100 ÖW-25°
2 = Ход 150 ÖW-40°
3 = Ход 230 ÖW-75°

Расчет длины хода, одинарное исполнение

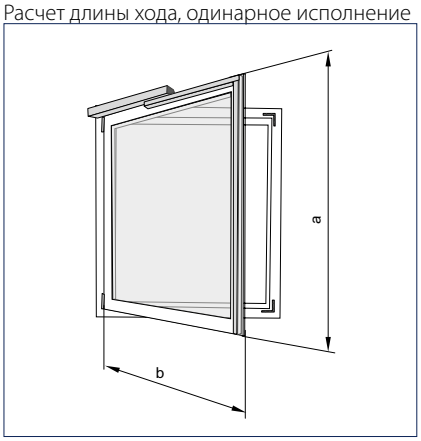

a = Высота створки
b = Ширина створки

Расчет длины хода, синхронное исполнение

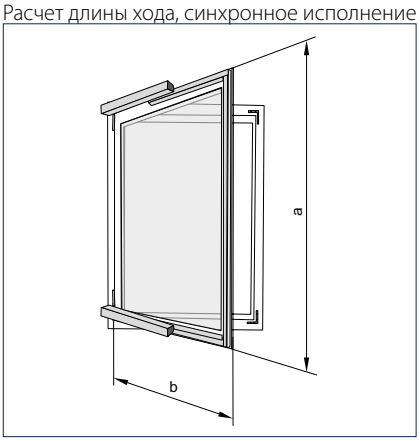

a = Высота створки
b = Ширина створки

РАСЧЕТ ДЛИНЫ ХОДА

RWA 105 NT Solo

Допустимый формат створок, ход 100 мм

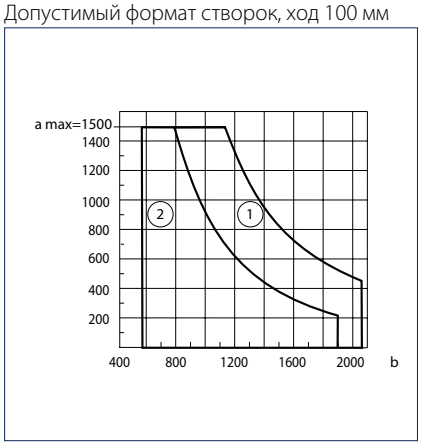

a макс. = 1500 мм
b мин. = 585 мм
b макс. = 2075 мм
1 = Распашные окна
2 = Нижне- и верхнеподвесные окна

Допустимый формат створок, ход 150 мм

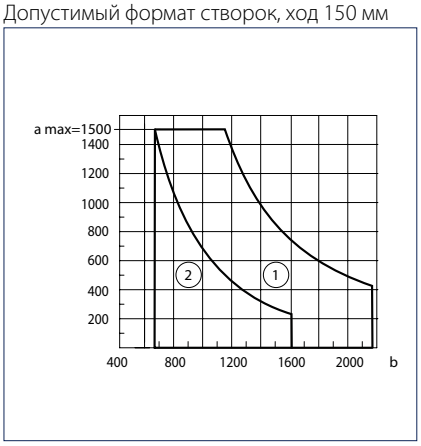

a макс. = 1500 мм
b мин. = 685 мм
b макс. = 2175 мм
1 = Распашные окна
2 = Нижне- и верхнеподвесные окна

Допустимый формат створок, ход 230 мм

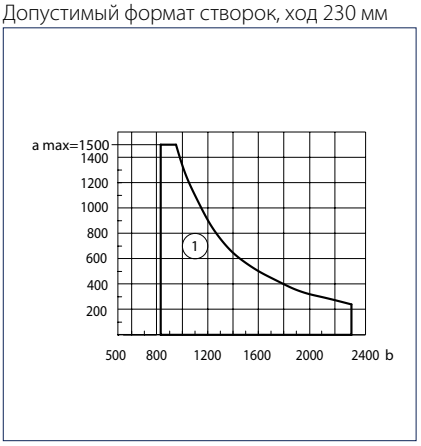

a макс. = 1500 мм
b мин. = 845 мм
b макс. = 2335 мм
1 = Распашные окна

RWA 105 NT Syncro

Допустимый формат створок, ход 100 мм

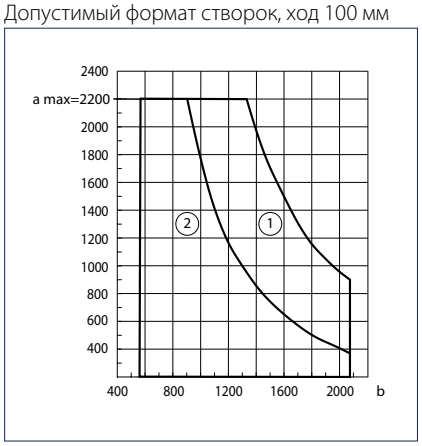

a макс. = 2200 мм
b мин. = 585 мм
b макс. = 2075 мм
1 = Распашные окна
2 = Нижне- и верхнеподвесные окна

Допустимый формат створок, ход 150 мм

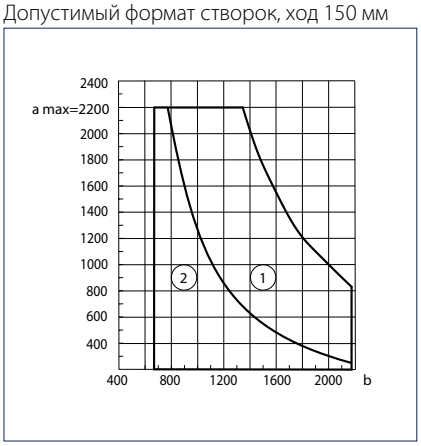

a макс. = 2200 мм
b мин. = 685 мм
b макс. = 2175 мм
1 = Распашные окна
2 = Нижне- и верхнеподвесные окна

Допустимый формат створок, ход 230 мм

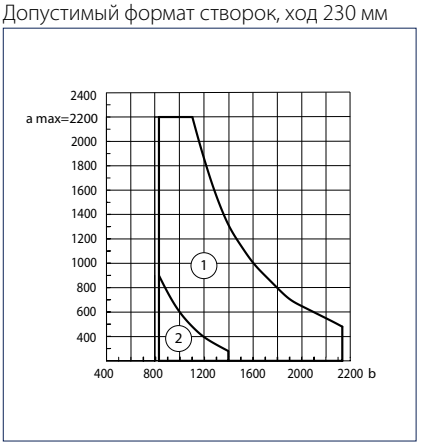

a макс. = 2200 мм
b мин. = 845 мм
b макс. = 2335 мм
1 = Распашные окна
2 = Нижне- и верхнеподвесные окна

ИНФОРМАЦИЯ ДЛЯ ЗАКАЗА

Обозначение	Длина	Ход	Исполнение	Идент. №
GEZE RWA 105 NT		100 мм	EV1	153230
		100 мм	белый RAL 9016	153231
		100 мм	согласно RAL	153232
		150 мм	EV1	153233
		150 мм	белый RAL 9016	153234
		150 мм	согласно RAL	153235
		230 мм	EV1	153236
		230 мм	белый RAL 9016	153237
		230 мм	согласно RAL	153238
GEZE RWA 105 NT - специальное исполнение				153239
GEZE RWA 105 NT SYNCRO Включает 2 привода E 250 NT		100 мм	EV1	153640
		100 мм	белый RAL 9016	153661
		100 мм	согласно RAL	153662
		150 мм	EV1	153663
		150 мм	белый RAL 9016	153664
		150 мм	согласно RAL	153665
		230 мм	EV1	153666
		230 мм	белый RAL 9016	153667
		230 мм	согласно RAL	153668
GEZE RWA 105 NT SYNCRO - специальное исполнение Конфигурированию подлежат: Ход, длина кабеля, цвет; Включает 2 привода E 250 NT				153669
Штанга Ø 12 мм, без декоративного профиля	2000 мм		оцинков.	053198
	3000 мм		оцинков.	053199
	6000 мм		оцинков.	054116
Декоративный профиль OL 320, длина 2000 мм Оба конца отрезаны под углом			EV1	058771
			белый RAL 9016	018293
			согласно RAL	014258
Декоративный профиль OL 320, длина 3000 мм Оба конца отрезаны под углом			EV1	058774
			белый RAL 9016	018294
			согласно RAL	014259
Декоративный профиль OL 320 длина 6000 мм Оба конца отрезаны прямо			EV1	058630
			белый RAL 9016	018251
			согласно RAL	013814
Комплектующие				
Направляющая стержня				058653

Система открывания и запирания GEZE OL 370 EN

Система открывания и запирания для стоечно-ригельных конструкций и распашных окон

Система OL 370 EN представляет собой комбинацию прилегающего к профилю шпиндельного электропривода E 350 N и механического кронштейна. Универсальная система монтажа позволяет использовать ее на всех распространенных вертикально встроенных створочных профилях в стоечно-ригельных конструкциях. Система GEZE OL 370 EN представлена с тремя вариантами длины хода и используется для вентиляции окон, открывающихся внутрь. OL 370 EN очень быстро открывает на большую ширину при небольшом ходе шпинделя Особым преимуществом данной системы является устройство двойного механического запирания (без дополнительного кабельного подвода) которое обеспечивает повышенную герметичность и защиту от взлома.

GEZE OL 370 EN

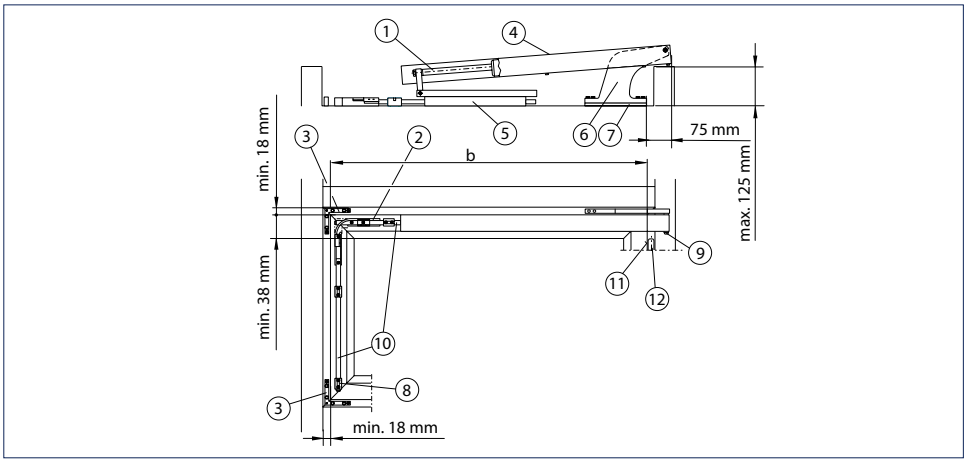

b = Ширина створки
1 = Шпиндельный привод E 350 N
2 = Угловой отвод
3 = Устройство запирания
4 = Прикрывающая планка, ход 230 мм
5 = Отпирающая пружина
6 = Кронштейн
7 = Подкладка кронштейна
8 = Направляющая стержня
9 = Болт подшипника привода
10 = Штанга Ø 12, оцинкованная
11 = Наружная кромка створки
12 = 2 навеса на стороне электропривода (обеспечивается застройщиком)

СИСТЕМЫ ОТКРЫВАНИЯ И ЗАПИРАНИЯ GEZE

Область применения

- Открывание и запирание окон, открывающихся внутрь, в составе стоечно-ригельных конструкций
- Для нижнеподвесных, верхнеподвесных и распашных створок
- Естественное проветривание
- Только одинарный режим работы
- Деревянные, пластиковые и алюминиевые рамы
- Монтаж на створку

МОНТАЖ

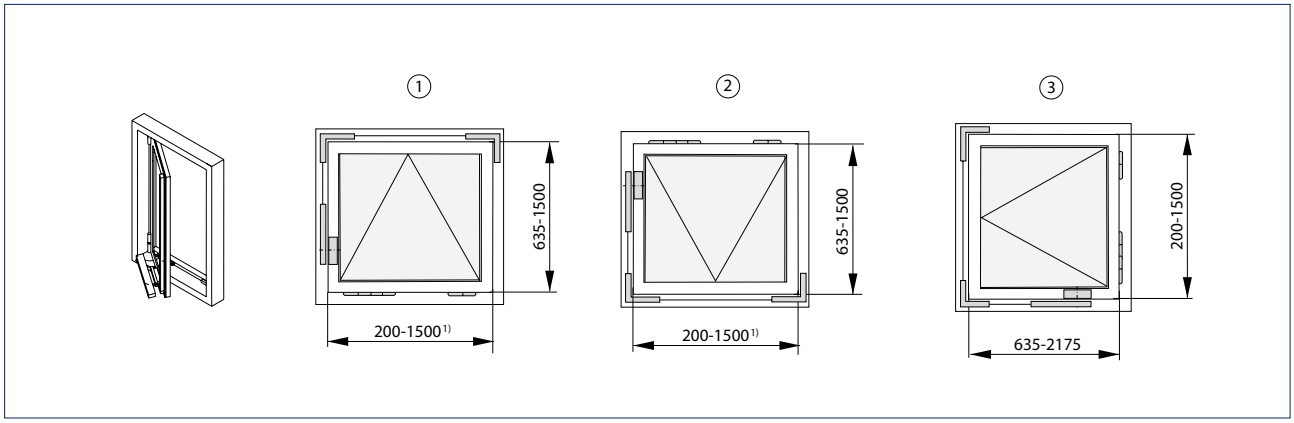

Все размеры указаны в мм

1 = Нижнеподвесные окна

2 = Верхнеподвесные окна

3 = Распашные окна

1) Для пластиковых окон, одинарного исполнения макс. 800 мм

ТЕХНИЧЕСКИЕ ХАРАКТЕРИСТИКИ

Характеристики продукта	GEZE OL 370 EN
Общие сведения	
Требуемое место (мин.)	Раздельная рама: 18 мм, створка: 38 мм, Высота стоечно-ригельной конструкции макс. 125 мм
Допустимые размеры по основной замыкающей кромке, одинарная установка на деревянные и алюминиевые рамы	в зависимости от хода
Допустимые размеры по основной замыкающей кромке, одинарная установка на пластиковые рамы	в зависимости от хода
Высота створок	в зависимости от хода
Спецификация	
Возможная длина хода	150 мм, 230 мм
Усилие тяги (макс.)	750 Н
Усилие нажима (макс.)	750 Н
Удельный вес (макс.)	30 кг/м^2
Электрические характеристики	
Рабочее напряжение	230 В перем. тока
Потребление тока	0,15 А
Потребляемая мощность (макс.)	35 Вт
Сечение кабеля	3 x 1,5 мм^2
Диапазон температур	-20 - 70 °C
Степень / класс защиты	IP65 / II
Функции	
Устройство запирания и дополнительный уголок	●
Отключение в конечном выдвинутом положении	электромеханическое
Отключение в конечном задвинутом положении	электромеханическое
Отключение при перегрузке	●

● = ДА

ИНФОРМАЦИЯ ДЛЯ ЗАКАЗА

Обозначение	Ход	Исполнение	Идент. №
GEZE OL 370 EN	150 мм	EV1	088139
	150 мм	белый RAL 9016	088142
	230 мм	EV1	088144
	230 мм	белый RAL 9016	088147

GEZE RWA 110 NT

Система открывания/запирания для верхнеподвесных, откидных и распашных створок, открывающихся наружу

Система RWA 110 NT представляет собой комбинацию из прилегающего к профилю шпиндельного электропривода E 250 NT, устанавливаемого на створку, и механического кронштейна с устройством запирания. Данная система обеспечивает большую ширину открывания при малом ходе шпинделя менее чем за 60 секунд. Универсальная монтажная система (длина хода 150, 200, 300 мм) совместима со всеми стандартными вертикально встроенными типами створок. Механическое устройство запирания находится на основной замыкающей кромке. Для широких створок могут использоваться системы RWA 110 NT в синхронном исполнении.

GEZE RWA 110 NT

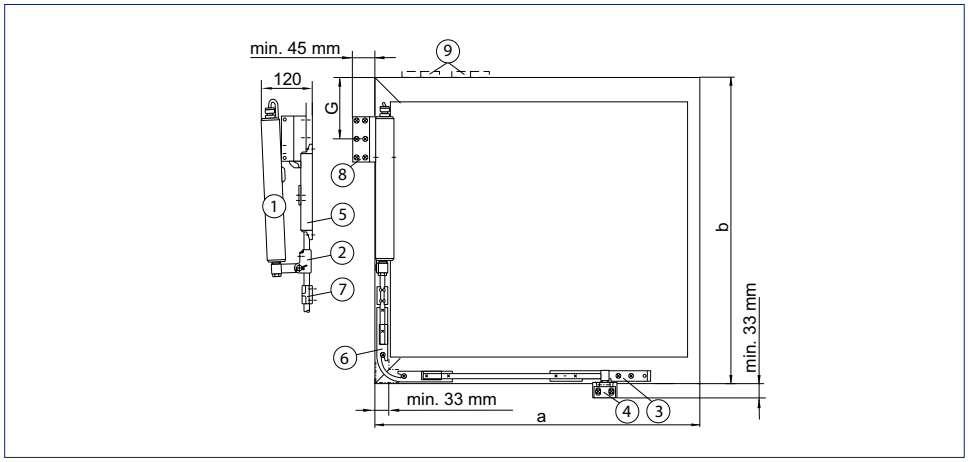

a = Ширина рамы в свету
b = Высота рамы в свету
1 = Шпиндельный электропривод E 250 NT
2 = Передаточный элемент
3 = Дополнительный запор OL 320
4 = Дополнительный уголок в сборе
5 = Отпирающая пружина
6 = Угловой отвод OL 320
7 = Направляющая стержня OL 320
8 = Рамный уголок
9 = 2 навеса на стороне привода (обеспечивается застройщиком)

Область применения

- Открывание и запирание окон, открывающихся наружу
- Для нижнеподвесных, верхнеподвесных и поворотных окон
- Естественная вентиляция, дымо- и теплоотвод (RWA), устройства дымо- и теплоотвода естественного действия (NRWG)
- Возможно применение в составе систем приточно-вытяжной вентиляции
- Синхронизация 2 приводов
- Деревянные, пластиковые и алюминиевые рамы
- Монтаж на раму

МОНТАЖ

Прилегающая к профилю система для вертикально встроенных нижнеподвесных, верхнеподвесных и поворотных окон, открывающихся наружу

Ниже приведены стандартные размеры, в случае отклонений просьба связываться с GEZE.

Данные для деревянных и алюминиевых окон

RWA 110 NT

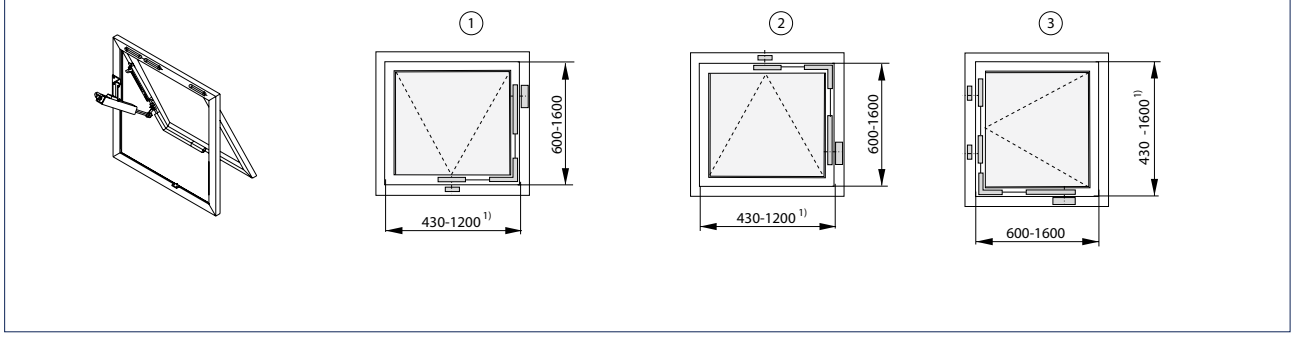

Все размеры указаны в мм

1 = Верхнеподвесные окна

2 = Нижнеподвесные окна

3 = Распашные окна

1) Для пластиковых окон, одинарного исполнения макс. 800 мм

RWA 110 NT Syncro

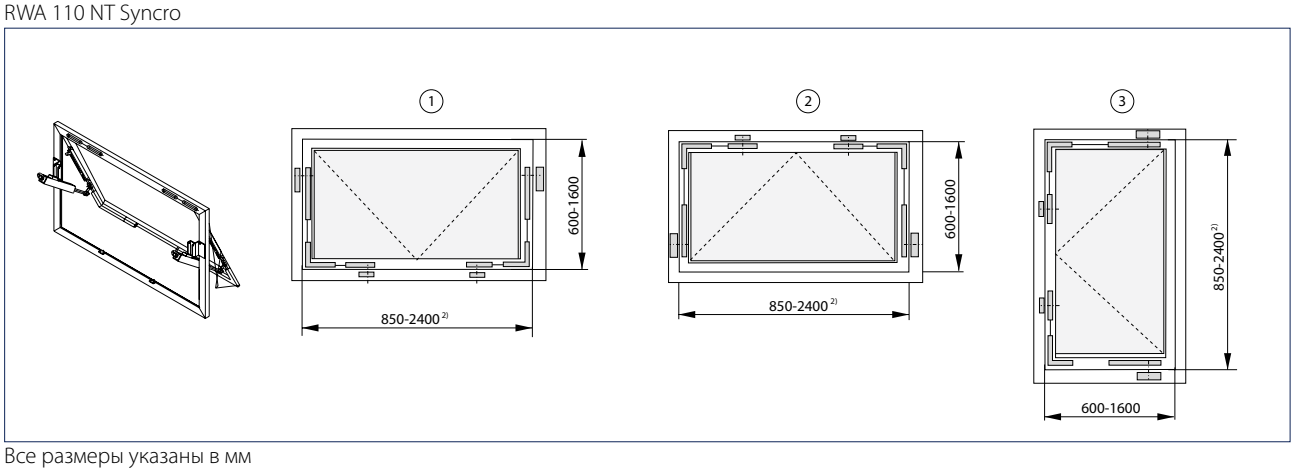

Все размеры указаны в мм

1 = Верхнеподвесные окна

2 = Нижнеподвесные окна

3 = Распашные окна

2) Для пластиковых окон, синхронного исполнения макс. 1600 мм

ТЕХНИЧЕСКИЕ ХАРАКТЕРИСТИКИ

Характеристики продукта	GEZE RWA 110 NT
Общие сведения	
Требуемое место (мин.)	Створочная рама: мин. 33 мм, Раздельная рама: мин. 45 мм
Допустимые размеры по основной замыкающей кромке, одинарная установка на деревянные и алюминиевые рамы	430 - 1200 мм
Допустимые размеры по основной замыкающей кромке, одинарная установка на пластиковые рамы	430 - 800 мм
Допустимые размеры по основной замыкающей кромке, синхронная установка на деревянные и алюминиевые рамы	850 - 2400 мм
Допустимые размеры по основной замыкающей кромке, синхронная установка на пластиковые рамы	850 - 1600 мм
Высота рамы в свету при одинарном и синхронном исполнении	600 - 1600 мм
Спецификация	
Возможная длина хода	150 мм, 200 мм, 300 мм
Усилие тяги (макс.)	750 Н
Усилие нажима (макс.)	750 Н
Удельный вес (макс.)	30 кг/м^2
Электрические характеристики	
Рабочее напряжение	24 В пост. тока (+30 % до -20 %)
Потребление тока	Вентиляция (24 В): 0,9 А RWA (18 В): 1,0 А
Потребляемая мощность (макс.)	20 Вт
Остаточная пульсация (макс.)	30 %
Сечение кабеля	4 x 0,75 мм^2
Диапазон температур	-5 - 75 °C
Степень / класс защиты	IP65 / III
Функции	
Функция синхронизации	●
Устройство запирания и дополнительный уголок	●
Отключение в конечном выдвинутом положении	Внутренний датчик перемещения
Отключение в конечном задвинутом положении	Внутренний датчик перемещения
Отключение при перегрузке	●

● = ДА

РАСЧЕТ ДЛИНЫ ХОДА

RWA 110 NT и RWA 110 NT Syncro: Размеры											Ход
Размеры створки (b) [мм]	600-650	650-700	700-750	750-800	800-850						150
Размер G [мм]	70	80	100	125	150						
Угол открывания [°]	прибл. 46	прибл. 44	прибл. 42	прибл. 39	прибл. 37						
Ширина открывания [мм]	прибл. 510	прибл. 530	прибл. 540	прибл. 540	прибл. 540						
Размеры створки (b) [мм]	650-700	700-750	750-800	800-850	850-900	900-950	950-1000				200
Размер G [мм]	115	130	155	175	200	225	250				
Угол открывания [°]	прибл. 53	прибл. 51	прибл. 48	прибл. 46	прибл. 43	прибл. 41	прибл. 39				
Ширина открывания [мм]	прибл. 640	прибл. 650	прибл. 650	прибл. 670	прибл. 670	прибл. 670	прибл. 670				
Размеры створки (b) [мм]	900-920	920-950	950-1000	1000-1050	1050-1100	1100-1200	1200-1300	1300-1400	1400-1500	1500-1600	300
Размер G [мм]	260	280	310	330	360	420	500	580	630	700	
Угол открывания [°]	прибл. 56	прибл. 54	прибл. 51	прибл. 49	прибл. 47	прибл. 43	прибл. 39	прибл. 35	прибл. 33	прибл. 31	
Ширина открывания [мм]	прибл. 880	прибл. 870	прибл. 870	прибл. 880	прибл. 880	прибл. 860	прибл. 860	прибл. 830	прибл. 840	прибл. 840	

Указанные значения угла и ширины открывания являются ориентировочными и могут изменяться в зависимости от вида монтажа и размера упора G.

ИНФОРМАЦИЯ ДЛЯ ЗАКАЗА

Обозначение	Длина	Ход	Исполнение	Идент. №
GEZE RWA 110 NT		150 мм	EV1	153220
		150 мм	белый RAL 9016	153221
		150 мм	согласно RAL	153222
		200 мм	EV1	153223
		200 мм	белый RAL 9016	153224
		200 мм	согласно RAL	153225
		300 мм	EV1	153226
		300 мм	белый RAL 9016	153227
		300 мм	согласно RAL	153228
GEZE RWA 110 NT - специальное исполнение				153229
Штанга Ø 12 мм, без декоративного профиля	2000 мм		оцинков.	053198
	3000 мм		оцинков.	053199
	6000 мм		оцинков.	054116
Декоративный профиль OL 320, длина 2000 мм Оба конца отрезаны под углом			EV1	058771
			белый RAL 9016	018293
			согласно RAL	014258
Декоративный профиль OL 320, длина 3000 мм Оба конца отрезаны под углом			EV1	058774
			белый RAL 9016	018294
			согласно RAL	014259
Декоративный профиль OL 320 длина 6000 мм Оба конца отрезаны прямо			EV1	058630
			белый RAL 9016	018251
			согласно RAL	013814
Комплектующие				
Дополнительный уголок для высоты перекрытия 0 - 12 мм			EV1	050727
			белый RAL 9016	015519
			согласно RAL	013077
Угловой отвод подходит для OL 320			оцинков.	058648

Система открывания и запирания GEZE OL 360 EN

Система открывания и запирания для верхнеподвесных, нижнеподвесных и распашных дверей, открывающихся наружу

Система OL 360 EN состоит из прилегающего к профилю шпиндельного электропривода E350 N в комбинации с механическим кронштейном. Универсальная система монтажа позволяет использовать ее на всех распространенных вертикально встроенных створках. Система представлена с тремя вариантами длины хода и используется для вентиляции прямоугольных окон, открывающихся наружу. OL 360 EN очень быстро открывает на большую ширину при небольшом ходе шпинделя

GEZE OL 360 EN

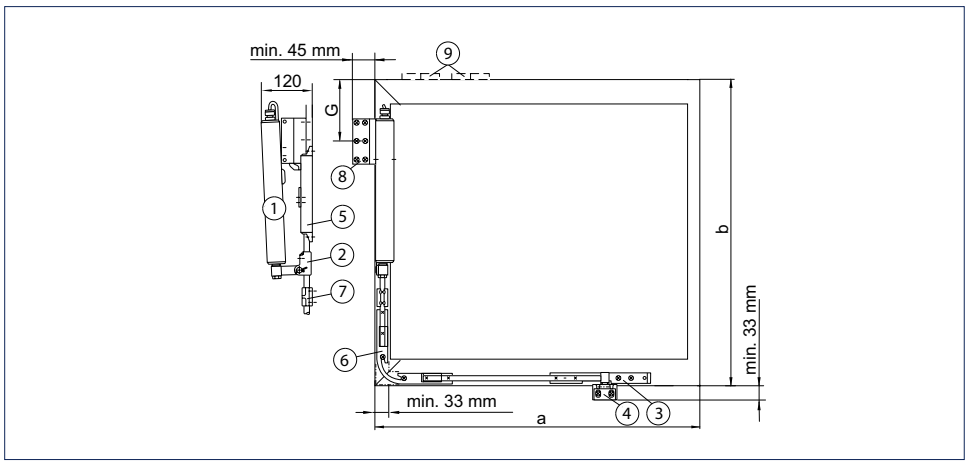

Размеры упора G и E см. в таблице

a = Ширина створки
b = Высота створки
1 = Шпиндельный электропривод E 350
2 = Передаточный элемент
3 = Дополнительный запор OL 320
4 = Дополнительный уголок в сборе
5 = Отпирающая пружина
6 = Угловой отвод OL 320
7 = Направляющая стержня OL 320
8 = Рамный уголок
9 = 2 навеса на стороне привода (обеспечивается застройщиком)

Область применения

- Открывание и запирание окон, открывающихся наружу
- Для нижнеподвесных, верхнеподвесных и поворотных окон
- Естественное проветривание
- Только одинарный режим работы
- Деревянные, пластиковые и алюминиевые рамы
- Монтаж на раму

МОНТАЖ

Прилегающая к профилю система для вертикально встроенных нижнеподвесных, верхнеподвесных и поворотных окон, открывающихся наружу

Ниже приведены стандартные размеры, в случае отклонений просьба связываться с GEZE.

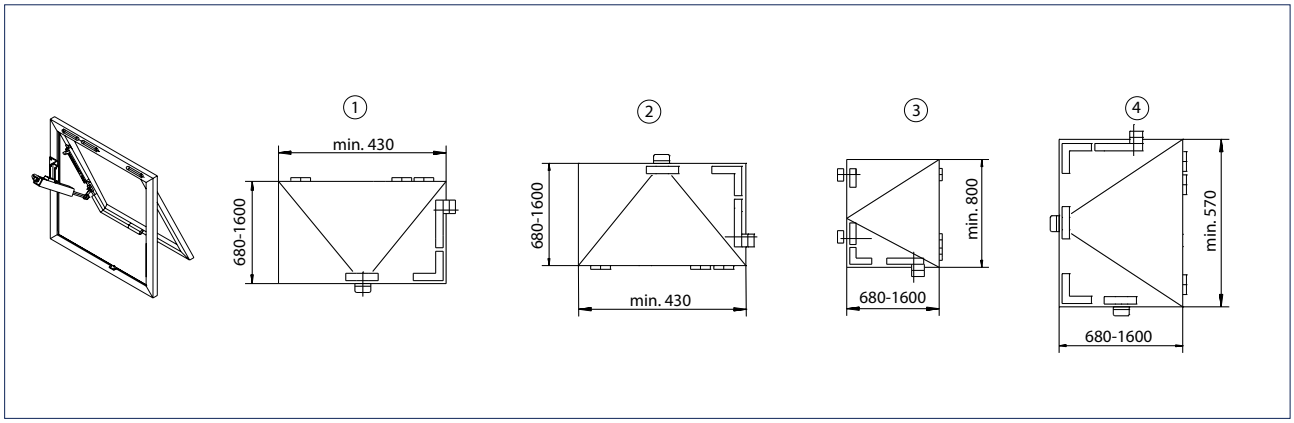

Все размеры указаны в мм

1 = Верхнеподвесные окна
2 = Нижнеподвесные окна
3 = Распашные окна (при необходимости с 2 устройствами запирания)
4 = Распашные окна

Размеры упора G и E в зависимости от длины хода и высоты створок

OL 360 EN Solo	Высота створки (b)	Размер G	Угол открывания	Ширина открывания	Перемещение
Ход 150 мм	680-700*) мм	80 мм	прибл. 44°	прибл. 530 мм	65 мм
	700-750*) мм	100 мм	прибл. 42°	прибл. 540 мм	75 мм
	750-800 мм	125 мм	прибл. 39°	прибл. 540 мм	100 мм
	800-850 мм	150 мм	прибл. 37°	прибл. 540 мм	132 мм
Ход 200 мм	730-750*) мм	130 мм	прибл. 51°	прибл. 650 мм	110 мм
	750-800*) мм	155 мм	прибл. 48°	прибл. 650 мм	145 мм
	800-850 мм	175 мм	прибл. 46°	прибл. 670 мм	145 мм
	850-900 мм	200 мм	прибл. 43°	прибл. 670 мм	145 мм
	900-950 мм	225 мм	прибл. 41°	прибл. 670 мм	145 мм
	950-1000 мм	250 мм	прибл. 39°	прибл. 670 мм	145 мм
Ход 300 мм	930-950*) мм	280 мм	прибл. 54°	прибл. 870 мм	175 мм
	950-1000*) мм	310 мм	прибл. 51°	прибл. 870 мм	175 мм
	1000-1050*) мм	330 мм	прибл. 49°	прибл. 880 мм	145 мм
	1050-1100*) мм	360 мм	прибл. 47°	прибл. 880 мм	145 мм
	110-1200*) мм	420 мм	прибл. 43°	прибл. 860 мм	145 мм
	1200-1300*) мм	500 мм	прибл. 39°	прибл. 860 мм	145 мм
	1300-1400 мм	580 мм	прибл. 35°	прибл. 830 мм	145 мм
	1400-1500 мм	630 мм	прибл. 33°	прибл. 840 мм	145 мм
	1500-1600 мм	700 мм	прибл. 31°	прибл. 840 мм	145 мм

* Укоротить обход углов на 50 мм

ТЕХНИЧЕСКИЕ ХАРАКТЕРИСТИКИ

Характеристики продукта	GEZE OL 360 EN
Общие сведения	
Требуемое место (мин.)	Створочная рама: мин. 33 мм, Раздельная рама: мин. 45 мм
Допустимые размеры по основной замыкающей кромке, одинарная установка на деревянные и алюминиевые рамы	430 - 1200 мм
Допустимые размеры по основной замыкающей кромке, одинарная установка на пластиковые рамы	430 - 800 мм
Высота рамы в свету	600 - 1600 мм
Спецификация	
Возможная длина хода	150 мм, 200 мм, 300 мм
Усилие тяги (макс.)	750 Н
Усилие нажима (макс.)	750 Н
Удельный вес (макс.)	30 кг/м^2
Электрические характеристики	
Рабочее напряжение	230 В перем. тока
Потребление тока	0,15 А
Потребляемая мощность (макс.)	35 Вт
Сечение кабеля	3 x 1,5 мм^2
Диапазон температур	-20 - 70 °C
Степень / класс защиты	IP65 / II
Функции	
Устройство запирания и дополнительный уголок	●
Отключение в конечном выдвинутом положении	электромеханическое
Отключение в конечном задвинутом положении	электромеханическое
Отключение при перегрузке	●

● = ДА

ИНФОРМАЦИЯ ДЛЯ ЗАКАЗА

Обозначение	Ход	Исполнение	Идент. №
GEZE OL 360 EN	150 мм	EV1	088055
	150 мм	белый RAL 9016	088058
	200 мм	EV1	088060
	200 мм	белый RAL 9016	088064
	300 мм	EV1	088067
	300 мм	белый RAL 9016	088070

RWA 100 в комбинации с Power lock

Система дымо- и теплоотвода (RWA) с приводом запирания для нижнеподвесных, верхнеподвесных и распашных окон

Шпиндельный электропривод E 250 NT (длина хода 100 – 300 мм) вместе с зарекомендовавшими себя кронштейнами RWA 100 монтируется на раме плотно к профилю. Блокировка осуществляется при помощи привода запирания Power lock. Большая ширина открывания при малом ходе шпинделя достигается менее чем за 60 секунд.

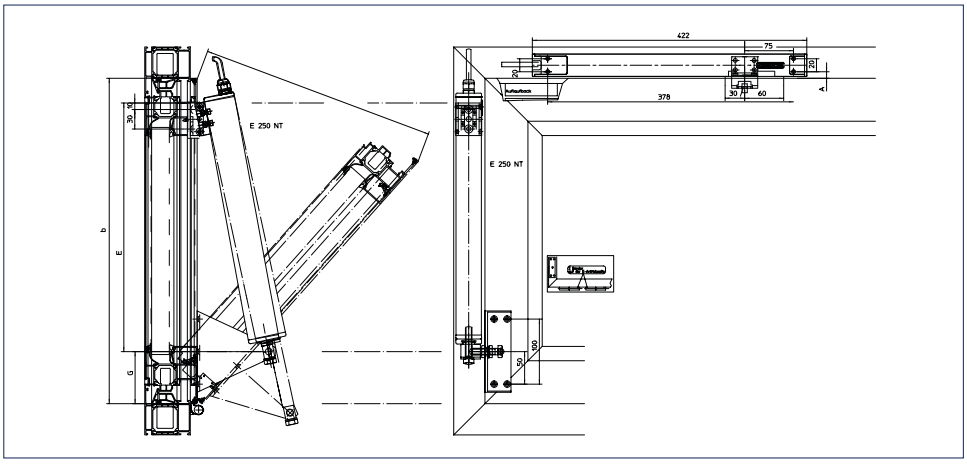

СИСТЕМЫ ОТКРЫВАНИЯ И ЗАПИРАНИЯ GEZE

Область применения

- Открывание и запирание окон, открывающихся внутрь
- Для нижнеподвесных, верхнеподвесных и поворотных окон
- Системы естественной вентиляции, установки дымо- и теплоотвода (RWA)
- Синхронное управление 2 шпиндельными приводами E 250 NT на широких окнах
- До 6 точек запирания
- Небольшая минимальная высота створок расширяет возможности применения.

Расчет монтажных размеров, угла открывания и хода привода

									Ход
Размеры створки (b) [мм] Размер G [мм] Размер E [мм] Угол открывания [°]	500-620 80 382 прибл. 42°	550-750 130 382 прибл. 34°	600-800 180 382 прибл. 30°						100
Размеры створки (b) [мм] Размер G [мм] Угол открывания [°] Ширина открывания [мм]	650-800 180 433 прибл. 43°	700-920 230 433 прибл. 38°	750-1000 280 433 прибл. 34°	800-1000 330 433 прибл. 30°					150
Размеры створки (b) [мм] Размер G [мм] Угол открывания [°] Ширина открывания [мм]	800-1000 280 484 прибл. 44°	850-1100 330 484 прибл. 39°	900-1200 380 484 прибл. 36°	950-1300 430 484 прибл. 33°					200
Размеры створки (b) [мм] Размер G [мм] Угол открывания [°] Ширина открывания [мм]	1000-1100 380 586 прибл. 51°	1050-1150 430 586 прибл. 47°	1100-1250 480 586 прибл. 43°	1150-1350 530 586 прибл. 40°	1200-1450 580 586 прибл. 38°	1250-1550 630 586 прибл. 35°	1300-1600 680 586 прибл. 33°	1350-1700 730 586 прибл. 32°	300
Более подробная информация приведена в монтажной схеме EP 41521-EP-011									

ИНФОРМАЦИЯ ДЛЯ ЗАКАЗА

Обозначение	**ø захвата**	**Ход**	**Исполнение**	**Идент. №**
GEZE E 250 NT		100 мм	EV1	146499
		100 мм	белый RAL 9016	146500
		150 мм	EV1	146652
		150 мм	белый RAL 9016	146653
		200 мм	EV1	146655
		200 мм	белый RAL 9016	146656
		300 мм	EV1	146661
		300 мм	белый RAL 9016	146662
GEZE Power lock Макс. ход устройства запирания 22 мм			EV1	147020
			белый RAL 9016	147021
Опорный уголок RWA 100			EV1	012812
			белый RAL 9016	018561
Верхнеподвесная консоль			EV1	019144
			белый RAL 9016	019148
Комплектующие				
Монтажный комплект – рама	8,5 мм		EV1	147026
	8,5 мм		белый RAL 9016	150508
	11,5 мм		EV1	150507
	11,5 мм		белый RAL 9016	150506

ЭЛЕКТРОМАГНИТНЫЕ СИСТЕМЫ ДЛЯ ДЫМО- И ТЕПЛООТВОДА (RWA) GEZE

Электромагнитная система GEZE RWA EM "AUF"

Для вертикально встроенных нижнеподвесных, верхнеподвесных, среднеподвесных и расашных окон с открыванием ВНУТРЬ

Система GEZE RWA EM „AUF" представляет собой простое решение для открывания окон, оборудованных системами дымо- и теплоудаления (RWA). Для верхнеподвесных створок шириной 300 - 1000 мм и нижнеподвесных створок шириной до 1200 мм предусмотрена магнитная первичная блокировка. Для верхнеподвесных створок шириной до 2000 мм и нижнеподвесных створок шириной до 2400 мм предусмотрена магнитная первичная блокировка, соединительная штанга и вторичная блокировка. Магнитная первичная блокировка и механическая вторичная блокировка удерживают оконные створки против усилия прижатия пружинных рычагов и давления ветра. Магнит постоянно находится под напряжением и удерживает стойку под нажимной пружиной в закрытом положении (принцип замкнутой цепи). В случае перерыва в подаче тока (например, в аварийной ситуации) магнитная блокировка отменяется и пружинные рычаги открывают створку.

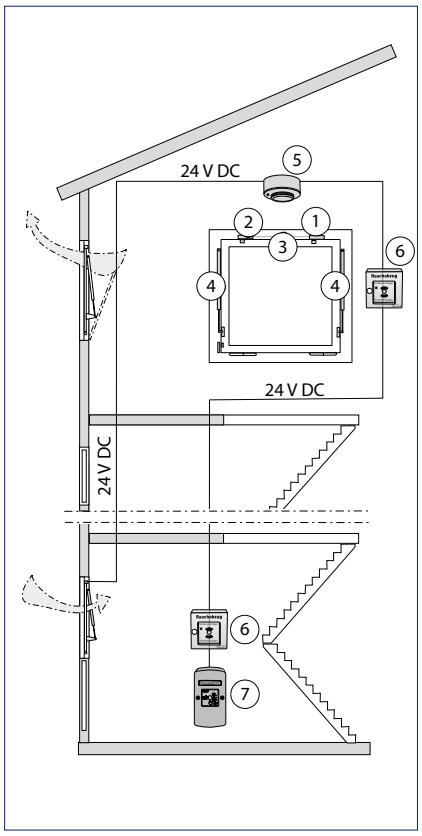

Схема системы

1 = Магнитная первичная блокировка E8/a для 24 В пост. тока, со створочным упором, для деревянных и металлических окон
2 = Механическая вторичная блокировка C8/b, со створочным упором, для гладких окон и окон с перекрытием, для широких створок
3 = Соединительная штанга для механического соединения первичной и вторичной блокировки
4 = Пружинный рычаг, с рамочным и створочным упором, с замедлением при открывании
Давление, ход и усилие пружины настраиваются в зависимости от оконной системы
5 = Один или несколько сигнализаторов дыма и/или тепла (установленных на потолке) для автоматической активации
6 = Выключатель системы дымо- и теплоотвода (RWA) FT4 для ее активации (количество и расположение согласно строительным нормативам)
7 = Блок управления с аварийным электроснабжением THZ, THZ Comfort или MBZ 300

ЭЛЕКТРОМАГНИТНЫЕ СИСТЕМЫ ДЛЯ ДЫМО- И ТЕПЛООТВОДА (RWA) GEZE

Описание принципа действия

Открывание окон посредством разрыва замкнутой цепи

В ручном режиме: С помощью выключателя FT4 или другого устройства прерывания тока

В автоматическом режиме: В случае срабатывания датчиков дыма и тепла или отказа питания (только для исполнения с выпрямителем сетевого напряжения)

Закрывание окон в ручном режиме

Цепь должна быть снова замкнута путем возвращения выключателей или датчиков дыма и тепла в исходное положение. Закрывание окон производится вручную против усилия прижатия пружинных рычагов, путем прижатия магнита в магнитную первичную блокировку.

Использование устройства аварийного электроснабжения предотвращает нежелательное открывание окон при кратковременном прерывании подачи тока, т.к. происходит автоматическое переключение в режим питания от аккумуляторов.

Данная система дымо- и теплоотвода (RWA) не рекомендуется к установке на окна, закрыть которые можно только при помощи стремянки или других приспособлений.

Система должна быть в пределах доступности, что также необходимо для проверки работоспособности раз в полгода.

КОМПОНЕНТЫ

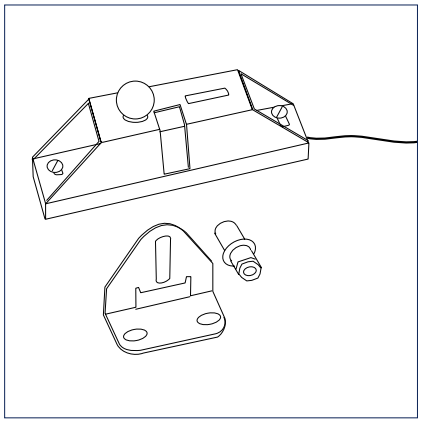

Блокировка

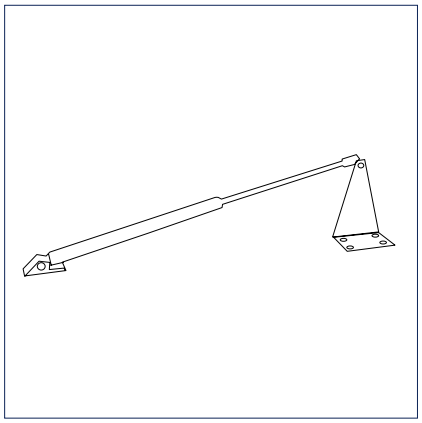

Пружинный рычаг

Электромагнитная блокировка

- Готовые к установке модули
- Корпус и подставка из анодированного легкого сплава EV1
- Потребление тока для первого запирания 0,13 A
- Для распашных створок: Высота створки мин. 1,5 x ширину створки

Вторичная блокировка

- Механическое
- Связь с первичной блокировкой посредством соединительной штанги

Пружинный рычаг

- Надежный, эргономичный, защищенный от попадания грязи модуль
- Готовый к монтажу модуль (EV1)
- С демпфированием открывания
- Удельный вес до 30 кг/м^2
- Ход 150 – 300 мм
- Усилие нажатия 150 – 250 Н
- Угол открывания до 70° в зависимости от длины хода и высоты створки

Обозначение	Ход	Сила закрывания	Идент. №
Магнитная блокировка E 8 A, 0,13A			010834
Вторичная блокировка C 8 b			028092
Соединительная штанга C 8/7, 6 x 1200			028125
Соединительная муфта C 8/12			052231
Пружинный рычаг	150 мм	150 Н	057277
	200 мм	150 Н	053049
	300 мм	150 Н	057278
	400 мм	150 Н	013436
	200 мм	250 Н	053050
	300 мм	300 Н	015934

Линейный электропривод GEZE E 212

Для применения с фрамужными открывателями плоской формы

Фрамужные открыватели плоской формы GEZE (OL 320, OL 90 N и OL 95) могут использоваться в сочетании с линейным электроприводом E 212 для работы в режиме вентиляции. При наличии нескольких тяжелых окон это экономичное и простое решение для управления несколькими ножницами. Кроме того, эти приводы наилучшим образом подходят для управления ламельными окнами. Изящная конструкция прекрасно вписывается в дизайн оконных конструкций Поставляются в виде готовых к монтажу модулей Со встроенным регулируемым концевым выключателем и защитой привода. Длина хода также регулируется, что позволяет гибко регулировать ширину открывания окон на месте.

GEZE E 212

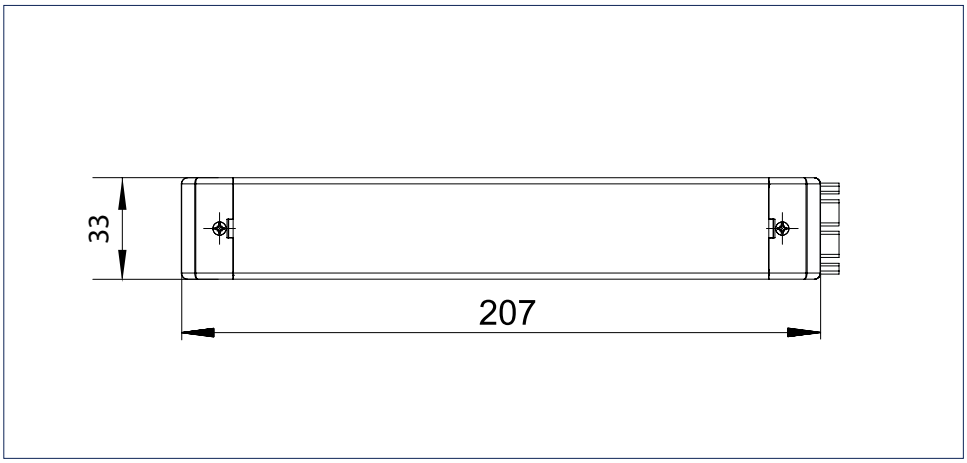

Область применения

- Для автоматизации работы фрамужных открывателей плоской формы GEZE OL 320, OL 90 N и OL 95
- Для нижнеподвесных створок, открывающихся внутрь и наружу
- Ламельное окно
- Естественная вентиляция, дымо- и теплоотвод (RWA) в версии 24 В
- Возможно применение в составе систем приточно-вытяжной вентиляции
- Монтаж на раму, горизонтально и вертикально

GEZE E 212

ТЕХНИЧЕСКИЕ ХАРАКТЕРИСТИКИ

	E 212
Общие сведения	
Размеры (В x Ш x Д)	30 x 80 x 210 мм
Спецификация	
Регулируемый ход	42 - 70 мм
Сила тяги и нажима	1500 Н
Время работы (под нагрузкой)	прибл. 35 с для хода 52 мм
Диапазон температур	-20 - 70 °C
Электрические характеристики	
Потребляемая мощность	90 Вт
Потребление тока	0,4 А
Класс защиты	IP42
Рабочее напряжение	230 В перем. тока / 24 В пост. тока
Кабель/длина	Штекерный разъем

МОНТАЖ

GEZE 212: Допустимые ширина и вес створки в зависимости от размера i
(для монтажа с OL 90 N)

Горизонтальный монтаж

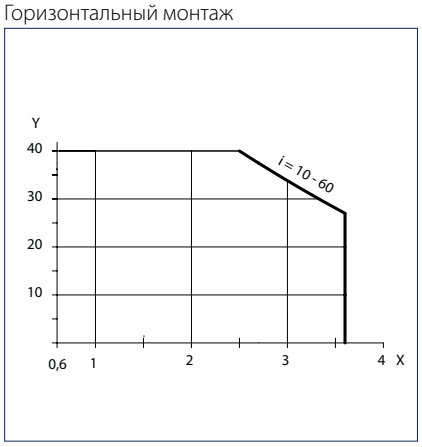

X = Общая ширина створок (сумма ширины всех створок) [м]
Y = Вес створки [кг/м²]

Вертикальный монтаж

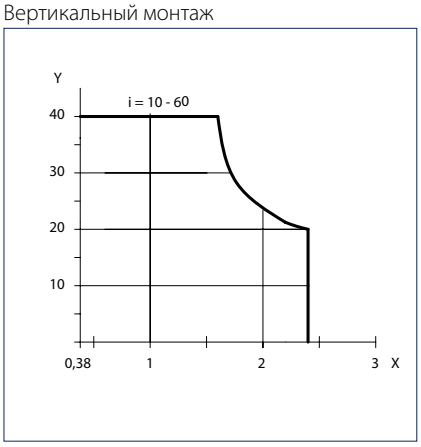

X = Общая ширина створок (сумма ширины всех створок) [м]
Y = Вес створки [кг/м²]

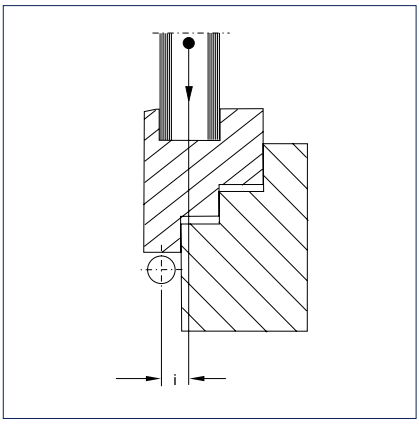

i = Расстояние от центра тяжести створки до центра вращения петель [мм]

GEZE E 212: Допустимые ширина и вес створки в зависимости от размера i
(для монтажа с OL 320)

Горизонтальный монтаж

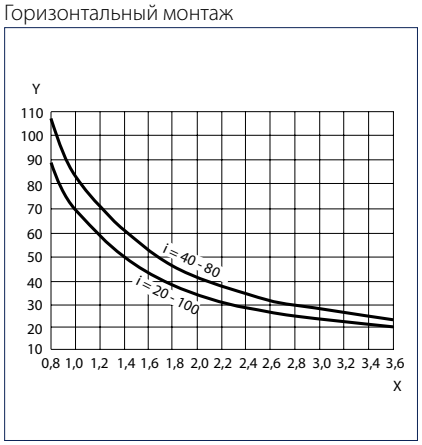

X = Общая ширина створок (сумма ширины всех створок) [м]
Y = Вес створки [кг/м²]

Вертикальный монтаж

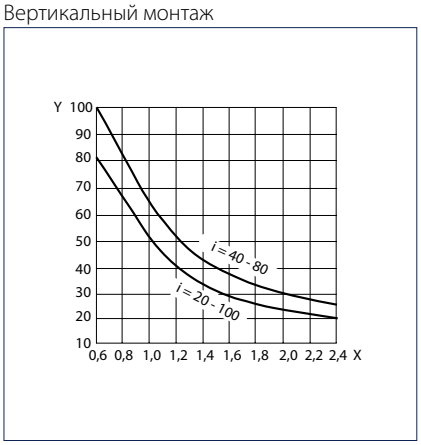

X = Общая ширина створок (сумма ширины всех створок) [м]
Y = Вес створки [кг/м²]

Возможная ширина створок для GEZE E 212

Количество необходимых ножниц	Ширина створки a при горизонтальном монтаже	Ширина створки a при вертикальном монтаже
1 ножницы	800 - 1200 мм	600 - 1200 мм
2 ножниц	1201 - 2400 мм	1201 - 2400 мм
3 ножниц	2401 - 3600 мм	-
	Мин. высота створки b – 400 мм [1]	Мин. высота створки b – 500 мм [2]

- = нет
[1] Если из-за длины хода ширина открывания может быть не более 190 мм, то b – не менее 290 мм
[2] Если внизу нет откоса, то b – не менее 400 мм

ИНФОРМАЦИЯ ДЛЯ ЗАКАЗА

Обозначение	Ход	Исполнение	Идент. №
Линейный электропривод GEZE E 212 R1, 230 В С 1 реле, автоматический контроль групп через 1 переключатель	66 мм	серебристый цвет	020835
	66 мм	темно-бронзовый	020836
	66 мм	белый RAL 9016	020839
	66 мм	согласно RAL	020838
Линейный электропривод GEZE E 212 R, 230 В С 2 реле, для автоматического контроля групп любое количество вентиляционных зондов	66 мм	серебристый цвет	005428
	66 мм	темно-бронзовый	005429
	66 мм	белый RAL 9016	015435
	66 мм	согласно RAL	006683
Линейный электропривод GEZE E 212, 24 В Потребление тока 1,2 А	66 мм	серебристый цвет	010899
	66 мм	темно-бронзовый	010901
	66 мм	белый RAL 9016	015540
	66 мм	согласно RAL	010915
Комплектующие			
Страховочные ножницы GEZE № 35		оцинков.	014499
Страховочные ножницы GEZE № 60		оцинков.	133814
Задатчик для линейных электроприводов GEZE на 24 В			111198
Задатчик для линейных электроприводов GEZE на 230 В			054371
Задатчик для линейных электроприводов GEZE E 212 R1 230 В			026762

Указание:
При установке на нижнеподвесные створки мы из соображений безопасности требуем монтажа отдельных страховочных ножниц. Это дополнительное предохранительное устройство, обеспечивающее постоянное соединение створки и рамы, например, за счет фиксирующей защиты FPS.

Ножничные приводы GEZE E 170 и E 170/2

Дизайнерские решения для оптимальной вентиляции

Линейный привод в сочетании с фрамужными открывателями плоской формы является удачным с точки зрения дизайна решением для управления несколькими окнами. Данная система достаточно гибкая и может использоваться как для ежедневного проветривания, так и для надежного дымоудаления через фрамуги. Ножничный привод E 170 или E 170/2 объединяет в себе преимущества OL 90 N и E 212, дополняя их привлекательным внешним видом и удобством монтажа. Ножницы располагаются в декоративном профиле. За счет этого достигается улучшенный дизайн и дополнительная защита от загрязнения. Длина хода регулируется, что позволяет гибко регулировать ширину открывания окон на месте. Исполнение с двумя ножницами E 170/2 позволяет легко и надежно открывать и закрывать широкие и тяжелые створки.

GEZE E 170

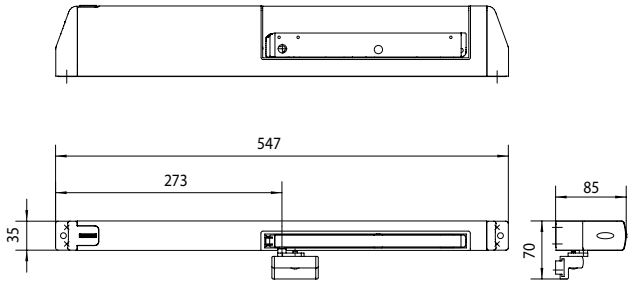

GEZE E 170/2

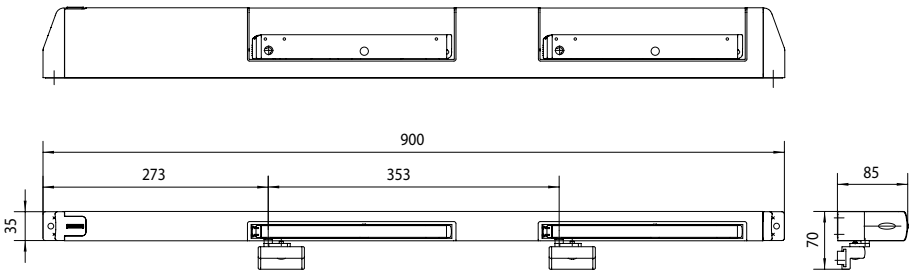

Область применения

- Решение для управления несколькими окнами фасадов
- Нижнеподвесные створки, открывающиеся внутрь
- Естественная вентиляция, дымо- и теплоотвод (RWA) в версии 24 В
- Возможно использование в составе систем приточно-вытяжной вентиляции в версии 24 В
- Установка на деревянные, пластиковые и алюминиевые оконные профили
- Монтаж на раму

ТЕХНИЧЕСКИЕ ХАРАКТЕРИСТИКИ

Характеристики продукта	GEZE E 170, E 170/2
Общие сведения	
Размеры (Ш x В x Г)	E 170: 547 x 35 x 85 мм E 170/2 (длина 900 мм): 900 x 35 x 85 мм, E 170/2 (длина 1600 мм): 1600 x 35 x 85 мм
Высота	85 мм
Глубина	35 мм
Требуемое место на раме (мин.)	40 мм
Спецификация	
Размер i	10 - 60 мм
Высота перекрытия	0 - 25 мм
Ширина створки	E 170: 550 - 1200 мм, E 170/2 (длина 900 мм): 900 - 1600 мм, E 170/2 (длина 1600 мм): 1600 - 2400 мм,
Ширина открывания	170 мм
Вес створки (макс.)	100 кг
Электрические характеристики	
Рабочее напряжение	при 230 В перем.тока: 230 В (+60 %/-10 %), при 24 В пост.тока: 24 В (20-30 В)
Потребление тока	при 230 В перем.тока: 0,4 А, при 24 В пост.тока: 1,2 А
Потребляемая мощность	при 230 В перем.тока: 90 Вт, при 24 В пост.тока: 29 Вт
Потребляемая мощность (макс.)	90 Вт
Остаточная пульсация	при 24 В пост.тока: 20 %
Частота	при 230 В перем.тока: 50 / 60 Гц
Время включения	25 %
Диапазон температур	-5 – 60 °C
Степень / класс защиты	IP42
Функции	
Регулируемая длина хода	●
Отключение в конечном выдвинутом положении	Концевой выключатель
Отключение в конечном задвинутом положении	Концевой выключатель

● = ДА

МОНТАЖ

Размер i = 20 - 70

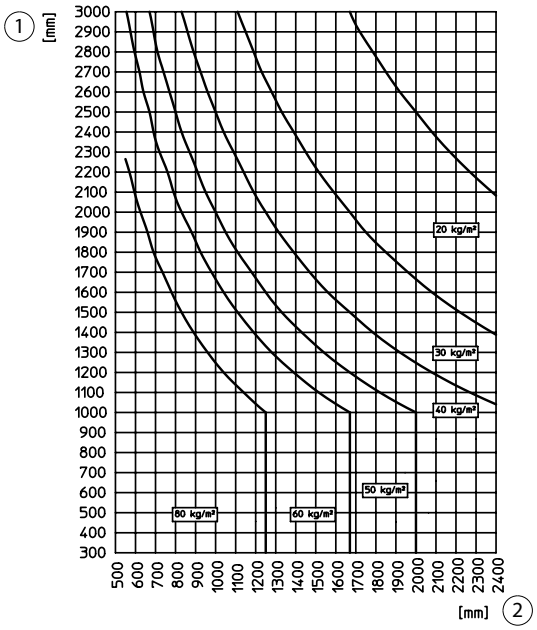

1 = Высота створки
2 = Ширина створки

МОНТАЖ

Размер i = 30 - 60

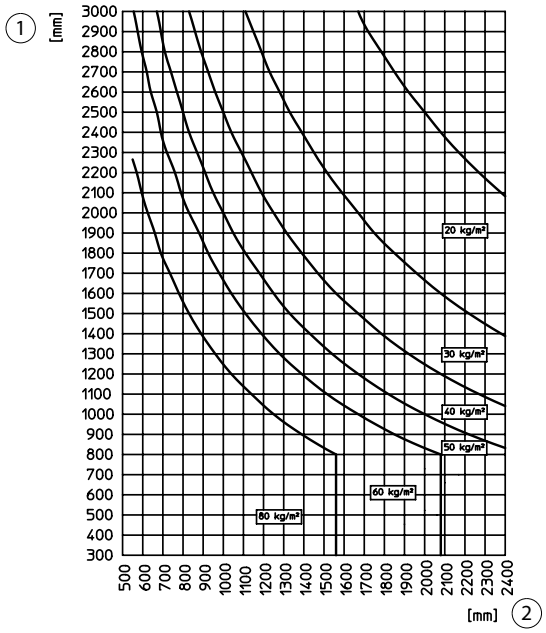

1 = Высота створки
2 = Ширина створки

Размер i = 40 - 50

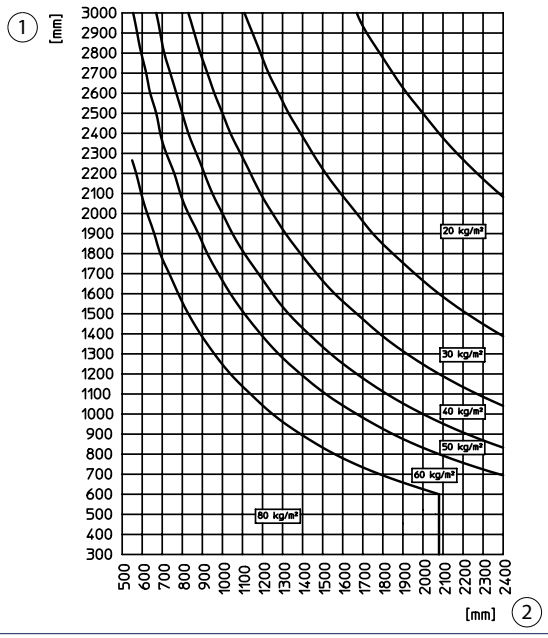

1 = Высота створки
2 = Ширина створки

ВИДЫ МОНТАЖА

Примеры монтажа ножничных приводов E 170 и 170/2

1 = E 170 для створок шириной 550 - 1200 мм
2 = E 170/2 для створок шириной 900 - 1600 (1600 - 2400) мм, 2 ножниц

Размеры упора E 170

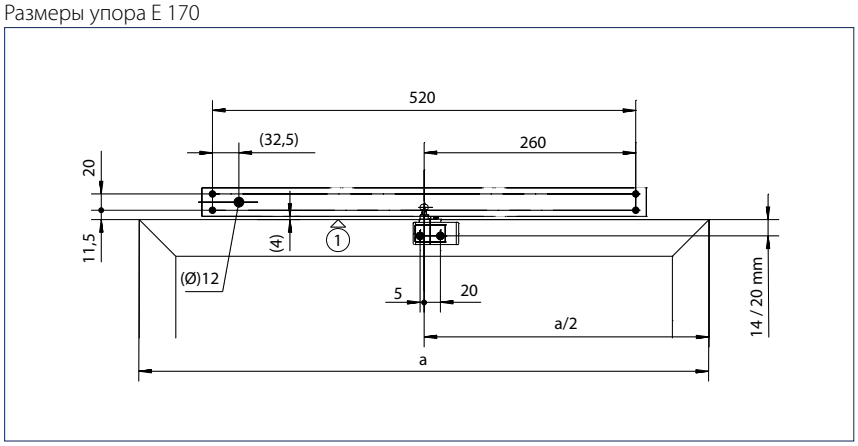

1 = Верхняя кромка створки

Размеры упора E 170/2 до 1600 мм

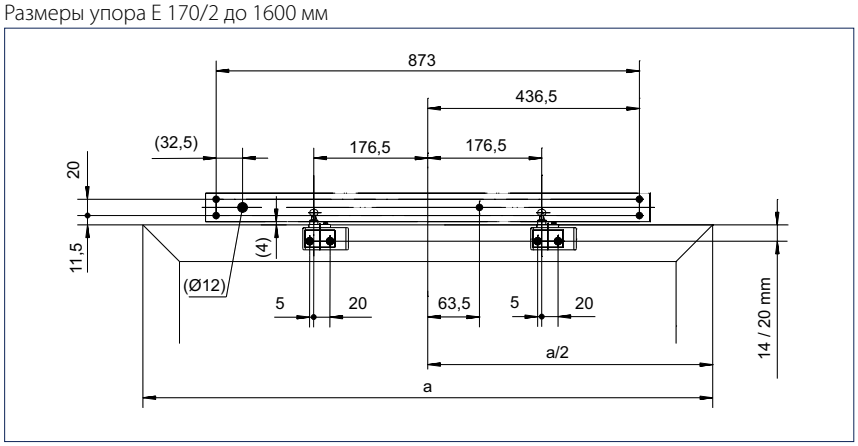

Размеры упора E 170/2 до 2400 мм

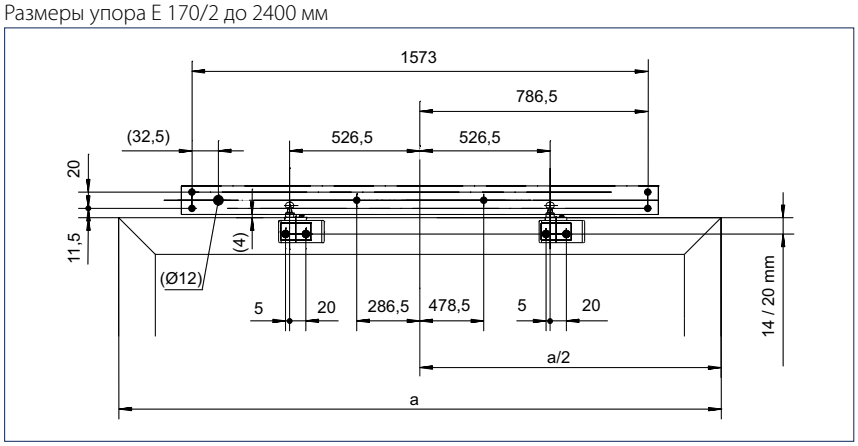

GEZE E 170 / E 170/2

ИНФОРМАЦИЯ ДЛЯ ЗАКАЗА

Обозначение	Исполнение	Идент. №
GEZE E 170, 230 В вкл. створочный упор	EV1	128707
	белый RAL 9016	128708
	согласно RAL	128709
GEZE E 170, 24 В вкл. створочный упор	EV1	128711
	белый RAL 9016	128712
	согласно RAL	128713
GEZE E 170/2, 230 В до 2400 мм вкл. створочный упор	EV1	128720
	белый RAL 9016	128721
	согласно RAL	128722
GEZE E 170/2, 24 В до 2400 мм вкл. створочный упор	EV1	128723
	белый RAL 9016	128724
	согласно RAL	128725
GEZE E 170/2, 230 В до 1600 мм вкл. створочный упор	EV1	128714
	белый RAL 9016	128715
	согласно RAL	128716
GEZE E 170/2, 24 В до 1600 мм вкл. створочный упор	EV1	128717
	белый RAL 9016	128718
	согласно RAL	128719
Комплектующие		
Стандартный створочный упор подходит для E 170	EV1	128925
	белый RAL 9016	128926
	согласно RAL	128927
Створочный упор с крепежом подходит для E 170	EV1	128928
	белый RAL 9016	128929
	согласно RAL	128930
Декоративные крышки для E 170 Дизайнерский комплект для ножничных приводов GEZE	EV1	128922
	белый RAL 9016	128923
	согласно RAL	128924
Модуль запирания для E 170 A = 11,5 мм	EV1	128935
	белый RAL 9016	128936
	согласно RAL	128937
Модуль запирания для E 170 A = 15,5 мм	EV1	128938
	белый RAL 9016	128939
	согласно RAL	128940
Модуль запирания для E 170 A = 8,5 мм	EV1	128932
	белый RAL 9016	128933
	согласно RAL	128934

Модуль запирания GEZE для E 170

Устройство запирания модульной конструкции предназначено для дополнительной блокировки со стороны заказчика с использованием центрального запора. Опциональный комплект позволяет повысить уровень защиты от взлома. Имеется в наличии три модуля для различных центральных запоров.

Указание:
При установке данного устройства запирания следует иметь в виду необходимость дополнительного пространства сбоку мин. 185 мм. Данное устройство запирания может устанавливаться только на окна с механической блокировкой (центральный запор). При этом необходимо учитывать положение и диаметр (размер A) пальца захвата.

Ножничный привод E 170 с модулем запирания

Размеры упора E 170 с модулем запирания

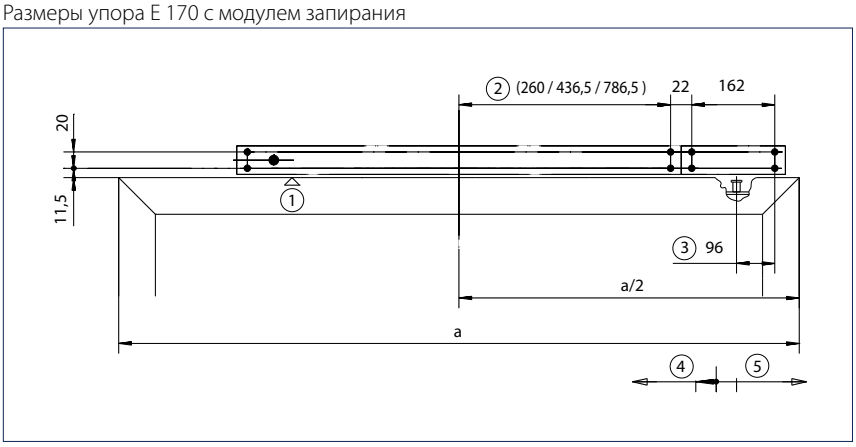

1 = Верхняя кромка створки
2 = В зависимости от привода
3 = Положение пальца захвата в запертом состоянии
4 = Устройство разблокировки
5 = Блокировка

Декоративные крышки GEZE для E 170

Дизайнерский комплект для ножничных приводов GEZE

Опциональный дизайнерский комплект для стоечно-ригельных конструкций включает в себя декоративные крышки с индивидуальным дизайном. Возможно изготовление по размерам и нанесение лакового покрытия, что позволяет создать впечатление целостности конструкции. Стандартные приводы могут за счет крышек быть увеличены до нужных размеров. Размеры (Д x Ш x В) составляют 1000 x 35 x 85 мм. Слева и справа может быть установлен сплошной декоративный профиль.

Ножничные приводы E 170/2

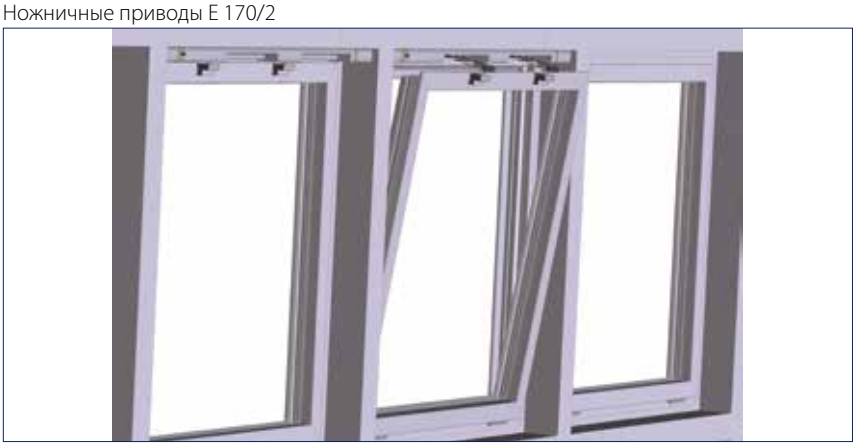

С декоративными крышками (дизайнерский комплект)

Размеры упора E 170 с дизайнерским комплектом

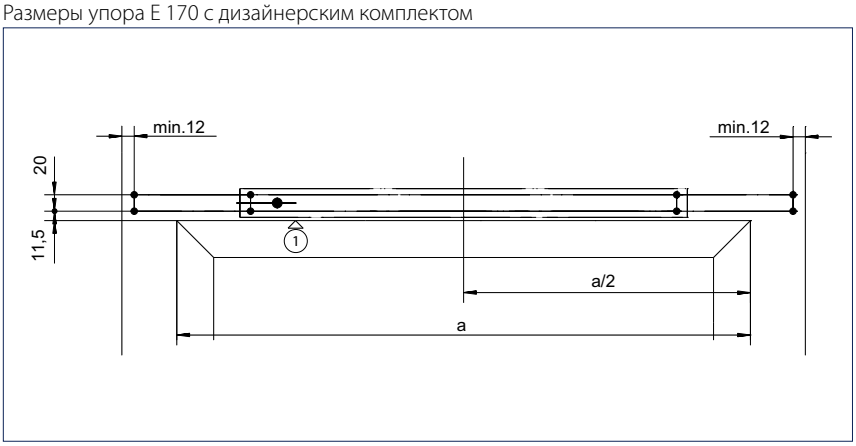

Боковые ограничители (например, стойка или откос)
1 = Верхняя кромка створки

Система приточной вентиляции GEZE RWA TÖ

В этой системе центральный блок управления системы RWA сочетается с доводчиком, который монтируется инверсным способом

Система RWA TÖ объединяет доводчик двери с блоком управления установки дымо- и теплоотвода (RWA) и соответствующими комплектующими. Данная система позволяет использовать дверь в качестве убрать вообще приточной вентиляции для дымо- и теплоотвода (RWA), позволяя быстро получить большой объем приточного воздуха. При поступлении сигнала с блока управления (в аварийной ситуации) дверь открывается с помощью инверсионного доводчика. В комнатах без окон, со слишком маленькими окнами или вентиляционными отверстиями в аварийной ситуации дверь в сочетании с системой RWA TÖ может служить проемом для дымоудаления. В сочетании с системой эвакуационных выходов GEZE (RWS) данное решение может использоваться для оборудования запасных дверей.

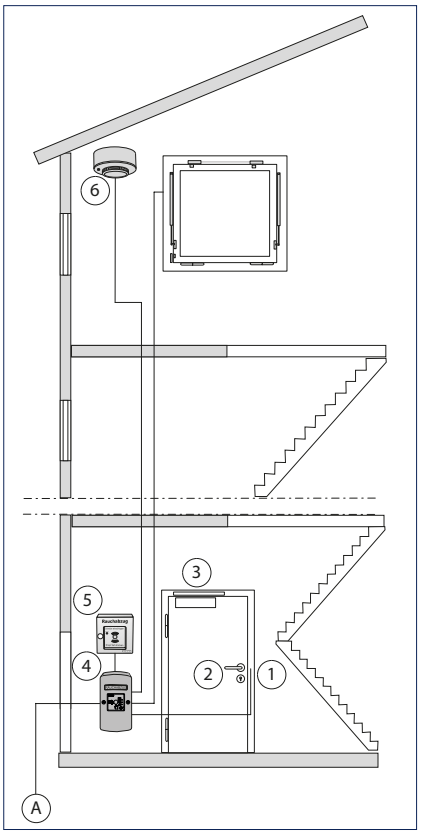

A = Подключение к сети

Схема системы

Для этой установки требуются следующие компоненты:

В зоне замка

1 = Электромагнитная защелка IQ eStrike A5000--E

2 = Замок и ручка двери (не относятся непосредственно к системе дымо- и теплоотвода (RWA) и поставляются производителем двери)

На дверной перемычке

3 = Доводчик двери GEZE TS 4000, TS 4000 EFS или TS 5000, специальный монтаж

В зоне двери или в соседнем помещении

4 = блок управления с аварийным электроснабжением THZ, THZ Comfort, E 260 N 24 V DC, MBZ 300

На лестничной клетке

5 = Выключатель дымо- и теплоотвода (RWA) FT4 для активации аварийного сигнала (количество и расположение согласно строительным нормативам)

6 = Один или несколько сигнализаторов дыма и/или тепла (установленных на потолке) для автоматической активации

СИСТЕМЫ ПРИТОЧНОЙ ВЕНТИЛЯЦИИ GEZE

Описание принципа действия

Открывание двери / аварийная ситуация

В ручном режиме:

Устройство открывания двери разблокируется при помощи выключателя системы дымо- и теплоотвода FT4 или другого импульсного датчика. Доводчик под натяжением пружины открывает дверь. Дверь может быть также открыта при помощи ручки без задействования системы дымо- и теплоотвода.

В автоматическом режиме:

От датчиков дыма и тепла импульс поступает в устройство открывания двери, и дверь открывается. Угол открывания двери ограничен 90° (во избежание повреждения доводчика).

Закрывание двери в ручном режиме / Сброс сигнала тревоги

Сброс сигнала тревоги производится путем нажатия кнопки сброса и тем самым разблокировки выключателя системы дымо- и теплоотвода FT4; при срабатывании датчика дыма и тепла - путем возврата в исходное положения датчика. Затем следует закрыть дверь, преодолевая усилие доводчика, служащего для открывания двери. Если в здании нет аварийного генератора, следует предусмотреть устройство аварийного электроснабжения.

Управление и электроснабжение при помощи блока управления

Принцип действия такой же, как в стандартном устройстве дымо- и теплоотвода (RWA) с электроприводом, т.е. подключение производится через соответствующую группу. Управление и электроснабжение (24 В пост. тока) устройства открывания дверей IQ eStrike производится при помощи блока управления с аварийным электроснабжением с учетом общего потребления тока. В аварийной ситуации (окна ОТКРЫТЫ) срабатывает устройство открывания дверей IQ eStrike 5000--E (принцип рабочего тока).

Аварийное срабатывание устройства открывания дверей происходит через блок управления с аварийным электроснабжением:

- В ручном режиме с помощью выключателя FT4 и/или
- Автоматически с помощью сигнализатора дыма RM 1003 или датчика разницы температур WM 1005
- В аварийной ситуации происходит импульсный пуск каждые 2 минуты

RWA TÖ „AUF“ на 2-створчатой двери

Принцип действия при открывании 2-створчатых дверей аналогичен вышеописанным случаям. Чтобы в такой двери не произошло одновременное открывание обеих створок и заклинивание двери, опорная створка должна открываться с некоторой задержкой. Это достигается с помощью реле времени или замедлителя GEZE LEV, устанавливаемых перед устройством открывания двери.

Комбинация с системой эвакуационных выходов GEZE (RWS)

Принцип действия аналогичен стандартному исполнению. На дверь устанавливается доводчик в инверсионном исполнении (с предварительно натянутой пружиной) и удерживающий электромагнит (MA 500 с герконовым датчиком). Контактный магнит находится под постоянным напряжением и удерживает дверь в закрытом состоянии против усилия натяжения пружины доводчика (принцип замкнутой цепи).

Управление и электроснабжение удерживающего магнита производится посредством пульта управления двери RWS. В аварийной ситуации пульт управления двери срабатывает непосредственно после нажатия аварийной кнопки. Пульт управления двери связан с блоком управления системы дымо- и теплоотвода (RWA) (аварийное реле) гальванически развязанным контактом устройства открывания. В случае пожара магнит отключается с помощью выключателя системы дымо- и теплоотвода (RWA) (ручной режим) или при поступлении аварийного сигнала с датчика дыма (автоматический режим). Дверь открывается усилием пружины доводчика.

Также дверь при помощи ключевого выключателя можно разблокировать пульт управления двери и открыть дверь. Воспользовавшись дверью, ее можно закрыть вручную, преодолев усилие пружины доводчика.

При кратковременном разблокировании возможно автоматическое запирание двери после ее закрытия (так называемая отмена), т.е. дверь следует закрыть, после чего она заблокируется самостоятельно.

Указание: Более подробную информацию о функциях системы дымо- и теплоотвода, а также устройствах управления дверями вы найдете в документации GEZE SecuLogic.

Комбинация с TS 4000 EFS

(Инверсионное исполнение / для комфортного пользования дверью при обычной эксплуатации)

Доводчик двери с функцией свободного хода "Freeswing" TS 4000 EFS (специальный монтаж для системы RWA TÖ „AUF“) в инверсионном исполнении позволяет свободно пользоваться дверью в повседневной жизни. В случае пожара дверь откроется самостоятельно (срабатывание в ручном или автоматическом режиме), чтобы обеспечить удаление дыма.

Аварийный случай - ручной режим:

Устройство открывания двери сработает при нажатии выключателя или при поступлении сигнала с импульсного датчика. Доводчик двери под воздействием пружины откроет дверь (функция "Freeswing" деактивирована).

Обычная эксплуатация - ручной режим: Дверь открывается при помощи ручки.

В автоматическом режиме:

От датчиков дыма и тепла импульс поступает к устройству открывания двери, и дверь открывается. Дверь открыта - функция "Freeswing" деактивирована.

Закрывание двери:

После аварийной ситуации: Задействованный выключатель и/или датчики дыма/тепла должны быть возвращены в исходное положение. Затем дверь нужно закрыть, преодолевая сопротивление доводчика, действующего в качестве открывателя двери.

Указание: Возможна комбинация с электромеханическим замком GEZE IQ lock EL. По этому вопросу обращайтесь в GEZE GmbH.

ИНФОРМАЦИЯ ДЛЯ ЗАКАЗА

Обозначение	Исполнение	Идент. №
Доводчик GEZE TS 4000 Размер EN 5-7 с демпфированием открывания (без рычажной тяги)	серебристый цвет	102837
Рычажная тяга TS 4000/2000 Стандарт	согласно RAL	102425
Доводчик GEZE TS 4000 EFS Размер EN 1-6, монтаж на дверном полотне со стороны дверных петлей, с электрической фиксацией для функции свободного хода и клеммной коробкой (без рычажной тяги свободного хода)	серебристый цвет	105211
Рычажная тяга GEZE TS 4000 EFS/RFS С функцией свободного хода / Freeswing	серебристый цвет	106460
Доводчик GEZE TS 5000 Размер EN 2-6 с демпфированием открывания (без скользящей тяги и рычага)		160320
Скользящая тяга TS 5000/TS 3000 Стандарт, с рычагом	серебристый цвет	068221
Комплектующие		
Стопорный амортизатор двери GEZE для напольного монтажа	EV1	012921
GEZE THZ Компактный блок управления для лестничных клеток с 3,4 А на одной вентиляционной группе и одной группе сигнала тревоги. Включая аккумулятор.	белый RAL 9016	139151
Диод 1N4007		115293
IQ eStrike A5000--E		145182

Рычажный привод GEZE RWA K 600

Поворотно-рычажный привод для открывания окон и дверей

Рычажный привод RWA K 600 используется в тех случаях, когда необходим большой угол открывания окон и дверей. С его помощью достигается угол открывания более 90°. Встроенный блок позволяет синхронное управление несколькими приводами, включая последовательное закрывание, без дополнительного модуля. Кроме того, привод имеет встроенный сигнальный контакт для непосредственного подключения одного устройства открывания двери. Благодаря монтажу со свободным прилеганием за счет нажимного ролика RWA K 600 комбинируется с доводчиками дверей GEZE и гарантирует как приток воздуха при необходимости, так и удобство повседневного пользования дверью. Комплексное решение, включающее RWA K 600, электромеханический замок и доводчик двери, обеспечивает к тому же надежную защиту двери, используемой для перетока воздуха. Рычажный привод GEZE предлагается в трех вариантах:

- RWA K 600 G: 40 мм x 120 мм x 472 мм
- RWA K 600 T: 40 мм x 98,5 мм x 530 мм
- RWA K 600 F: 40 мм x 86 мм x 421 мм

Область применения

- Двери: монтаж на сторону петель или противоположную со свободным движением или жестким креплением
- Окна: Нижнеподвесные, верхнеподвесные и поворотные окна с открыванием внутрь и наружу, а также мансардные окна

RWA K 600 G

RWA K 600 T

RWA K 600 F

Технические характеристики

Характеристики продукта	RWA K 600
Размеры	RWA K 600 G: 40 x 120 x 472 мм, RWA K 600 T: 40 x 98,5 x 530 мм, RWA K 600 F: 40 x 86 x 421 мм
Потребление тока (макс.)	1,4 A
Крутящий момент	215 Нм
Усилие тяги (макс.)	600 Н
Усилие нажима (макс.)	600 Н

Рычажный привод GEZE RWA K 600 G

Рычажный привод RWA K 600 G устанавливается как на двери, так и на окна. Монтаж возможен на сторону дверных петлей и на сторону, противоположную петлевой. В связи с жестким креплением привода при помощи направляющей к створке дверь не предназначена для постоянного использования.

RWA K 600 G

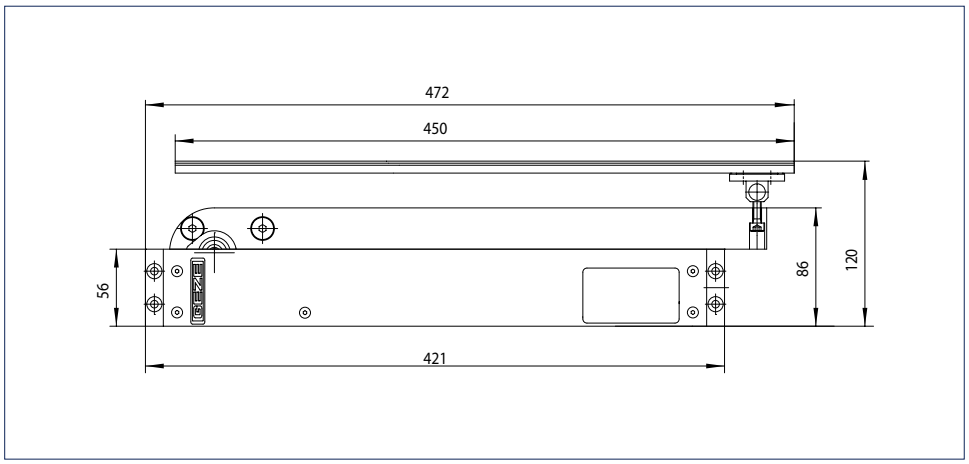

Вид монтажа	Окно – сторона дверных петель	Сторона, противоположная дверным петлям	Дверь – сторона дверных петель	Сторона, противоположная дверным петлям
Вес створки (мин.)	30 кг/м²		250 кг[2)]	
Ширина створки (макс.) [1)] HSK	800 мм одинарн., 1200 мм синхр.		1600 мм[2)]	
Ширина створки (мин.) HSK	-		470 мм	565 мм
Высота створки (макс.) [2)] NSK	2x + 880 мм		-	
Высота створки (мин.) NSK	x + 465 мм		-	
Требуемое место (мин.) на раме	45 мм		45 мм	
Требуемое место (мин.) на створке	-	45 мм	-	45 мм

- = нет
[1)] Для створок большой ширины необходимо устройство запирания
[2)] Большие размеры по запросу

Монтаж на дверь на сторону дверных петель - размеры упора

Вид сверху

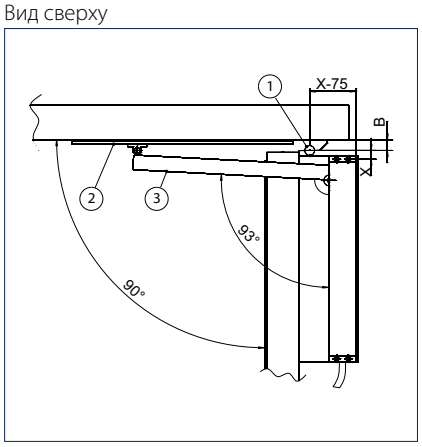

B = размер оси петли
X = расстояние от дверной петли до крепления привода
1 = Дверная петля
2 = Скользящая тяга
3 = Рычаг

Детализация головной части

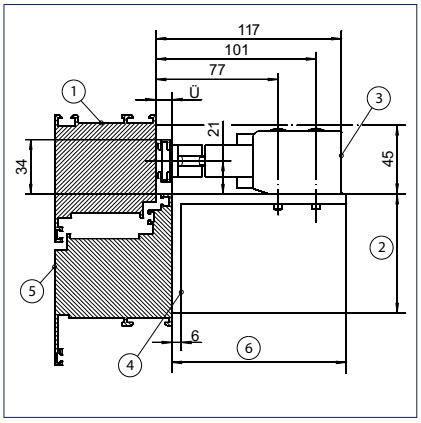

Ü = Наплав рамы к створке (Ü ≤ 20 мм)
1 = Дверная рама
2 = Обеспечивается застройщиком
3 = Привод
4 = Монтажный уголок кронштейна G
5 = Дверная створка
6 = Обеспечивается застройщиком (в зависимости от Ü)

Монтаж скользящей тяги

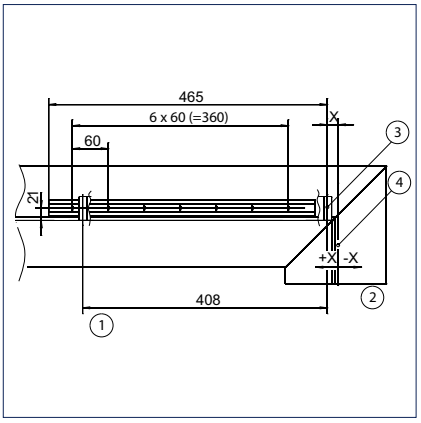

X = расстояние от дверной петли до крепления привода
1 = Кронштейн для шарнирного рычага
2 = Дверная петля
3 = Крепление привода
4 = Ось петли

Расчет размера X при α = 90°: Примеры:

Размер петли B	Расстояние от петли до крепления привода (размер X) при α = 90°
13	30
22	20
36	5
Отличающиеся значения угла открывания / размера оси петли по запросу	

Монтаж на дверь на сторону, противоположную петлевой - размеры упора

Вид сверху

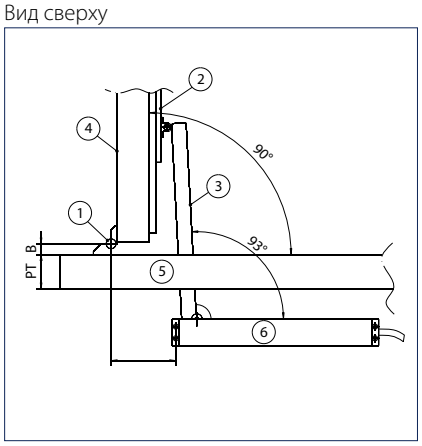

B = размер оси петли
PT = монтажная ширина профиля раздельной рамы
1 = Дверная петля
2 = Скользящая тяга
3 = Рычаг
4 = Дверная створка
5 = Дверная рама
6 = Привод

Детализация головной части

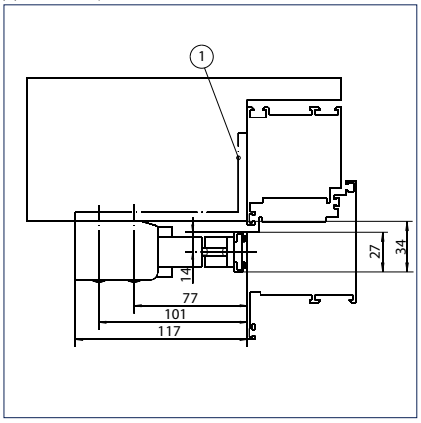

1 = Крепление привода на имеющейся перемычке или при помощи кронштейна G

Монтаж скользящей тяги

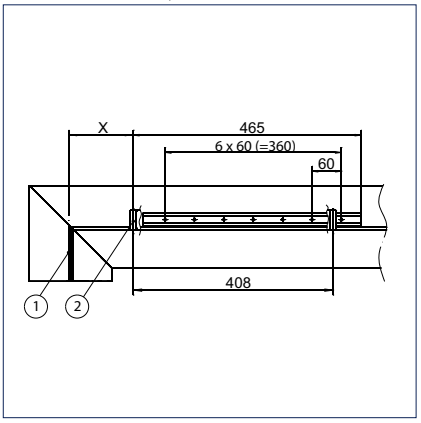

X = расстояние от дверной петли до крепления привода
1 = Ось петли
2 = Крепление привода

Расчет размера X при α = 90° (в зависимости от B и PT)

Размер оси петли B	Монтажная ширина профиля раздельной рамы PT	Расстояние от петли до крепления привода (размер X) при α = 90°
22	40	100
22	50	110
22	60	120
22	65	125
22	70	130
22	75	135
22	80	140
36	40	115
36	50	125
36	60	135
36	65	140
36	70	145
36	75	150
36	80	155
Отличающиеся значения угла открывания / размера оси петли по запросу		

Монтаж на окно на сторону дверных петель - размеры упора

Вид сверху

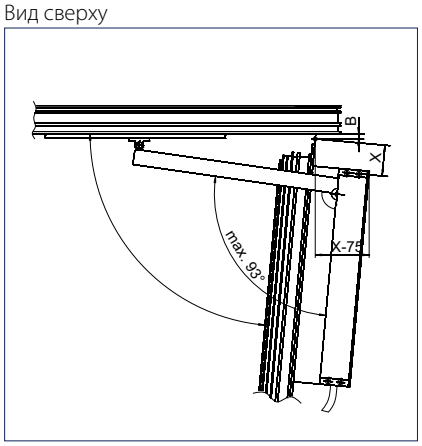

B = размер оси петли
X = расстояние от оконной петли до крепления привода

Детализация головной части

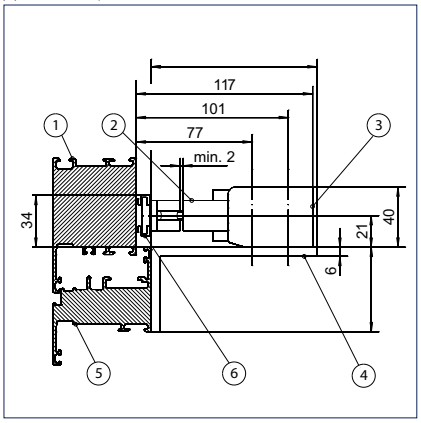

1 = Рама
2 = Рычаг
3 = Привод
4 = Монтажный уголок кронштейна G
5 = Створка
6 = Скользящая тяга

Монтаж скользящей тяги

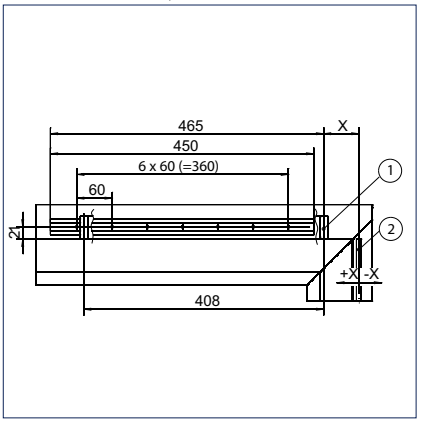

X = расстояние от оконной петли до крепления привода
1 = Крепление привода
2 = Ось петли

Угол открывания окна α = 90° (в зависимости от B и X).

Расстояние от петли до крепления привода X	Размер оси петли B	Угол открывания α
30	10	90°
60	10	85°
90	10	80°
120	10	75°
150	10	71°
190	10	65°
230	10	60°
Отличающиеся значения угла открывания / размера оси петли по запросу		

Пример монтажа RWA K 600 на сторону дверных петель нижне- и откидных окон, открывающихся ВНУТРЬ

Размеры створки		Удельный вес		Количество приводов
NSK	HSK	30 кг/м²	40 кг/м²	
800	800	x = 30 мм / α = 90°	x = 30 мм / α = 90°	Одинарное исполнение
800	1200	x = 30 мм / α = 90°	x = 30 мм / α = 90°	Синхронное исполнение
1200	1200	x = 160 мм / α = 70°	x = 160 мм / α = 70°	Синхронное исполнение

NSK = вспомогательная замыкающая кромка
HSK = основная замыкающая кромка

Монтаж на окно на сторону, противоположную петлевой - размеры упора

Вид сверху

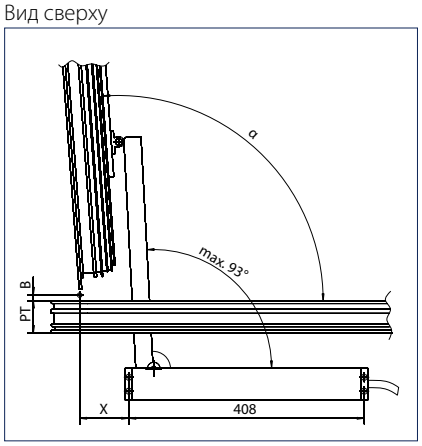

α = Угол открывания
B = Ось петли
PT = монтажная ширина профиля раздельной рамы
X = расстояние от оконной петли до крепления привода

Детализация головной части

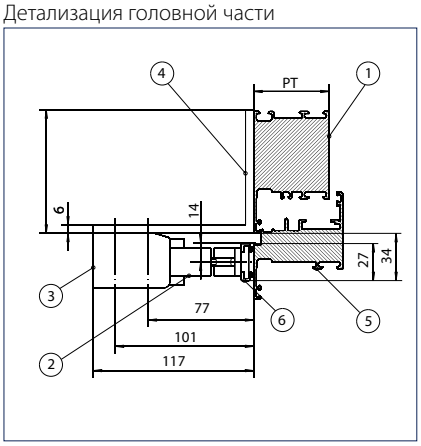

PT = монтажная ширина профиля раздельной рамы
1 = Рама
2 = Рычаг
3 = Привод
4 = Монтажный уголок кронштейна G
5 = створка
6 = Скользящая тяга

Монтаж скользящей тяги

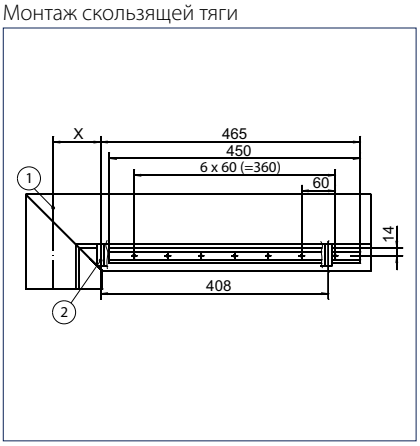

X = расстояние от оконной петли до крепления привода
1 = Ось петли
2 = Крепление привода

Угол открывания окна α (в зависимости от X, B и PT)

Расстояние от петли окна до крепления привода X		Монтажная ширина профиля раздельной рамы PT	Угол открывания α
Размер оси петли B ≤ 10 мм	85	65	96°
	95	65	94°
	105	65	92°
	115	65	90°
	125	65	88°
	135	65	85°
	145	65	83°
	85	75	98°
	95	75	96°
	105	75	94°
	115	75	92°
	125	75	90°
	135	75	88°
	145	75	85°

Угол открывания окна α (в зависимости от X, B и PT)

Расстояние от петли окна до крепления привода X		Монтажная ширина профиля раздельной рамы PT	Угол открывания α
10 мм ≤ размер оси петли B ≥ 22 мм	85	65	99°
	95	65	97°
	105	65	95°
	115	65	93°
	125	65	90°
	135	65	88°
	145	65	86°
	85	75	101°
	95	75	99°
	105	75	97°
	115	75	95°
	125	75	93°
	135	75	90°
	145	75	88°

Пример монтажа RWA K 600 на сторону, противоположную петлевой, нижнеподвесных и откидных окон, открывающихся НАРУЖУ

Размеры створки		Удельный вес		Количество Приводы
NSK	HSK	30 кг/м²	40 кг/м²	
800	800	x = 115 мм α = 90°	x = 115 мм α = 90°	Одинарное исполнение
800	1200	x = 115 мм α = 90°	x = 115 мм α = 90°	Синхронное исполнение
1200	1200	x = 160 мм α = 80°	x = 160 мм α = 80°	Синхронное исполнение

Монтажная ширина профиля (PT) раздельной рамы = 65 мм
Размер оси петли (B) = 10 мм
NSK = вспомогательная замыкающая кромка
HSK = основная замыкающая кромка

Рычажный привод GEZE RWA K 600 T

Рычажный привод RWA K 600 T предназначен для установки на двери как на сторону дверных петель, так и на сторону, противоположную петлевой. Благодаря свободному прилеганию рычага за счет нажимного ролика дверью можно свободно пользоваться.

RWA K 600 T

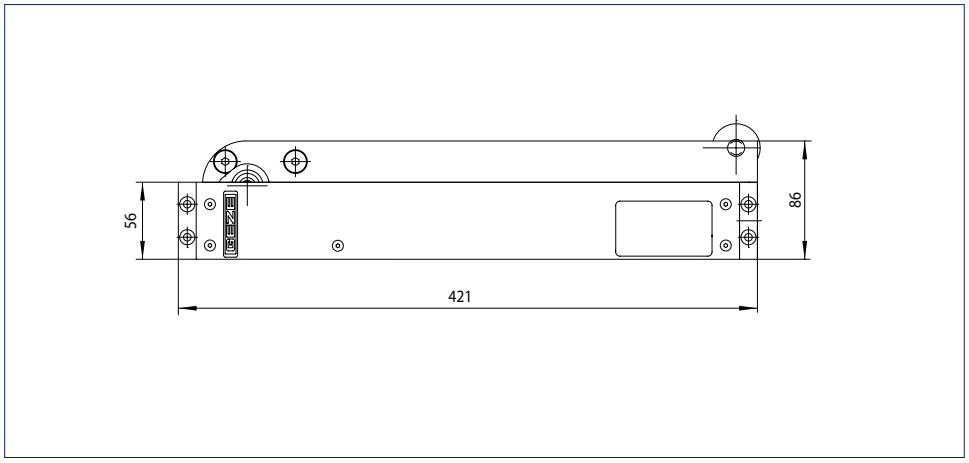

Вид монтажа	Окно – сторона дверных петель	Дверь – сторона дверных петель
Вес створки (макс.)	250 кг [1]	250 кг [1]
Ширина створки (макс.)	1600 мм [1]	1600 мм [1]
Ширина створки (мин.)	470 + x мм	470 + x мм
Кронштейны	Кронштейн R, кронштейн T	-
Требуемое место на раме (мин.)	сбоку 45 мм	-
Требуемое место на створке (мин.)	50 мм	40 мм

- = нет
[1] Большие размеры по запросу

Монтаж на дверь на сторону дверных петель - размеры упора

Вид сверху

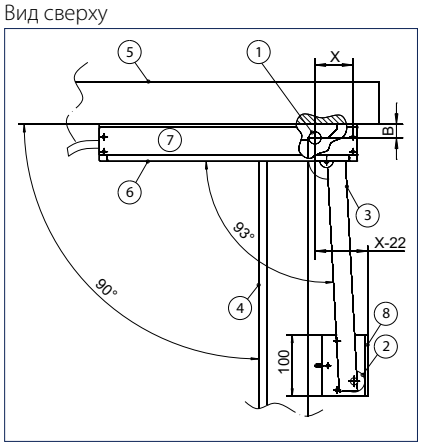

Детализация головной части

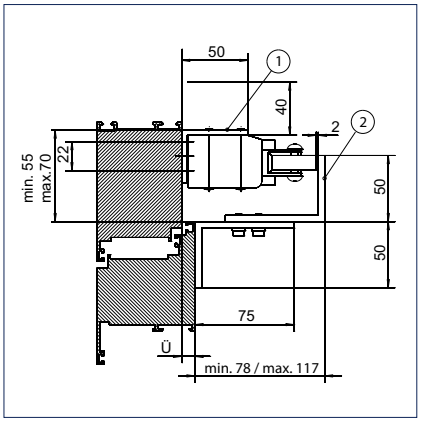

Монтаж скользящей тяги

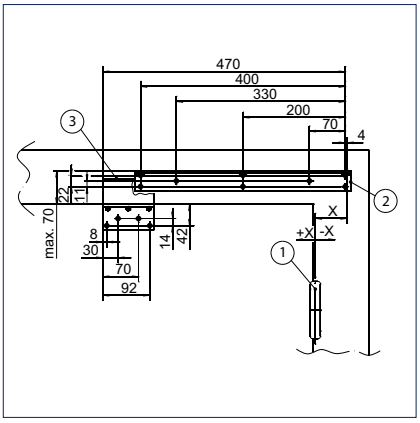

X = расстояние от дверной петли до крепления привода
1 = Дверная петля
2 = Роликовая фурнитура
3 = Рычаг
4 = Дверная створка
5 = Дверная рама
6 = Привод
7 = Кронштейн R
8 = Кронштейн T

Ü = Наплав рамы к створке
1 = Кронштейн R
2 = Кронштейн T

1 = Дверная петля
2 = Кронштейн R
3 = Кронштейн T

Расчет размера X при угле открывания α = 90°

Размер оси петли B	Расстояние от петли до крепления привода (размер X) при α = 90°	
	Наплав рамы к створке Ü = 0 мм	Наплав рамы к створке Ü = 10 мм
13	-60	-70
22	-55	-60
36	-45	-45
Отличающиеся значения угла открывания / размера оси петли по запросу		

Монтаж на дверь на сторону, противоположную петлевой - размеры упора

Вид сверху

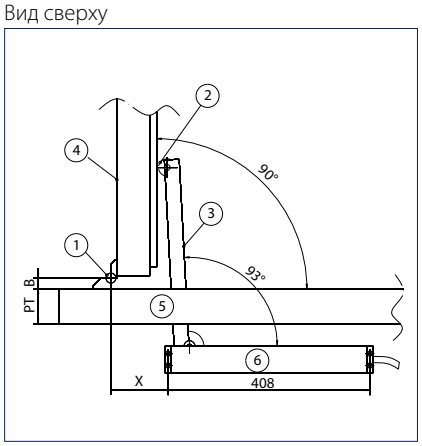

Детализация головной части

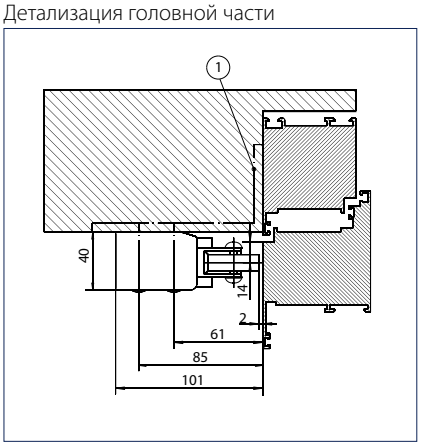

B = размер оси петли
PT = монтажная ширина профиля раздельной рамы
1 = Дверная петля
2 = Роликовая фурнитура
3 = Рычаг
4 = Дверная створка
5 = Дверная рама
6 = Привод

1 = Крепление привода на имеющейся перемычке или при помощи кронштейна G

Расчет размера X при α = 90° (в зависимости от B и PT)

Размер оси петли B	Монтажная ширина профиля раздельной рамы PT	Расстояние от петли до крепления привода (размер X) при α = 90°
22	40	80
22	50	90
22	60	100
22	65	105
22	70	110
22	75	115
22	80	120
36	40	95
36	50	105
36	60	115
36	65	120
36	70	125
36	75	130
36	80	135
Отличающиеся значения угла открывания / размера оси петли по запросу		

Указание:
При использовании доводчика двери минимальное время закрывания должно быть не менее 5 секунд.

Рычажный привод GEZE RWA K 600 F

Рычажный привод RWA K 600 F устанавливается как на двери, так и на окна. Обычно монтаж осуществляется на сторону дверных петель, монтаж на сторону, противоположную петлевой, по запросу. За счет жесткого монтажа привода на створку дверью нельзя пользоваться свободно.

RWA K 600 F

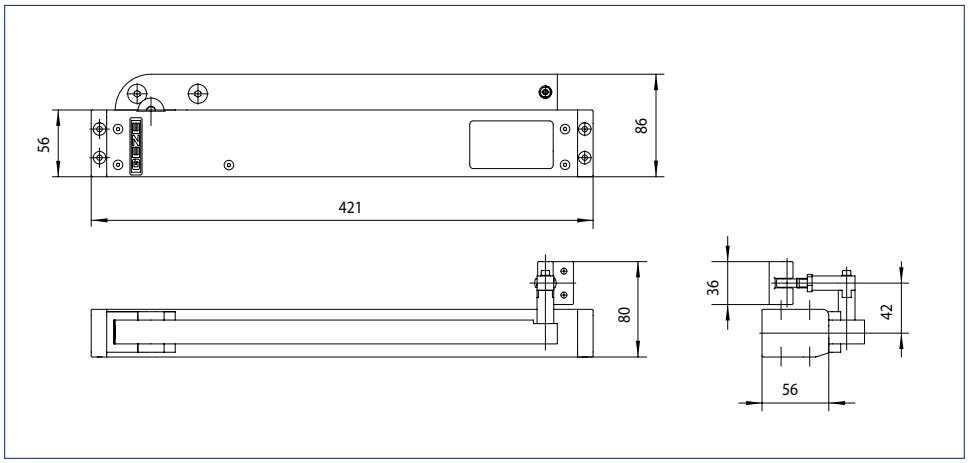

Вид монтажа	Окно – сторона дверных петель	Дверь – сторона дверных петель
Вес створки (мин.)	30/40 кг/м²	250 кг[2)]
Ширина створки (макс.)[1)] HSK	800 мм одинарн., 1200 мм синхр.	1600 мм[2)] Одинарное исполнение
Ширина створки (мин.) HSK	-	355 мм
Высота створки (макс.)[2)] NSK	2x + 750 мм	-
Высота створки (мин.) NSK	x + 420 мм	-
Кронштейны	Кронштейн R, кронштейн для шарнирного рычага	Кронштейн R, кронштейн для шарнирного рычага
Требуемое место (мин.) на раме	вверху 45 мм, сбоку 55 мм	45 мм
Требуемое место (мин.) на створке	в зависимости от размера оси петли	

- = нет
[1)] Для створок большой ширины необходимо устройство запирания.
[2)] Большие размеры по запросу

Монтаж на дверь на сторону дверных петель - размеры упора

Вид сверху

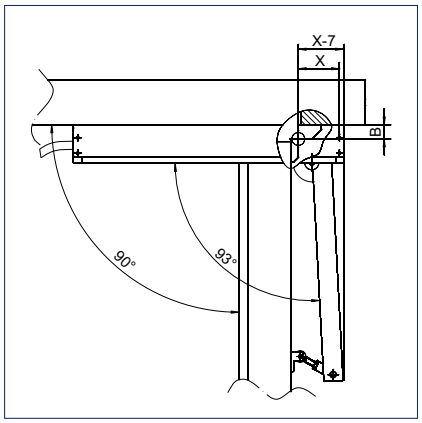

B = размер оси петли
X = расстояние от дверной петли до крепления привода

Детализация головной части

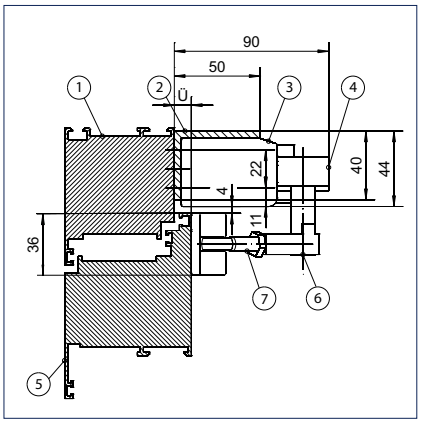

Ü = Наплав рамы к створке (при Ü < 10 мм: кронштейн для шарнирного рычага = Ü + прокладка = 10 мм)
1 = Рама
2 = Кронштейн R
3 = Привод
4 = Рычаг
5 = Створка
6 = Шарнирный рычаг
7 = Настройка зависит от размера Ü

Монтаж кронштейна R / для шарнирного рычага

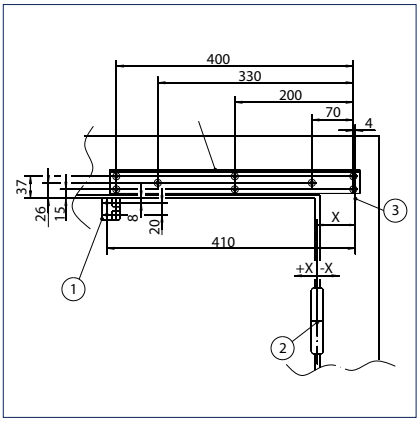

X = расстояние от дверной петли до крепления привода
1 = Кронштейн для шарнирного рычага
2 = Дверная петля
3 = Крепление привода

Расчет размера X при угле открывания α = 90°: Примеры:

Размер оси петли B	Расстояние от петли до крепления привода (размер X) при α = 90°
22	-55
36	-50
Отличающиеся значения угла открывания / размера оси петли по запросу	

Монтаж на окно на сторону дверных петель - размеры упора

Вид сверху

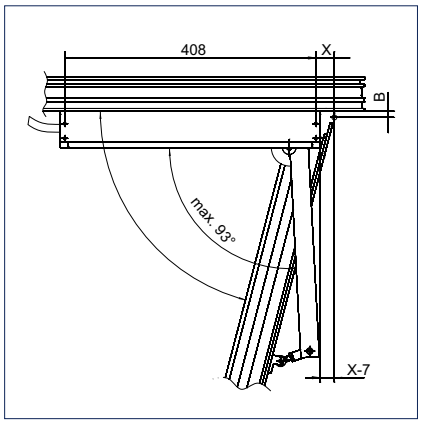

B = размер оси петли
X = расстояние от оконной петли до крепления привода

Детализация головной части

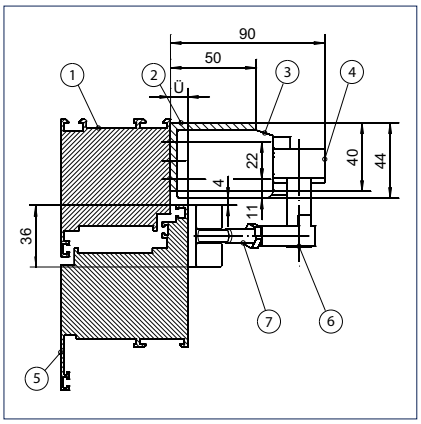

Ü = Наплав рамы к створке
1 = Рама
2 = Кронштейн R
3 = Привод
4 = Рычаг
5 = Створка
6 = Шарнирный рычаг
7 = Настройка зависит от размера Ü

Монтаж кронштейна R / для шарнирного рычага

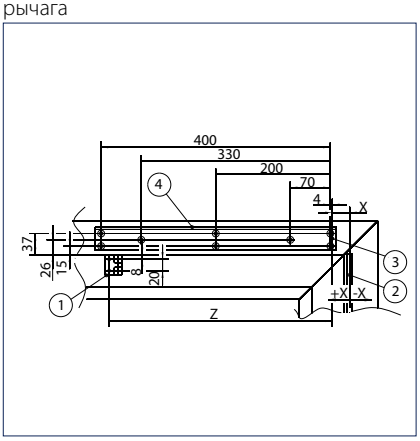

X = расстояние от оконной петли до крепления привода
Z = Расстояние от крепления привода до кронштейна
1 = Кронштейн для рычага привода
2 = Оконная петля
3 = Крепление привода
4 = Кронштейн R

Угол открывания окна α (в зависимости от B и X).

	Расстояние от петли окна до крепления привода X	Угол открывания α	Z
Размер оси петли B=10±2	-35	84	410
	-30	83	410
	-20	82	410
	-15	81	390
	-10	81	390
	0	79	390
	10	77	370
	20	76	370
	30	75	370
Отличающиеся значения угла открывания / размера оси петли по запросу			

Пример монтажа RWA K 600 F на сторону дверных петель нижнеподвесных и откидных окон, открывающихся ВНУТРЬ

Размеры створки		Удельный вес		Количество приводов
NSK	HSK	30 кг/м²	40 кг/м²	
800	800	x = -30 мм α = 83°	x = -30 мм α = 83°	Одинарное исполнение
800	1200	x = -25 мм α = 75°	x = -25 мм α = 75°	Синхронное исполнение

Наплав (Ü) рамы к створке = 10 мм
Размер оси петли (B) = 10 мм
NSK = вспомогательная замыкающая кромка
HSK = основная замыкающая кромка

ИНФОРМАЦИЯ ДЛЯ ЗАКАЗА

Обозначение	Исполнение	Идент. №
GEZE RWA K 600 G	EV1	130057
GEZE RWA K 600 G - SYNCRO	EV1	133119
GEZE RWA K 600 G для 2-створчатых дверей с последовательным закрыванием	EV1	137447
GEZE RWA K 600 G для 2-створчатых дверей с последовательным закрыванием - специальное исполнение Конфигурированию подлежат: Опорная/проходная створка, задержка срабатывания, длина кабеля, сигнальный контакт, цвет		137448
GEZE RWA K 600 G - специальное исполнение Конфигурированию подлежат: Исполнение главный/подчиненный, длина кабеля, сигнальный контакт, цвет, угол открывания, возможность программирования	согласно RAL	130058
GEZE RWA K 600 T	EV1	130059
GEZE RWA K 600 T - SYNCRO	EV1	133120
GEZE RWA K 600 T для 2-створчатых дверей с последовательным закрыванием	EV1	137449
GEZE RWA K 600 T для 2-створчатых дверей с последовательным закрыванием - специальное исполнение Конфигурированию подлежат: Опорная/проходная створка, задержка срабатывания, длина кабеля, сигнальный контакт, цвет		137450
GEZE RWA K 600 T - специальное исполнение Конфигурированию подлежат: Исполнение главный/подчиненный, длина кабеля, сигнальный контакт, цвет, угол открывания, возможность программирования	согласно RAL	130060
GEZE RWA K 600 F	EV1	130151
GEZE RWA K 600 F - SYNCRO	EV1	133221
GEZE RWA K 600 F для 2-створчатых дверей с последовательным закрыванием	EV1	137451
GEZE RWA K 600 F для 2-створчатых дверей с последовательным закрыванием - специальное исполнение Конфигурированию подлежат: Опорная/проходная створка, задержка срабатывания, длина кабеля, сигнальный контакт, цвет		137452
GEZE RWA K 600 F - специальное исполнение Конфигурированию подлежат: Исполнение главный/подчиненный, длина кабеля, сигнальный контакт, цвет, угол открывания, возможность программирования	согласно RAL	130152
Комплектующие		
Кронштейн G для RWA K 600	EV1	130155
	согласно RAL	140507
Кронштейн R для RWA K 600	EV1	130154
	согласно RAL	140506
Кронштейн T для RWA K 600	EV1	130153
	согласно RAL	140505

Кронштейн G для RWA K 600 (130155)

Кронштейн R для RWA K 600 (130154)

Кронштейн T для RWA K 600 (130153)

Система приточной вентиляции GEZE RWA AUT

В случае приведения в действие системы RWA происходит автоматическое открывание двери

Данная система устанавливается на автоматически открывающиеся двери, которые в зависимости от их расположения в здании используются для притока или отвода воздуха в аварийной ситуации. В аварийной ситуации (RWA) с блока управления подается сигнал и дверь открывается автоматически. За счет большого угла раскрытия автоматических дверей GEZE достигается приток больших объемов воздуха. Автоматические дверные системы, оснащенные автоматикой открывания в аварийной ситуации (RWA AUT), могут с максимальным комфортом использоваться в повседневной жизни. Безопасное функционирование автоматических дверей согл. DIN 18650 / EN 16005 гарантирует комфорт и безопасность. В сочетании с системой эвакуационных выходов GEZE (RWS) возможно оснащение данной системой запасных дверей.

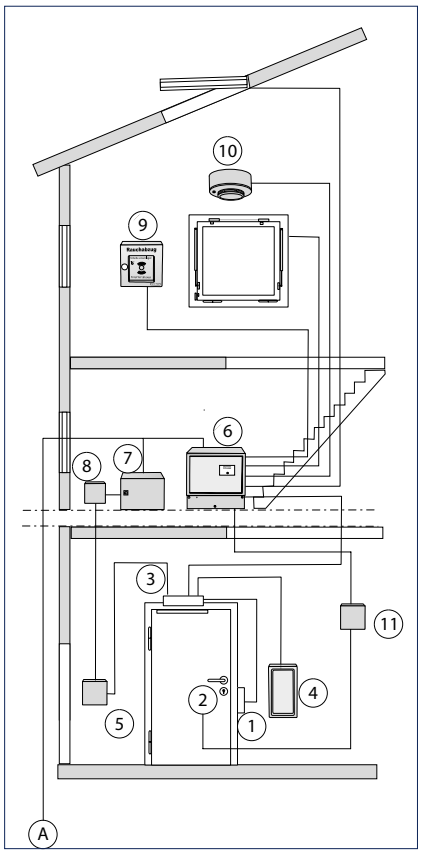

Схема системы

Далее приводится описание системы в качестве примера. С вопросами по другим возможным вариантам обратитесь в компанию GEZE.

В зоне замка

1 = Открыватель эвакуационной двери типа 331
2 = Замок с фалевой защелкой типа 807-10

На дверной перемычке

3 = Привод распашной двери TSA 160 NT Invers или EMD Invers. Система может также устанавливаться на 2-створчатые двери.

Рядом с дверью

4 = Плоский выключатель для открывания двери в обычном режиме. Прочие виды управления, например, радар также возможны.
5 = Аварийный выключатель (дверь открывается без использования тока)

В здании

6 = Блок управления с аварийным электроснабжением GEZE E 260 N, THZ, THZ Comfort, MBZ 300
7 = Источник бесперебойного питания USV 700 или 1000 (требуется, если при отключении напряжения дверь не должна открываться)
8 = Главный выключатель

На лестничной клетке

9 = Выключатель дымо- и теплоотвода (RWA) FT4
10 = Один или несколько датчиков дыма и/или тепла (установленных на потолке) для автоматической активации

11 = Дополнительное управление электромеханическим замком RWA MST 212 – для управления IQ lock EL в аварийной ситуации (RWA)

Описание работы в комплектес FTÖ 331

В отличие от привода распашной двери TSA 160 NT, раскрывающего дверь автоматически и закрывающего ее против усилия пружины, привод TSA 160 NT Invers действует наоборот. Закрывание происходит автоматическим способом, а открывание механическим, под действием усилия пружины (преимущество в аварийной ситуации (RWA)). Это означает, что приводы Invers от GEZE (EMD Invers и TSA 160 NT Invers) открывают двери в случае пожара или нарушения электроснабжения усилием пружины – принцип замкнутой цепи. В данном случае также требуется устройство открывания двери (или электромагнит), работающее по принципу замкнутой цепи, поскольку устройство, работающее по принципу рабочего тока, не откроет дверь при прерывании энергоснабжения. Во избежание нежелательного открывания двери при исчезновении питания (например, ночью) требуется источник бесперебойного электроснабжения (USV).

Открывание двери в аварийной ситуации
При поступлении сигнала от датчика дыма или при нажатии пожарной кнопки подача тока к приводу прерывается. Двери разблокируются и открываются механическим способом, обеспечивая необходимый приток/отвод воздуха. Двери остаются открытыми, пока не поступит сигнал отбоя аварийной ситуации.

Открывание двери в обычном режиме
Устройство открывания двери срабатывает при нажатии плоского выключателя или при поступлении сигнала с импульсного датчика. Привод распашной двери под воздействием пружины открывает дверь механическим способом.

Закрывание двери в обычном режиме
В обычном режиме дверь закрывается при помощи привода распашной двери автоматически через установленный промежуток времени.

Электропитание платы отключения
Плата отключения привода TSA 160 NT Invers требует дополнительного блока питания. Для EMD Invers он не требуется.

Ручной режим эксплуатации
Дверь, оснащенная приводом Invers, для пользования в ручном режиме требует следующих дополнительных устройств. При использовании TSA 160 NT Invers дверь удерживается в закрытом положении не только устройством открывания двери, но и магнитным клапаном гидравлической системы. При использовании приводов EMD Invers дверь удерживается закрытой механическим путем или устройством открывания запасной двери. Поскольку при открывании двери в ручном режиме сигнал активации не поступает, привод автоматически закрывает дверь, подобно режиму длительного открытия стандартного привода, который не позволяет закрыть дверь вручную.

Устройство аварийного электроснабжения USV
Для того, чтобы дверь не открывалась в случае нарушения электроснабжения, модель Invers дополнительно оснащается блоком питания с USV.
Указание: Исполнение с автоматическим приводом распашной двери согл. DIN 18650 / EN 16005.

A = Подключение к сети

Описание работы в комплексе с электромеханическим замком IQ lock EL

Приводы GEZE EMD Invers и TSA 160 NT Invers могут устанавливаться в комплекте с электромеханическим замком GEZE. Поскольку замок работает по принципу рабочего тока, необходимо обеспечить его электропитание (24 В) в аварийной ситуации, например, при помощи блока управления с аварийным электроснабжением. Установка электрозамка GEZE IQ lock EL возможна только на одностворчатые двери. Для обеспечения функции приточной вентиляции в аварийной ситуации (RWA) необходима дополнительная плата MST212, которая в этом случае передаст управляющий сигнал замку и отключит привод Invers.

Открывание двери в аварийной ситуации
Управление дополнительной платой MST 212 производится при помощи блока управления с аварийным электроснабжением GEZE. MST 212, с одной стороны, обеспечивает электрозамок напряжением, а с другой - управляет замком, гарантируя его размыкание также в случае прерывания энергоснабжения. Посредством контакта на MST 212 прерывается подача тока приводу Invers. После того как замок открылся, под воздействием пружины привода открывается дверь.

Закрывание двери после получения сигнала отбоя аварийной ситуации
После аварийного срабатывания выключатель дымо- и теплоотвода (RWA), а также датчики дыма и температуры должны быть возвращены в исходное положение. Если дверь закрыта, она автоматически будет заблокирована замком, т.е. замок вернется в установленный рабочий режим. Дверь таким образом снова заблокирована. После аварийного срабатывания замок возвращается в тот режим эксплуатации, который был установлен до этого (ночь/день/длительное открытие). Привод TSA 160 NT Invers следует вернуть в исходное положение. Привод EMD Invers наоборот переключается в обычный режим работы сразу после устранения аварийного состояния с притоком воздуха.

Открывание двери в обычном режиме
GEZE IQ lock EL размыкается при помощи плоского выключателя или другого импульсного датчика. Привод распашной двери под воздействием пружины открывает дверь механическим способом.

Закрывание двери в обычном режиме
В обычном режиме дверь закрывается при помощи привода распашной двери автоматически через установленный промежуток времени. Электроснабжение платы отключения производится при помощи блока питания MST 212.

Ручной режим эксплуатации
Дверь открывается при помощи ручки с внутренней стороны двери или ключа.

Система приточной вентиляции GEZE RWA AUT с приводами распашных дверей EMD Invers и TSA 160 NT Invers и системой эвакуационных выходов RWS

Схема системы

Дополнительные компоненты для управления системой эвакуационных выходов RWS:

- Пульт управления двери TZ 220
- Клеммная коробка KL 220
- Дополнительный размыкающий контакт для аварийной кнопки
- Источник бесперебойного электроснабжения (USV) (дополнительно)

Описание принципа действия

Плата отключения привода TSA 160 NT Invers снабжается напряжением и отключает привод в аварийной ситуации при помощи блока управления дверями, гарантируя их открывание. При этом происходит включение системы пожарной сигнализации или срабатывает аварийный контакт пульта управления аварийного электропитания на пульте управления двери. Нет необходимости в отдельном блоке питания для платы отключения.
Во избежание нежелательного открывания двери при отказе электроснабжения и для гарантии надежной работы пульта управления двери следует подключить TSA 160 NT Invers и пульт управления двери к бесперебойному источнику питания.

Открывание двери в аварийной ситуации
При нажатии на аварийную кнопку пульта управления двери или на пожарную кнопку, а также при поступлении сигнала от сигнализатора дыма происходит прерывание электропитания привода TSA 160 NT Invers, одновременно срабатывает устройство открывания запасной двери. Дверь открывается механическим способом и остается открытой до поступления сигнала отбоя аварийной ситуации.

Закрывание двери после получения сигнала отбоя аварийной ситуации
После отбоя аварийной ситуации выключатель дымо- и теплоотвода (RWA), а также датчики дыма/тепла и задействованные аварийные кнопки должны быть возвращены в исходное положение. Кроме того, на пульте управления двери следует подтвердить аварийную ситуацию при помощи ключевого выключателя.

Пользование дверью в режиме блокировки дымо- и теплоотвода (RWS) – защищенный режим
При воздействии на ключевой выключатель пульта управления двери или другой размыкающий элемент (карт-ридер, внешний ключевой выключатель) дверь автоматически открывается, остается открытой в течение установленного времени (макс. 5 мин.), после чего закрывается и замыкается самостоятельно. Размыкающие элементы приводов Invers в данном случае неактивны. Если превышен лимит кратковременного разблокирования, включается предварительная аварийная сигнализация, которая не позднее, чем через 3 минуты, переходит в аварийную ситуацию, требующую подтверждения с помощью ключа на блоке управления дверями. Из соображений безопасности здесь также рекомендуется использовать предохранительные датчики в зоне движения.

Пользование дверью в режиме разблокировки дымо- и теплоотвода (RWS) – незащищенный режим
При задействовании размыкающих элементов (плоский выключатель, удаленное управление) приводов Invers дверь автоматически открывается под воздействием пружины и закрывается спустя установленное на приводе распашной двери время. Из соображений безопасности здесь также рекомендуется использовать предохранительные датчики в зоне движения.

Центральные блоки управления

Блоки управления с аварийным электроснабжением обеспечивают согласованную работу элементов системы приточно-вытяжной вентиляции, оснащенных электроприводами. Срабатывание в случае пожара происходит при помощи сигнализаторов дыма, выключателей дымо- и теплоотвода (RWA) или внешних датчиков аварийной сигнализации. С помощью кнопок проветривания можно управлять приводами на окнах и створках дымоудаления для ежедневного проветривания. GEZE предлагает блоки управления различных типов и размеров, позволяющие найти оптимальное решение для всех систем дымо- и теплоотвода.

Блок управления GEZE с аварийным электроснабжением

	THZ	THZ Comfort	E 260	MBZ 300
Выходной ток	3,4 A	3,4 A	2 - 8 A	10 - 72A*
Группы сигнала тревоги	1	1	1 - 2	в зависимости от конфигурации 1 - 10*
Вентиляционные группы	1	1	1 - 8	в зависимости от конфигурации 1 - 21*
Гибкость**				
* больше гибкости при подключении нескольких центральных блоков управления				
** возможность изменения параметров, удобство обслуживания				

Компоненты системы дымо- и теплоотвода (RWA) (прочие компоненты являются дополнительными)

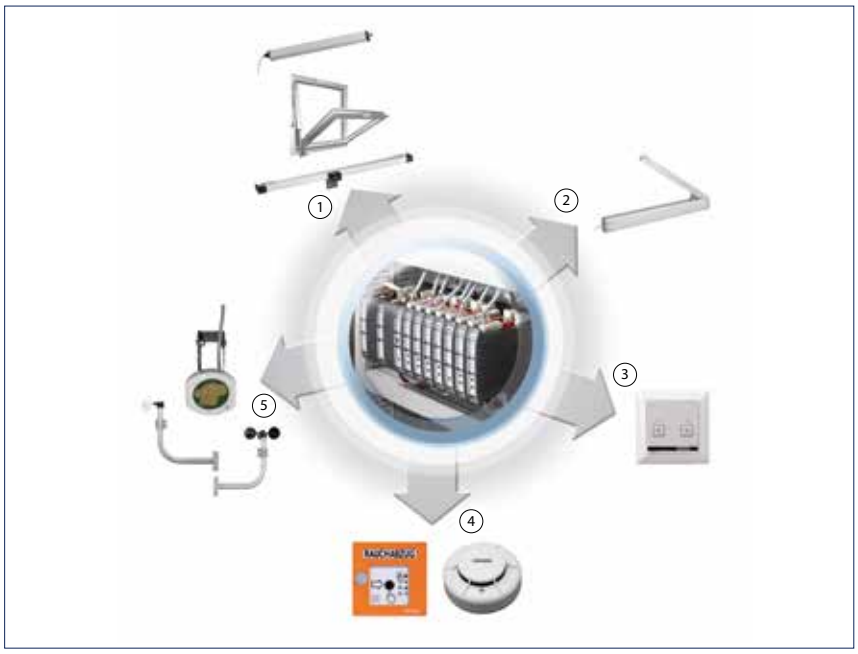

1 = Система вытяжной вентиляции: например, шпиндельный привод (E 250 NT), система открывания и запирания (RWA 100 NT), цепной привод (Slimchain)
2 = Система приточной вентиляции: например, рычажный привод (K 600)
3 = Сигналы о вентиляции
4 = Аварийный сигнал
5 = Входы сигналов: Модуль управления погодной станцией

Указание:
Планы расположения кабелей находятся в разделе для скачивания на сайте GEZE www.geze.com.

ЦЕНТРАЛЬНЫЕ БЛОКИ УПРАВЛЕНИЯ GEZE

GEZE THZ и THZ Comfort – компактные блоки управления для лестничных клеток

Дополнительная безопасность за счет оборудования лестничных клеток комплексными системами дымо- и теплоотвода (RWA)

Блоки управления с аварийным электроснабжением THZ и THZ Comfort представляют собой компактные и визуально привлекательные решения для надежного дымоудаления, к примеру, на лестничных клетках. Центральные блоки позволяют подключить все устройства, используемые для дымоудаления, например, два привода приточно-вытяжной вентиляции, рассчитанные на 3,4 А. В сочетании с выключателем дымо- и теплоотвода (RWA) FT4 K блок управления THZ является выгодным решением для небольших систем дымо- и теплоотвода (RWA). Привлекательный дизайн и минимальные конструктивные размеры позволяют устанавливать THZ Comfort в видных местах, включая узкие лестничные пролеты. Выполненный из металла корпус отличается высокой прочностью и подходит для установки в местах общего пользования. Встроенные выключатели дымо/теплоотвода (RWA) и вентиляции не требуют отдельной прокладки кабелей и потому особенно удобны в эксплуатации. Подсветка выключателя делает его более заметным и способствует повышению безопасности.

Ссылки THZ, право THZ Comfort

1 = Приводы окон и дымовых люков
2 = Выключатель вентиляции
3 = Блок управления дождя и ветра
4 = Сигнал тревоги/аварийные сигналы
5 = Выключатели (RWA)
6 = Сигнализатор дыма и сигнализатор перепада температуры
7 = Сигнал тревоги от внешнего пульта пожарной сигнализации

THZ возможности подключения компонентов

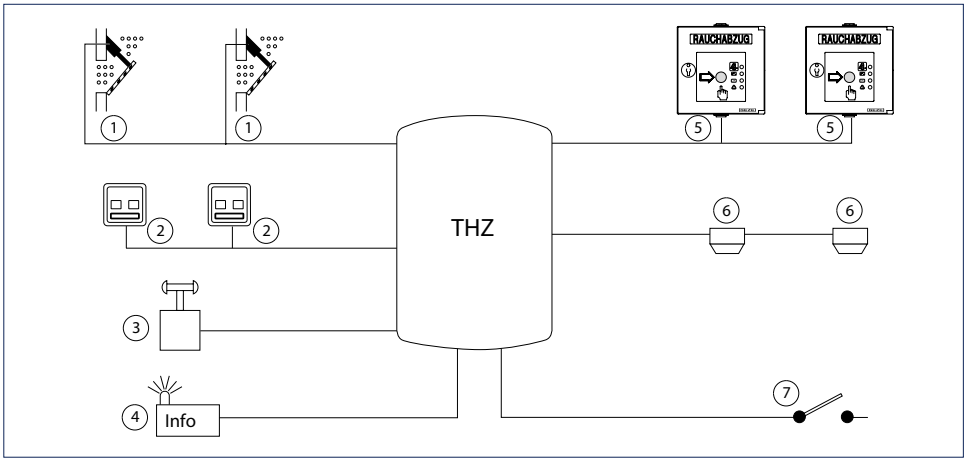

THZ Comfort – возможности подключения компонентов

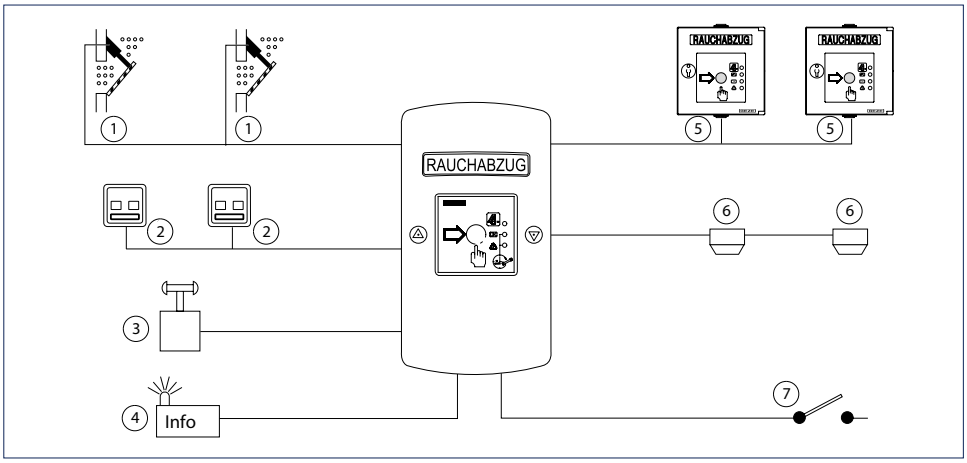

Область применения

- Для дымо/телоотвода (RWA) и вентиляции на лестничных клетках
- Управление электроприводами 24 В пост. тока для дымо- и теплоотвода в случае пожара
- Управление контролируемой естественной вентиляцией

Общие сведения

	THZ	THZ Comfort
Внешние габариты	193 x 285 x 89 мм	140 x 248 x 85 мм
Материал корпуса	Пластмасса	Алюминиевое литье под давлением
Цвет	белый	Нижняя часть: серый, RAL 7035 Крышка: оранжевая, RAL 2011 или в зависимости от исполнения (допуск VdS только для оранжевого цвета)
Вид монтажа	Открытый, возможна установка в зоне видимости	
Прокладка кабеля	сверху вниз, наружный или скрытый монтаж	
Класс защиты	IP30	
Температура окружающей среды	от -5 до 40 °C	

Электрический

		THZ	THZ Comfort
Рабочее напряжение (первичное)	Напряжение в сети электроснабжения	230 В перем.тока ±10 %, 50…60 Гц	
	Мощность	100 Вт	
	Необходимость входного предохранителя (обеспечивается застройщиком)	16 A	
	Поперечное сечение питающего кабеля	3 x 1,5 мм²	
Выходное напряжение для приводов	питание от сети	24 В пост.тока ±5 %	
	питание от аккумуляторов	24 В пост.тока ±15 %	
	Остаточная пульсация	2 %	
	минимальное выходное напряжение	-	Минимальное выходное напряжение согласно EN 12101-10 табл. 5: Приводы 20 В / сигнальные линии 19,5 В
Выходной ток для приводов	всего	3,4 A	
	Время включения	20 % ED	30 % ED
	на вентиляционную группу	3,4 A	
Поперечное сечение кабеля	Приводы	мин. 1,5 мм² / макс. 2,5 мм²	
Аварийное электропитание	Номинальная емкость аккумулятора	2,1 - 2,3 Ач (свинцовые аккумуляторы)	
	Напряжение аккумуляторов (зарядное напряжение с компенсацией температуры)	2 x 12 В	
	Подключение аккумулятора	Плоский разъем	
	Длительность работы	72 ч. (макс.) эксплуатационная готовность с работой электромотора в течение 180 с (2x откр. / 1x закр.)	

ЦЕНТРАЛЬНЫЕ БЛОКИ УПРАВЛЕНИЯ GEZE

Конструкция / варианты (схема для каждого блока)

	THZ	THZ Comfort
Конструкция	компактная	
Группы сигнала тревоги	1	
Вентиляционные группы	1	

Входы / возможности подключения

		THZ	THZ Comfort
Аварийное срабатывание группы сигнала тревоги	Аварийная линия 1	8 выключателей (RWA)	1 выключатель (RWA) встроенный + 8 выключателей (RWA) подключаются
	Аварийная линия 2	10 сигнализаторов дыма / датчиков перепада температур или 1 x сигнал ППС (внешний пульт пожарной сигнализации)	
	Аварийная линия 3	10 сигнализаторов дыма / датчиков перепада температур или 1 x сигнал ППС (внешний пульт пожарной сигнализации)	
Управление вентиляцией	Выключатель вентиляции (напр.)	3 выключателя (LTA-24-AZ) со светодиодами (без подключенных светодиодов любое количество)	1 выключатель вентиляции встроен + 3 выключателя (LTA-24-AZ) со светодиодами (без подключенных светодиодов: любое количество)
	Дождь / ветер	Сенсорная техника (контакт с нулевым потенциалом) подключается без дополнительного модуля	
Ввод параметров		Сервисные клавиши и 5 светодиодов	Сервисные клавиши и 5 светодиодов или ST220

Выходы / сигналы

		THZ	THZ Comfort
Индикация	внутри блока управления	Светодиодный индикатор для рабочих, аварийных сигналов и сигналов техобслуживания	
	на блоке управления (видно снаружи)	-	при помощи выключателей дымо/теплоотвода и вентиляции: Индикация аварийной ситуации, работы, неисправности, ТО, а также состояния окон ОТКР/ЗАКР
Сигнальные контакты (выходы)		3 сигнальных контакта с изменяемыми параметрами (напр., неисправность, авария, окна ОТКР)	
Объединение нескольких блоков управления		Соединение до 10 блоков для передачи аварийного сигнала и отмены аварийной ситуации	

Другие характеристики

		THZ	THZ Comfort
Рабочие режимы в зависимости от электроснабжения привода		Стандартный привод или с электромагнитом (0,8 А)	
Функции безопасности	Контроль проводки	Контроль целостности проводки в линиях приводов и аварийных линиях при помощи оконечного сопротивления	
	Реакция на отказ сети	изменяемые параметры (окно ОТКР., ЗАКР. или нет реакции)	
	Реакция на неисправности	изменяемые параметры (окно ОТКР., ЗАКР. или нет реакции)	
	Выключатель вентиляции	Самоудержание или режим отключения при убранной руке оператора (регулируется)	
Функции комфорта	Автоматика вентиляции	время работы, длительность проветривания, пошаговая автоматика регулируется	
	Техническое обслуживание / сервис	Настройка таймера ТО, возможен вывод истории неисправностей	
	Прочее	-	**Уникальная функция!** Подсветка выключателя дымо- и теплоотвода (RWA) (регулируется)
Функции дымо- и теплоотвода (RWA)	Порядок ввода в случае аварии	Порядок ввода приводов аварийной линии, параметры настраиваются	
	Сброс сигнализатора дыма	Кнопка Reset (сброс) на блоке управления и удаленный сброс сигнализатора дыма посредством выключателя дымо- и теплоотвода (RWA), параметры регулируются	
	Функция ППС	Сигнал ППС (пульт пожарной сигнализации) в режиме самоудержания или отключения при убранной руке оператора, регулируется	
	Повторение аварийного сигнала согл. VdS 2581	Деактивация возможна	

Сертификаты / результаты тестирования

THZ	THZ Comfort
Проверено Союзом работников технического надзора (TÜV) DIN EN 12101-10 E DIN EN 12101-9 VdS 2581 VdS 2593	Проверено Союзом работников технического надзора (TÜV) DIN EN 12101-10 E DIN EN 12101-9 VdS 2581 VdS 2593

ИНФОРМАЦИЯ ДЛЯ ЗАКАЗА

Обозначение	Исполнение	Идент. №
Компактный блок управления GEZE THZ для лестничных клеток 3,4 А на одной вентиляционной группе и одной группе сигнала тревоги	белый RAL 9016	139151
Компактный блок управления GEZE THZ Comfort для лестничных клеток 3,4 А на одной вентиляционной группе и одной группе сигнала тревоги	белый RAL 9016	140905
	синий цвет RAL 5015	140902
	серый цвет RAL 7035	140904
	оранжевый цвет RAL 2011	140900
	желтый цвет RAL 1021	140903
	красный цвет RAL 3001	140901
	согласно RAL	140906
Комплектующие		
Запасной ключ для THZ Comfort		142113
Клеммный пакет для THZ		140034
Запасное стекло		151777
Коробка для комплектующих THZ		140029
Аккумулятор 2,3 Ач/12 В VdS подходит для THZ, THZ Comfort, E260 N4/1 и N4/2 VdS		028260

ЦЕНТРАЛЬНЫЕ БЛОКИ УПРАВЛЕНИЯ GEZE

Блоки управления GEZE RWA с аварийным электроснабжением E 260 N8/2

Блок управления с аварийным электроснабжением для систем дымо- и теплоотвода (RWA) среднего размера

Пульт управления аварийного электропитания систем дымо- и теплоотвода (RWA) E 260 N8/2 обеспечивает надежное управление с 7,5 А на выходе, двумя вентиляционными группами и одной группой сигнала тревоги. Устройство аварийного электроснабжения гарантирует надежную работу оборудования в течение 72 часов.

GEZE E 260 N

Возможности подключения компонентов

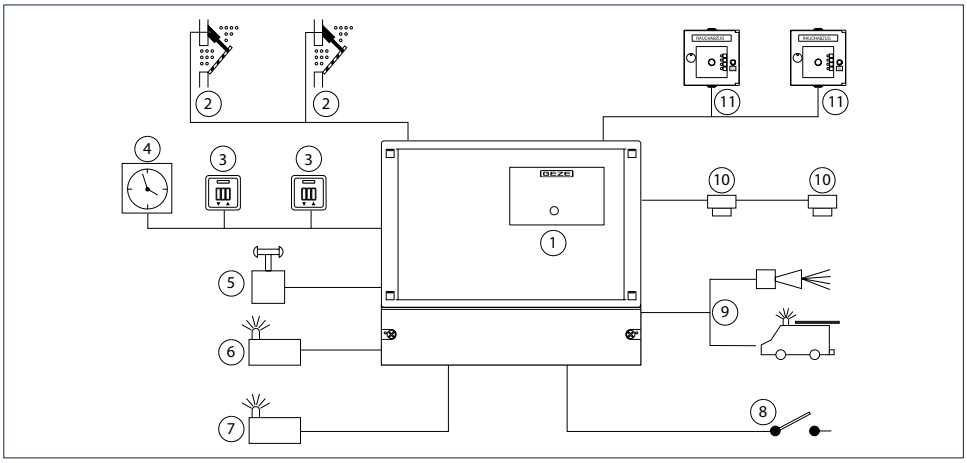

1 = Блок управления с аварийным электроснабжением систем дымо- и теплоотвода (RWA)
2 = Приводы окон и дымовых люков
3 = Выключатель вентиляции
4 = Таймер
5 = Блок управления дождя и ветра
6 = Сигнал открытия окна (опция)
7 = Сигнал неисправности (опция)
8 = Сигнал тревоги от внешнего пульта пожарной сигнализации
9 = Сигнал тревоги (передача сигнала тревоги) (опция)
10 = Сигнализатор дыма и сигнализатор перепада температуры
11 = Выключатели (RWA)

Область применения

- Система дымо- и теплоотвода (RWA) среднего размера
- Управление электроприводами 24 В пост. тока для дымо- и теплоотвода в случае пожара
- Управление контролируемой естественной вентиляцией

ТЕХНИЧЕСКИЕ ХАРАКТЕРИСТИКИ

Общие сведения	**E 260 N8/2**
Размеры	362 x 319 x 131 мм
Материал корпуса	Пластмасса
Цвет	серый
Вид монтажа	Открытый монтаж
Прокладка кабеля	снизу вверх, открытый монтаж
Класс защиты	IP54
Температура окружающей среды	-5 - 40 °C, класс окружающей среды III

Электрические характеристики		**E 260 N8/2**
Рабочее напряжение (первичное)	Напряжение в сети электроснабжения	230 В перем. тока; ± 10 %, 50 Гц
	Мощность	260 ВА
	Необходимость входного предохранителя (обеспечивается застройщиком)	16 А
	Поперечное сечение питающего кабеля	3 x 1,5 мм^2 или 3 x 2,5 мм^2
Выходное напряжение для приводов	питание от сети	24 В пост.тока (20-30 В)
	питание от аккумуляторов	24 В пост.тока (20-30 В)
	Остаточная пульсация	20 %
Выходной ток для приводов	всего	7,5 А
	Время включения	питание от сети: 25%, макс. продолжительность включения 5 мин
	на вентиляционную группу	7,5 А (7,5 А всего)
Поперечное сечение кабеля	приводов	макс. 4,0 мм^2
Аварийное электропитание	Номинальная емкость аккумулятора	6 - 7,2 А* (свинцовый аккумулятор)
	Напряжение аккумуляторов (зарядное напряжение с компенсацией температуры)	2 x 12 В
	Подключение аккумулятора	Плоский разъем
	Длительность работы	72 ч. (макс.) эксплуатационная готовность с работой электромотора в течение 180 с (2x откр. / 1x закр.)

Спецификация	**E 260 N8/2**
Конструкция	компактная
Группы сигнала тревоги	1
Вентиляционные группы	2 вентиляционные группы

Конфигурация		**E 260 N8/2**
Аварийное срабатывание группы сигнала тревоги	Аварийная линия 1	10 выключателей (RWA)
	Аварийная линия 2	10 сигнализаторов дыма / перепада температур
	Аварийная линия 3	1 x сигнал ППС (внешний пульт пожарной сигнализации)
Управление вентиляцией	Выключатель вентиляции (напр.)	на группу: Выключатель вентиляции LTA-24 (3 шт.) Выключатель вентиляции LTA-230 (любое количество)
	Дождь / ветер	Сенсорная техника (контакт с нулевым потенциалом) подключается без дополнительного модуля
Ввод параметров		Переключатель
Индикация	внутри блока управления	Индикация состояния на светодиодном дисплее
	на блоке управления (видно снаружи)	Индикаторы на передней панели корпуса: зеленый: устройство готово к работе / желтый: неисправность / желтый мигает: Отключение питания
Сигнальные контакты (выходы)		Опциональная дополнительная плата "сигнальные контакты": контакты с нулевым потенциалом, сообщающие об аварии, неисправности, состоянии окна ОТКР.
Объединение нескольких блоков управления		Возможна передача аварийного сигнала через дополнительную плату "сигнальные контакты"

ЦЕНТРАЛЬНЫЕ БЛОКИ УПРАВЛЕНИЯ GEZE

Функции		**E 260 N8/2**
Рабочие режимы в зависимости от электроснабжения привода		Стандартный привод
Функции безопасности	Контроль проводки	Контроль целостности проводки в линиях приводов и аварийных линиях при помощи оконечного сопротивления
	Реакция на отказ сети	-
	Реакция на неисправности	-
	Выключатель вентиляции	Самоудержание. Возм. режим отключения при убранной руке оператора через специальную линию
Функции комфорта	Автоматика вентиляции	-
	Техническое обслуживание / сервис	-
	Прочее	-
Функции дымо- и теплоотвода (RWA)	Порядок ввода в случае аварии	Регулируемый порядок ввода приводов в случае аварии (при помощи переключателя)
	Сброс сигнализатора дыма	Кнопка Reset в блоке управления
	Функция ППС	Сигнал ППС (пульт пожарной сигнализации) в режиме самоудержания
	Повторение аварийного сигнала согл. VdS 2581	Повторение сигнала всегда активно

Сертификаты	**E 260 N8/2**
Сертификат VdS	●
Проверено на соответствие стандарту DIN EN 12101-10	●

ИНФОРМАЦИЯ ДЛЯ ЗАКАЗА

Обозначение	**Исполнение**	**Идент. №**
GEZE E 260 N8/2 Управление отдельными компонентами системы дымо- и теплоотвода (RWA) в макс. двух группах с общей нагрузкой на выходе не более 7,5 А	серый	100617
Комплектующие		
Сигнальные контакты для E 260 N2-N32 Сигнальные контакты для "окно ОТКР.", "Авария", "Неисправность"		078111

Модульные центральные блок-шины MBZ 300 систем дымо- и теплоотвода (RWA) GEZE

Центральные блок-шины для гибкого приспособления к условиям заказчика

За счет модульного строения блок-шины MBZ 300 могут быть настроены или расширены в соответствии со специфическими требованиями объекта. Отдельные модули легко присоединяются к центральному блоку: таким образом стандартные настройки автоматически согласуются, специфичные для объекта функции настраиваются с помощью ПО. Наряду со стандартными функциями дымо- и теплоотвода (RWA) MBZ 300 обладает возможностью управления процессом дымоудаления в зависимости от направления ветра (NRWG) в соотв. с EN 12101-2. MBZ 300 также позволяет использовать приводы, установленные на окнах и отверстиях дымоотвода, для ежедневного проветривания. Возможность индивидуальной настройки параметров ежедневной вентиляции гарантирует комфортное пользование системой. Программное обеспечение позволяет осуществлять изменение параметров и контроль работы центрального блока, его обновление и сохранение важнейших режимов работы, а также сервисных настроек. Индикаторы состояния непосредственно на модуле упрощают инсталляцию и обслуживание, а также позволяют проводить простые тесты работоспособности.

GEZE MBZ 300

Возможности подключения компонентов

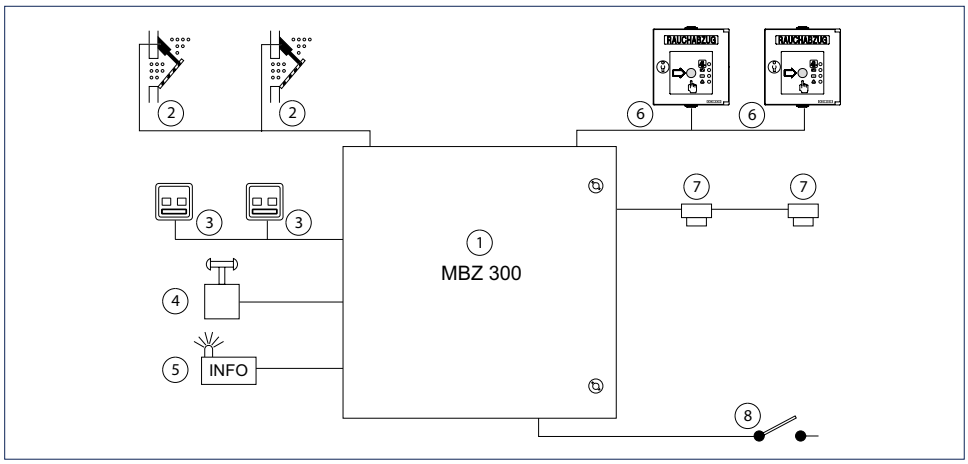

1 = Модульные центральные блок-шины MBZ 300 систем дымо- и теплоотвода (RWA)
2 = Приводы окон и дымовых люков
3 = Выключатель вентиляции
4 = Блок управления дождя и ветра
5 = Аварийные сигналы
6 = Выключатели (RWA)
7 = Сигнализатор дыма и сигнализатор перепада температуры
8 = Сигнал тревоги от внешнего пульта пожарной сигнализации

Область применения

- Установки дымо- и теплоотвода (RWA) от маленьких до больших размеров и комплексных решений
- Управление электроприводами 24 В пост. тока для дымо- и теплоотвода в случае пожара
- Управление контролируемой естественной вентиляцией

ЦЕНТРАЛЬНЫЕ БЛОКИ УПРАВЛЕНИЯ GEZE

Общие сведения

	MBZ 300 N10	MBZ 300 N24	MBZ 300 N48 K / G	MBZ 300 N72	MBZ 300 конфигури-руемый
Внешние габариты	400 x 500 x 200 мм	600 x 600 x 250 мм	600 x 600 / 800 x 250 мм	600 x 800 x 250 мм	в зависимости от типа
Материал корпуса	Распределительный шкаф из листовой стали, покрытой лаком				
Цвет	серый, покрыт лаком (RAL 7035)				
Вид монтажа	Открытый монтаж				
Прокладка кабеля	сверху вниз, открытый монтаж				
Класс защиты	IP30, согласно EN 12101-10, класс окружающей среды 1				
Температура окружающей среды	от -5 до 40 °C, согл. EN 12101-10 класс окружающей среды 1				

Электрический

		MBZ 300 N10	MBZ 300 N24	MBZ 300 N48 K / G	MBZ 300 N72	MBZ 300 конфигури-руемый
Рабочее напряжение (первичное)	Напряжение в сети электроснабжения	230 В перем.тока ±10 %, 50…60 Гц				
	Мощность	240 Вт	480 Вт	960 Вт	1440 Вт	в зависимости от типа
	Необходимость входного предохранителя (обеспечивается застройщиком)	16 A				
	Поперечное сечение питающего кабеля	3 x 1,5 мм² или 3 x 2,5 мм²				
Выходное напряжение для приводов	питание от сети	24 В пост.тока ±5 %				
	питание от аккумуляторов	24 В пост.тока ±15 %				
	Остаточная пульсация	2 %				
	минимальное выходное напряжение	Минимальное выходное напряжение согласно EN 12101-10 табл. 5: Приводы 19,3 В / сигнальные линии 18,2 В				
Выходной ток для приводов	всего	10 A	24 A	48 A (2x 24 A)	72 A (3x 24 A)	в зависимости от типа
	Время включения	30 % ED				
	на вентиляционную группу	на DM (10 A) на блок питания (10 A)	на DM 10 A на DME 20 A на блок питания 24 A			в зависимости от типа
Поперечное сечение кабеля	Приводы	мин. 1,5 мм² / макс. 2,5 мм²				
Аварийное электроснабжение	Номинальная емкость аккумулятора	Стандартный аккумулятор: 12 Ач	Стандартный аккумулятор: 17 Ач альтернативный: 24 Ач, 38 Ач	Стандартный аккумулятор: 24 Ач альтернативный: 38 Ач	Стандартный аккумулятор: 38 Ач	в зависимости от типа
	Напряжение аккумуляторов (зарядное напряжение с компенсацией температуры)	2 x 12 В				
	Подключение аккумулятора	Плоский разъем 6,3 мм	Кольцевой кабельный наконечник MS5	Кольцевой кабельный наконечник MS5	Кольцевой кабельный наконечник MS5	в зависимости от типа
	Длительность работы	72 ч. (макс.) эксплуатационная готовность с работой электромотора в течение 180 с (2x откр. / 1x закр.)				

Конструкция

Внутренняя шинная система в модульном исполнении

- Минимальная комплектация включает в себя 1 импульсный блок питания, 1 модуль питания PM, 1 модуль управления CM и 1 модуль привода DM
- Максимальная комплектация может содержать до 21 шинных модулей (в зависимости от распределительного шкафа стандартных вариантов) при макс. токе 72 A (3 импульсных блока питания по 24 A). При необходимости большей потребляемой мощности можно при помощи программного обеспечения сконфигурировать несколько пультов управления в один блок.
- Возможно расширение за счет следующих модулей: Модуль привода DM или DME, сенсорный модуль SM, погодный модуль WM, релейный модуль ERM

Варианты

	MBZ 300 N10	**MBZ 300 N24**	**MBZ 300 N48 K / G**	**MBZ 300 N72**	**MBZ 300 конфигурируемый**
встроенные блоки питания	1 импульсный блок питания 10 A	1 импульсный блок питания 24 A	2 импульсных блока питания 24 A	3 импульсных блока питания 24 A	в зависимости от типа
встроенные модули:					
PME	-	-	1	2	В зависимости от базового центр. блока разм. N10-N72 количество и порядок расположения модулей согласуется со спецификой объекта.
PM	1	1	1	1	
CM	1	1	1	1	
DM	1	3	6	9	
Место для дополнительных модулей	8	18	N48 K: 5 N48 G: 13	8	
Стандартная конфигурация	1 группа сигнала тревоги 1 вентиляционная группа	1 группа сигнала тревоги 3 вентиляционные группы	1 группа сигнала тревоги 6 вентиляционных групп	1 группа сигнала тревоги 9 вентиляционных групп	

Входы / возможности подключения

		MBZ 300 N10	**MBZ 300 N24**	**MBZ 300 N48 K / G**	**MBZ 300 N72**	**MBZ 300 конфигурируемый**
Аварийное срабатывание группы сигнала тревоги	Аварийная линия 1	на CM / SM: 10 выключателей (RWA)				
	Аварийная линия 2	на CM / SM: 10 сигнализаторов дыма / датчиков перепада температур или 1 x сигнал ППС (внешний пульт пожарной сигнализации)				
	Аварийная линия 3	на CM / SM: 10 сигнализаторов дыма / датчиков перепада температур или 1 x сигнал ППС (внешний пульт пожарной сигнализации)				
Устройство управления вентиляцией	Выключатель вентиляции (напр.)	на DM / DME: 3 выключателя (LTA-24-AZ) со светодиодами (без подключенных светодиодов любое количество)				
	Дождь / ветер	- Метеостанция (контакт с нулевым потенциалом) без дополнительного модуля подключается к управляющему модулю CM - сенсорная техника дождь/ветер/направление ветра подключается через дополнительный погодный модуль WM				
Прочее		- другие группы сигнала тревоги или аварийные линии с дополнительным сенсорным модулем SM - другие вентиляционные группы с 10 A, с дополнительным модулем привода DM - другие вентиляционные группы с 20 A, с дополнительным модулем привода DME (2 места под модули) - 2 настраиваемых сигнальных входа на DM				
Ввод параметров		- простая конфигурация групп сигнала тревоги и вентиляционных групп путем установления последовательности модулей (без ПК) - расширенные настройки посредством ПО MBZ 300 (подключение через USB mini)				

ЦЕНТРАЛЬНЫЕ БЛОКИ УПРАВЛЕНИЯ GEZE

Выходы / сигналы

		MBZ 300 N10	MBZ 300 N24	MBZ 300 N48 K / G	MBZ 300 N72	MBZ 300 конфигурируемый
Индикация	внутри блока управления	- Оптические сообщения о работе и неисправностях модуля для быстрой локализации неисправности - Панели управления на модулях				
Сигнальные контакты (выходы)		- Контакты с нулевым потенциалом, передающие сигнал об аварии или неисправности управляющему модулю (CM) или сенсорному модулю (SM) - Опциональный дополнительный релейный модуль ERM с 6 контактами с нулевым потенциалом, передающими сигнал об аварии, неисправности или состоянии окна				
Объединение нескольких блоков управления		Опциональная возможность связи до 30 центральных блоков управления при помощи шины MBZ 300-CAN (необходим дополнительный модуль CAN для каждого блока)				

Другие характеристики

		MBZ 300 N10	MBZ 300 N24	MBZ 300 N48 K / G	MBZ 300 N72	MBZ 300 конфигурируемый
Рабочие режимы в зависимости от электроснабжения привода		- Стандартные приводы - Режим работы с электромагнитом (потребление тока длительной нагрузки прибл. 30 % номинального тока) - Срабатывание и снабжение газогенераторов высокого давления				
Функции безопасности	Контроль целостности проводки	Контроль целостности проводки в линиях приводов и аварийных линиях при помощи оконечного сопротивления				
	Реакция на отказ сети	изменяемые параметры (окно ОТКР., ЗАКР. или нет реакции)				
	Реакция на неисправности	изменяемые параметры (окно ОТКР., ЗАКР. или нет реакции)				
	Выключатель вентиляции	Самоудержание или режим отключения при убранной руке оператора (регулируется)				
Функции комфорта	Автоматика вентиляции	время работы, длительность проветривания, пошаговая автоматика регулируется				
	Техническое обслуживание / сервис	Настройка таймера ТО, вывод истории неисправностей, логов				
	Прочее	программное обеспечение MBZ 300 позволяет настроить блок управления с учетом специфики объекта (см. возможности конфигурирования)				
Функции дымо- и теплоотвода (RWA)	Порядок ввода в случае аварии	Порядок ввода приводов группы сигнала тревоги, параметры настраиваются				
	Сброс сигнализатора дыма	Кнопка Reset (сброс) на блоке управления и удаленный сброс сигнализатора дыма посредством выключателя дымо- и теплоотвода (RWA), параметры регулируются				
	Функция ППС	Сигнал ППС (пульт пожарной сигнализации) в режиме самоудержания или отключения при убранной руке оператора, регулируется				
	Повторение аварийного сигнала согл. VdS 2581	Деактивация возможна				

Сертификаты / результаты тестирования

MBZ 300 N10	MBZ 300 N24	MBZ 300 N48 K / G	MBZ 300 N72	MBZ 300 конфигурируемый
		DIN EN 12101-10 E DIN EN 12101-9 VdS 2581 VdS 2593		

Модульный принцип GEZE MBZ 300

За счет возможности программной настройки и широкого спектра применения модулей центральный блок управления может быть настроен в соответствии с индивидуальной концепцией дымо- и теплоотвода (RWA). Модули могут устанавливаться на стандартную монтажную шину (TS 35). При правильном подключении модуль сразу распознается через шину и автоматически включается в систему. Другие аварийные зоны (SM) и группы вентилирования (DM, DME) формируются автоматически (функция самообучения). С помощью программного обеспечения ПК можно согласовать индивидуальные настройки для модулей ERM, WM и CAN. Об ошибке подключения сигнализируют мигающие индикаторы работы или индикатор неисправности. Благодаря модульной конструкции существуют разнообразные возможности конфигурирования аварийных и вентиляционных групп в зависимости от специфики объекта.

Модули GEZE MBZ 300

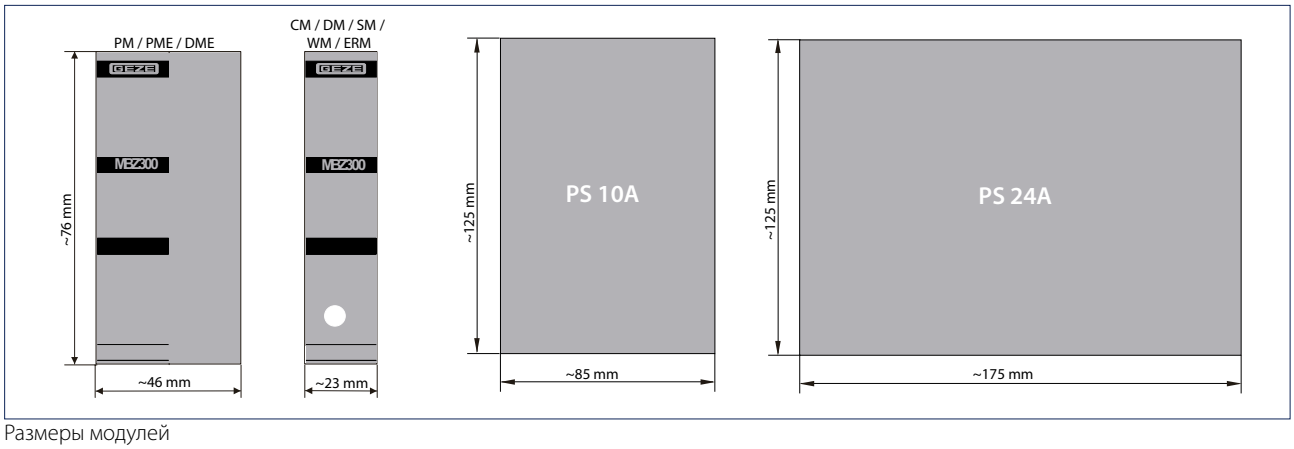

Размеры модулей

Блок питания

Импульсные блоки питания 10 A или 24 A для энергоснабжения

PM

Модуль питания (PM) для подключения первого импульсного блока питания и аккумулятора. Он осуществляет управление и контроль напряжения от сети и аккумулятора, схемы зарядки и переключения режимов питания от сети или аккумулятора.

PME

Расширенный модуль питания PME для управления и контроля каждого следующего импульсного блока питания (макс. 3 импульсных блока питания на 24 A для 72 A). Он обеспечивает автоматическое переключение режимов питания от сети или аккумулятора.

CM

Модуль управления CM

- Для подключения 3 аварийных линий (подача аварийного сигнала в ручном и автоматическом режимах или от внешнего источника)
- Вход для центральноговыключателя вентиляции для всех вентиляционных групп
- Контакт сигнала о неисправности или аварийного сигнала
- Разъем USB для программной настройки MBZ 300

DM

Модуль приводов DM, рассчитанный на суммарный ток приводов не более 10 A, для подключения приводов (24 В пост. тока), выключателей и блоков управления. Соответствующее ПО обеспечивает срабатывание или энергоснабжение газогенераторов высокого давления или удерживающих магнитов.

DME

Расширенный модуль приводов DME, рассчитанный на суммарный ток приводов не более 20 A (занимает место двух модулей). DME обладает такими же характеристиками, как DM. Для подключения приводов необходимы блоки зажимов, позволяющие присоединить кабели с большим сечением.

SM

Сенсорный модуль (модуль датчиков) SM с такими же возможностями подключения, как у модуля управления CM. Сенсорный модуль предполагает наличие модуля управления. Имеется вход для центрального выключателя вентиляции на пожарном участке.

WM и сенсорная техника

Погодный модуль WM для подключения датчиков ветра и дождя, а также для зависимого от направления ветра открывания и закрывания проемов дымоудаления в случае пожара. Кроме того, здесь используется специальная погодная сенсорная техника MBZ 300.

ERM

Релейный модуль ERM с 6 переключающими контактами с нулевым потенциалом, передающий сигнал о неисправности, аварии или вентиляции (при задействовании выключателя вентиляции). Настройка производится при помощи программного обеспечения MBZ 300.

CAN

Модуль CAN предназначен для связи до 30 блоков управления MBZ 300. Таким модулем снабжается каждый из подключаемых блоков.

ЦЕНТРАЛЬНЫЕ БЛОКИ УПРАВЛЕНИЯ GEZE

Блок питания PS 10 A (134333)

Блок питания PS 24 A (134334)

Модуль PM (134320)

Модуль PME (134331)

Модуль CM (134316)

Модуль DM (134317)

Модуль DME (145790)

Модуль SM (134318)

Модуль WM (134332)

Модуль ERM (149081)

Модуль CAN (134319)

Правильный расчет параметров (аппаратное обеспечение)

1) Расчет количества приводов и их энергопотребления, вкл. разделение на группы
   - Один модуль привода DM обеспечивает макс. 10 A для подключения одной группы приводов.
   - Один DME обеспечивает 20 A для подключения приводов.
   - Для каждой группы вентилирования требуется минимум один DM.
   - В зависимости от выходного тока к одному блоку питания подключается несколько DM.
   - От количества блоков питания (макс. 3) зависит размер центрального блока управления (MBZ 300 от N10 до N72).
2) Количество групп сигнала тревоги и их элементы срабатывания (количество выключателей дымо- и теплоотвода (RWA), автоматические датчики и т.д.)
   - Первая группа сигнала тревоги защищена управляющим модулем CM. Для следующих групп сигнала тревоги требуются сенсорные модули SM.
3) При потребности в датчиках погоды или других сигнальных выходах должны быть подключены другие модули (WM, ERM).
   - На основании общего количества модулей определяется размер корпуса выбранного центрального блока управления.

Расчет параметров осуществляется с помощью вычислительной программы WinCalc, которую можно найти на портале для партнеров GEZE.

Аккумуляторы для аварийного электропитания

При выборе аккумуляторов следует учитывать следующее:

- Время автономной работы в режиме аварийного электропитания при отказе питания
- Макс. ток приводов
- Количество и тип модулей
- Количество подключенных датчиков

Должно быть обеспечено аварийное электропитание в течение 72 часов, а также возможность работы электромотора в течение 180 с при максимальном токе двигателя. В следующих примерах учтены эти параметры. Если к центральному блоку управления подключен потребитель с постоянной нагрузкой (электромагнит), время работы аккумулятора рассчитывается отдельно.

Пример выбора требуемой емкости аккумулятора для стандартных блоков MBZ 300:

Емкость аккумулятора	N10	N24	N48K	N48G	N72
12 Ач	Ток двигателя: 10 А, 1 x SM, 5 x DM, 20 выключателей (RWA), 30 сигнализаторов дыма	-	-	-	-
17 Ач	-	Ток двигателя: 24 А, 1 x SM, 8 x DM, 30 выключателей (RWA), 30 сигнализаторов дыма	-	-	-
24 Ач	-	Ток двигателя: 24 А, 4 x SM, 1 2 x DM, 40 выключателей (RWA), 60 сигнализаторов дыма	Ток двигателя: 48 А, 1 x SM, 9 x DM, 30 выключателей (RWA), 40 сигнализаторов дыма	Ток двигателя: 48 А, 1 x SM, 9 x DM, 30 выключателей (RWA), 40 сигнализаторов дыма	-
38 Ач	-	Ток двигателя: 24 А, 8 x SM, 24 x DM, 60 выключателей (RWA), 60 сигнализаторов дыма	Ток двигателя: 48 А, 5 x SM, 22 x DM, 60 выключателей (RWA), 60 сигнализаторов дыма	Ток двигателя: 48 А, 5 x SM, 22 x DM, 60 выключателей (RWA), 60 сигнализаторов дыма	Ток двигателя: 72 А, 3 x SM, 18 x DM, 40 выключателей (RWA), 60 сигнализаторов дыма

- = нет

При других комбинациях необходимо произвести расчет требуемой емкости.

Размеры аккумуляторов

Тип аккумулятора	Номинальное напряжение	Емкость	Длина	Ширина	Высота	Вес	Тип полюсов
NP 12-12	12 В	12 Ач	151 мм	98 мм	97,5 мм	4,09 кг	6,3 мм
NP 17-121	12 В	17 Ач	181 мм	76 мм	167 мм	5,97 кг	M5
NP 24-121	12 В	24 Ач	166 мм	175 мм	125 мм	8,92 кг	M5
NP 38-121	12 В	38 Ач	197 мм	165 мм	170 мм	13,93 кг	M5

Размеры относятся к 1 аккумулятору. Для одного центрального блока необходимо 2 аккумулятора.

Конфигурирование модулей

С помощью последовательности модулей задаются стандартные настройки аварийных и вентиляционных групп (аппаратная конфигурация).

При использовании опционального ПО силами авторизованных специалистов может быть произведено изменение конфигурации. Конфигурирование производится с помощью ПК, подключаемого через разъем USB в управляющем модуле CM. Для пользования ПО необходима лицензия.

Основные возможности конфигурирования (с помощью ПО):

- Деление и комбинирование вентиляционных групп
- Самоудержание или режим отключения при убранной руке оператора выключателей вентиляции
- Приоритет блоков управления вентиляцией (стандартно выключатель вентиляции на модуле управления CM является приоритетным)
- Свободное деление и комбинирование, а также установка приоритета групп сигнала тревоги (пожарных участков) (подключенные после модуля управления CM или модуля датчиков SM модули приводов DM стандартно относятся к одному пожарному участку)
- Подключение газогенераторов высокого давления и электромагнитов вместо приводов к модулю привода DM
- Настройка открывания и закрывания в случае пожара в зависимости от направления ветра
- Пороговое значение скорости ветра для автоматического закрывания при проветривании
- Сохранение и протоколирование настроек при вводе в эксплуатацию и техобслуживании
- Вызов сохраненных данных о неисправностях и других событиях

ЦЕНТРАЛЬНЫЕ БЛОКИ УПРАВЛЕНИЯ GEZE

ИНФОРМАЦИЯ ДЛЯ ЗАКАЗА

Обозначение	Исполнение	Идент. №
GEZE MBZ 300 - специальное исполнение Модульный блок управления с аварийным электроснабжением для централизованного управления отдельными компонентами системы дымо- и теплоотвода (RWA). Конфигурированию подлежат: Модули и их последовательность, ПО, аккумулятор		137453
GEZE MBZ 300 N10 Модульный блок управления с аварийным электроснабжением для централизованного управления отдельными компонентами системы дымо- и теплоотвода (RWA), на выходе 10 A	серый	137428
GEZE MBZ 300 N24 Модульный блок управления с аварийным электроснабжением для централизованного управления отдельными компонентами системы дымо- и теплоотвода (RWA), на выходе 24 A	серый	137430
GEZE MBZ 300 N48K Модульный блок управления с аварийным электроснабжением для централизованного управления отдельными компонентами системы дымо- и теплоотвода (RWA), на выходе 48 A	серый	137461
GEZE MBZ 300 N48G Модульный блок управления с аварийным электроснабжением для централизованного управления отдельными компонентами системы дымо- и теплоотвода (RWA), на выходе 48 A	серый	137462
GEZE MBZ 300 N72 Модульный блок управления с аварийным электроснабжением для централизованного управления отдельными компонентами системы дымо- и теплоотвода (RWA), на выходе 72 A	серый	137463
Комплектующие		
Аккумулятор 12 Ач/12 В VdS подходит для MBZ 300 N10, E260 N12		020494
Аккумулятор 17 Ач/12 В VdS подходит для MBZ 300 N24, E260 N32/2 - N32/8 VdS		111537
Аккумулятор 24 Ач/12 В VdS подходит для MBZ 300 N24, MBZ 300 N48K, MBZ 300 N48G, E260 N32/2 - N32/8 VdS		020497
Блок питания PS 10 A Импульсный блок питания, базовый или дополнительный для MBZ 300 в сочетании с PM или PME		134333
Блок питания PS 24 A Импульсный блок питания, базовый или дополнительный для MBZ 300 в сочетании с PM или PME		134334
Модуль CM Центральный управляющий модуль блока управления дымо- и теплоотвода (RWA). Рассчитан на 10 выключателей RWA, 10 сигнализаторов дыма, 1 вход ППС, центральный выключатель для первого пожарного участка и USB-разъем для ПК.		134316
Модуль DM Вентиляционная группа для подключения приводов системы RWA емкостью 10 A		134317
Модуль DME По возможностям подключения и настройки аналогичен модулю DM, но с более высокой нагрузкой на выходе - 20 A. Для подключения приводов дополнительно необходим блок зажимов (идент. № 150328) на модуль		145790
Модуль SM Для подключения следующего пожарного участка: Рассчитан на 10 выключателей RWA, 10 сигнализаторов дыма, 1 вход ППС, центральный выключатель для пожарного участка.		134318
Модуль WM Для вентиляции и дымо/теплоотвода (в аварийной ситуации) (RWA) с учетом погодных условий. В сочетании с датчиками погоды GC 401, GC 402, GC 403.		134332
Модуль ERM 6 переключающих контактов с нулевым потенциалом, передающих сигнал об аварии, неисправности или вентиляции		149081
Модуль CAN Для связи нескольких MBZ 300		134319
Блок зажимов Для подключения приводов с кабелями большого сечения		150328
Модуль PME Для увеличения тока на выходе в сочетании с дополнительным блоком питания		134331
Модуль PM Базовый блок со стабилизатором для зарядного устройства в сочетании с блоком питания		134320
Запасные предохранители MBZ 300		137245
Запасные резисторы MBZ 300, модуль DM		137246
Запасные резисторы MBZ 300		136448
Аккумулятор 38 Ач/12 В VdS		135694

Возможности комбинирования центральных блоков управления системами дымо- и теплоотвода E 260 N, MBZ 300 и THZ/THZ с системами пользователя

Система дымо- и теплоотвода (RWA) в сочетании с устройством затенения

При одновременной эксплуатации устройств затенения и оконных систем может произойти нежелательное столкновение. Во избежание этого предусмотрено последовательное управление *). При таком управлении окна гарантированно не откроются при опущенном затенении, в то же время устройство затенения не будет приведено в действие, пока открыты окна.

Система функционирует следующим образом:
Прежде чем открыть окна в аварийной ситуации, центральный блок управления передает аварийный сигнал устройству затенения с целью его поднятия. Привод окна включается (окно открывается) только после того, как поступит сигнал о полном поднятии затенения. В случае включения вентиляции окно также не открывается до тех пор, пока устройство затенения не достигнет поднятого положения. При закрывании все происходит наоборот: от концевого контакта на окне поступает сигнал в блок управления о том, что окно закрыто, после чего включается в работу устройство затенения. Пока не поступит соответствующий сигнал от окна или устройства затенения, затенение остается в опущенном положении, а окно в закрытом.

Система дымо- и теплоотвода (RWA) в комбинации с принудительным дымоудалением

Устройство принудительного дымоудаления функционирует независимо от системы дымоотвода естественного действия. Однако на некоторых объектах дымоудаление при помощи вентиляторов комбинируют с системой приточной вентиляции естественного действия (RWA). В таком случае вентиляторы начинают работу после того, как открыты окна, выполняющие роль отверстий для приточного воздуха (во избежание образования пониженного давления). Блок управления системой дымо- и теплоотвода (RWA) посредством контакта с нулевым потенциалом посылает сигнал вентиляторам с задержкой, что реализуется с помощью реле времени. Альтернативное решение - концевые контакты окна посылают сигнал устройству принудительного дымоудаления. **)

Подключение блоков управления RWA к системе пожарной сигнализации / автоматизированной системе диспетчеризации и управления здания

Системы дымо- и теплоотвода GEZE RWA могут быть подключены к инженерному оборудованию здания. ***)

Примеры:
Функция сигнализации (система пожарной сигнализации отправляет сигнал включения блоку управления RWA)

- Рекомендуется дополнительно подключить хотя бы один выключатель RWA.
- При желании дополнительно к имеющейся в здании системе возможно подключение сигнализаторов дыма к блоку управления RWA.
- Для аварийного открывания замыкающий контакт с нулевым потенциалом системы пожарной сигнализации здания подключается к сигнальной линии блока управления RWA (достаточно импульсного сигнала, также следует предусмотреть контроль целостности проводки и аварийный резистор).
- Для отбоя аварийной сигнализации и закрывания замыкающий контакт с нулевым потенциалом подключается параллельно кнопке закрывания к имеющимся выключателям RWA. (Достаточно импульсного сигнала, также следует предусмотреть контроль целостности проводки и аварийный резистор). Альтернативное решение (кроме E 260 N): на блоке управления RWA активируется отбой аварийной сигнализации после того как сигнальные линии вернулись в исходное состояние (Необходим постоянный сигнал.)

ЦЕНТРАЛЬНЫЕ БЛОКИ УПРАВЛЕНИЯ GEZE

Функция вентиляции (система управления зданием передает сигнал о вентиляции в блок управления RWA)

- только ОТКР./ЗАКР. без СТОП: Для каждой группы вентилирования подключается замыкающий контакт на входе выключателя вентиляции в направлении ОТКР. и направлении ЗАКР. Достаточно импульсного сигнала.
- ОТКР./ЗАКР. и СТОП: Для каждой группы вентилирования подключается замыкающий контакт на входе выключателя вентиляции в направлении ОТКР. и направлении ЗАКР, а также размыкающий контакт с нулевым потенциалом для СТОП. Функция вентиляции СТОП доступна только для E 260 N.
- ОТКР./ЗАКР. и СТОП с функцией отключения при убранной руке оператора (требуется конфигурирование центрального блока управления): Для каждой группы вентилирования подключается замыкающий контакт на входе выключателя вентиляции в направлении ОТКР. и направлении ЗАКР. Приводы функционируют, пока контакт закрыт, и отключаются при открытом контакте.

Модуль управления погодной станцией (датчики погоды устанавливает пользователь)

- Для модуля управления погодной станцией требуется замыкающий контакт с нулевым потенциалом. Пока есть сигнал, функция вентиляции неактивна.

Ответные сигналы в систему управления зданием

В зависимости от модели блока управления RWA устанавливается дополнительная плата "сигнальные контакты" (E 260 N) или релейный модуль ERM (MBZ 300), а также производится программная конфигурация. При этом замыкающие или размыкающие контакты с нулевым потенциалом могут посылать следующие сигналы:

- Аварийный сигнал - активируется при помощи выключателей системы дымо- и теплоотвода (RWA), сигнализаторов дыма или ППС
- Сигнал о неисправности - сводный отчет обо всех зарегистрированных ошибках
- Окна открыты или вентиляция включена

---

*) Система не поставляется в готовом к установке виде: в зависимости от блока управления RWA, требований заказчика и технических условий возможны различные решения.
(Требуется согласование необходимых контактов с нулевым потенциалом и характеристики устройства затенения. При определенных обстоятельствах требуется соединение через реле). Необходима
гарантия надежности. Система требует согласования с ответственным инженером по противопожарной безопасности.

**) В зависимости от блока управления RWA, требований заказчика и технических условий возможны различные решения. Необходима гарантия надежности. Система требует согласования с ответственным инженером по противопожарной безопасности.

***) В зависимости от блока управления RWA, требований заказчика и технических условий возможны различные решения. Возможна индивидуальная настройка путем конфигурирования (THZ / THZ Comfort при помощи сервисных клавиш / ST 220 или MBZ 300 при помощи ПО). Необходима гарантия надежности. Система требует согласования с ответственным инженером по противопожарной безопасности.

Модуль IQ box KNX компании GEZE

Интерфейсный модуль для KNX-систем зданий

IQ box KNX компании GEZE является интерфейсом оконных приводов IQ к шине KNX-системы здания. Оконные приводы Slimchain, Powerchain, E 250 NT, а также системы блокирования Power lock и E 90X можно с помощью модуля IQ box KNX напрямую встроить в шину KNX-системы здания.

Область применения

- Системное решение для Slimchain, Powerchain и E 250 NT
- Применяется для естественной вентиляции
- Активация и ответные сигналы оконных приводов через шину KNX-системы здания.
- Один модуль IQ box KNX на каждое окно (до 4 оконных приводов и 2 приводов системы блокировки)
- Интегрированный интерфейс зонда для подсоединения локальных вентиляционных зондов

ТЕХНИЧЕСКИЕ ХАРАКТЕРИСТИКИ

Характеристики продукта	Модуль IQ box KNX компании GEZE
Общие сведения	
Размеры	50 x 45 x 19 мм (IQ box KNX UP) 98 x 62 x 18 мм (IQ box KNX HS)
Электрические характеристики	
Рабочее напряжение	24 В ± 25 %
Потребление тока	0,02 A
Сечение кабеля	макс. 1,5 мм²
Диапазон температур	-5 – 70 °C
Степень / класс защиты	IP 20 / III
Спецификация	
Вид монтажа	Корпус для открытого и скрытого монтажа
Максимальная длина проводки зонда	30 м
макс. длина всей проводки приводов	15 м
Функции	
Команды приводов KNX	открыть/закрыть, шаг/стоп, плановое положение в %, скорость в %, блокировать
Сообщения о состоянии KNX	Положение в %, Закрыто, Не закрыто, Открывается, Закрывается, Промежуточное положение
Вентилирование	Временная вентиляция, вентиляция через щель, сигнализация ветра, сигнализация дождя

СОЗДАНИЕ СЕТИ

Модуль IQ box KNX HS

Модуль IQ box KNX UP с цепным приводом Slimchain компании GEZE

Конструкция системы

ИНФОРМАЦИЯ ПО ЗАКАЗУ

Обозначение	Идент. №
Модуль IQ box KNX компании GEZE Вариант для скрытого монтажа в ответвительной коробке для скрытого монтажа или в электророзетке	164443
Модуль IQ box KNX компании GEZE Вариант с U-образной шиной для монтажа на U-образной шине TS35 Занимаемая площадь 18 мм (1 TE)	164437
Комплектующие	
Корпус GEZE для открытого монтажа Размер: Ш x В x Г = 193 x 130 x 82 мм. Для электронных компонентов U-образной шины, например, блоков питания.	152010
GEZE Выключатель вентиляции LTA-24-AZ с функциональными клавишами "открыть-закрыть" и светодиодный индикатор функций (не предназначен для 230 В)	129393
GEZE Вентиляционные зонды LTA-LSA с поворотной ручкой для „ОТКР/ЗАКР“, может использоваться как выключатель вентиляции	118476
Блок питания NT 1,1 A-24 B UP Монтаж в скрытой розетке	151426
Блок питания NT 1,5 A-24 B HS Выходное напряжение 21,6 - 26,4 В постоянного тока, Ш x В x Г 78 x 93 x 56 мм, монтаж на U-образной шине	151425
Блок питания NT 2,5 A-24 B HS Выходное напряжение 21,6 - 26,4 В постоянного тока, Ш x В x Г 78 x 93 x 56 мм, монтаж на U-образной шине	151424
Блок питания NT 4,2 A-24 B HS Выходное напряжение 24 - 29 В постоянного тока, Ш x В x Г 100 x 93 x 56 мм, монтаж на U-образной шине	151423

корпус GEZE для открытого монтажа (152010)

вентиляционный зонд GEZE LTA-24-AZ (129393)

GEZE вентиляционный зонд LTA-LSA (118476)

Комплектующие для системы дымо- и теплоотвода (RWA)

Включение аварийной сигнализации вручную

Выключатели GEZE FT4/24 V DC-VdS

Выключатели RWA FT4 с кнопочной фиксацией предназначены для включения аварийной сигнализации в случае пожара вручную. Корпус для наружного монтажа выполнен из алюминиевого литья под давлением и имеет сменную стеклянную панель согл. DIN 14655. Благодаря высокому качеству и усиленной защите от вандалов корпус рекомендуется к установке в общественных заведениях.

- Интуитивно понятное включение с помощью кнопочной фиксации
- Кнопка сброса аварийного сигнала
- Со светодиодными индикаторами режимов работы
- Наружный монтаж

Выключатель GEZE системы дымо- и теплоотвода RWA FT4 K

Выключатели RWA FT4 K предназначены для включения аварийной сигнализации в случае пожара вручную.
Корпус для наружного монтажа выполнен из прочного пластика и имеет сменную стеклянную панель.

- Коммутационная способность макс. 100 мА при 24 В пост. тока
- Кнопка сброса аварийного сигнала
- Светодиодные индикаторы сигнализируют о: Состоянии окон ОТКР./ЗАКР., нормальной работе и неисправности

Рекомендации по монтажу
Расстояние от кнопочного выключателя до пола 1,4 ± 20 см. На видном месте на лестничной клетке или в коридоре.
Выключатель запрещается закрывать створками дверей.

Автоматическая активация аварийного сигнада

Сигнализатор дыма GEZE RM 1003/24 V DC-VdS:

Автоматический сигнализатор дыма типа 1003 с допуском VdS работает по принципу рассеянного света и служит для автоматической активации системы дымо- и теплоотвода (RWA) в случае пожара. С допуском VdS
Размеры: 42 мм x ø 102 мм, вес 120 г

- Скорость воздуха согласно DIN EN 54, часть 7
- Рабочее напряжение от 8 до 30 В
- Красный светодиодный индикатор
- Температура окружающей среды от -20 до +60 °C

Указание:
Не следует использовать сигнализатор дыма, если по производственным причинам могут возникать пыль, дым или пар.

Датчик перепада температур GEZE WM 1005/24 В пост. тока VdS:

Датчик перепада температур типа 1005 с допуском VdS работает по принципу полупроводниковых термочувствительных элементов. Параметрами срабатывания являются повышение температуры и предельное значение температуры окружающей среды. С допуском VdS
Размеры: 42 мм x ø 102 мм, вес 120 г

- Рабочее напряжение от 8 до 30 В
- Красный светодиодный индикатор
- Температура окружающей среды от -20 до +60 °C

Указание:
Не следует использовать датчик перепада температуры, если по производственным причинам могут возникать резкие колебания температуры.

ИНФОРМАЦИЯ ДЛЯ ЗАКАЗА

Обозначение	Исполнение	Идент. №
Сигнализатор дыма RM 1003, 24 В пост. тока, с цоколем	белый RAL 9016	112877
Датчик перепада температур WM 1005, 24 В пост. тока, с цоколем	белый RAL 9016	112878
Выключатель RWA FT 4, 24 В пост. тока, разрешен VdS	оранжевый цвет RAL 2011	099561
Выключатель RWA FT 4, 24 В пост. тока	красный цвет аналог. RAL 3000	106380
	синий цвет RAL 5015	106381
	серый цвет RAL 7035	106382
	желтый цвет RAL 1021	106885
Выключатель RWA FT 4 K, в пластиковом корпусе, 24 В пост. тока	оранжевый цвет аналог. RAL 2011	136232

КОМПЛЕКТУЮЩИЕ

ВЫКЛЮЧАТЕЛЬ

Выключатель вентиляции GEZE AS 500 LTA-24
- Напряжение в сети 24 В
- Тройной выключатель
- С функциональными кнопками „ОТКР-СТОП-ЗАКР“
- Со светодиодами для индикации открытого/закрытого состояния

Выключатель вентиляции GEZE AS 500 LTA-24-SCT
- Напряжение в сети 24 В
- Тройной выключатель
- С функциональными кнопками „ОТКР-СТОП-ЗАКР“
- Со светодиодами для индикации открытого/закрытого состояния
- В комбинации с ключевым выключателем
- Двойное обрамление

Выключатель вентиляции GEZE AS 500 LTA-230
- 230 В
- Тройной выключатель
- С функциональными кнопками „ОТКР-СТОП-ЗАКР“

Выключатель вентиляции GEZE AS 500 LTA-230-SCT
- 230 В
- 3 положения
- С функциональными кнопками „ОТКР-СТОП-ЗАКР“
- В комбинации с ключевым выключателем
- Двойное обрамление

Выключатель вентиляции GEZE AS 500 LTA-LSA
- 230 В
- Тройной выключатель
- С функциональными кнопками „ОТКР-ЗАКР“
- С функцией нажатия или фиксации

Выключатель вентиляции GEZE AS 500 LTA-24-AZ
- Напряжение в сети 24 В
- Двойной выключатель
- С функциональными кнопками „ОТКР-ЗАКР“

Ключевой выключатель GEZE SCT
- Поставка без профильного цилиндра
- 1- или 2-полюсное исполнение

Выключатель вентиляции AS 500 LTA-24 (118473)

Выключатель вентиляции AS 500 LTA-24-SCT (127176)

Выключатель вентиляции AS 500 LTA-230-SCT (118475)

Выключатель вентиляции AS 500 LTA-230 (118474)

Выключатель вентиляции AS 500 LTA-LSA (118476)

Выключатель вентиляции AS 500 LTA-24-AZ (129393)

Ключевой выключатель SCT (117996, 118478)

ДИСТАНЦИОННОЕ УПРАВЛЕНИЕ

Беспроводное управление дверями и окнами с помощью дистанционного управления GEZE не требует подключения к сети. Модули радиоуправления без проблем встраиваются в приводы или розетки благодаря компактным размерам.

Примеры использования:
- Дополнительное оснащение без прокладки кабеля также дополнительно к существующим выключателям/переключателям
- Монтаж без подключения к сети, например на стекле
- Индивидуальное или групповое управление окнами и дверями
- Комбинированное управление дверями и окнами с дистанционным управлением

Ручной радиопередатчик GEZE
Многоканальные решения для беспроводного управления дверями и окнами.
Для каждого дополнительного канала можно подключить еще один оконечный прибор нажатием кнопки.

Радиоприемник GEZE
- Простое программирование с акустической обратной связью
- Возможность программирования до 85 радиопередатчиков
- DIP-переключатель для выбора режима работы радиоприемников (импульсный режим, импульсный и продолжительный режим)
- 2 релейных выхода для индивидуальных возможностей подключения

Ручной радиопередатчик 2-канальный (131210)

Ручной радиопередатчик 4-канальный (131211)

Радиопередающий модуль WTM (131212)

Радиопринимающий модуль WRM

КОМПЛЕКТУЮЩИЕ

ВЫКЛЮЧАТЕЛИ

ID	Наимено-вание	Описание	Питание 24 В				Питание 230 В		Дистанцион-ное управление (24 В / 230 В)
			MBZ 300	THZ / THZ Comfort	E 260 N	непосредственно (IQ windowdrives)	непосред-ственно (стандарт. приводы 230 В)	непосред-ственно (IQ windowdrives)	
118473	LTA-24	с СТОП и индикат.	-	-	●	-	-	-	-
118474	LTA-230	с СТОП	-	-	●	-	●***	-	-
127176	LTA-24-SCT	с СТОП и индикат. + ключ	-	-	●	-	-	-	-
118475	LTA-230-SCT	с СТОП + ключ	-	-	●	-	●***	-	-
118476	LTA-LSA	Переклю-чатель или выключа-тель	o**	o**	-	o** + Распредели-тельное устрой-ство IQ gear	● (переключа-тель)	o ** (+ Распреде-лительное устройство IQ gear + NT)	o **
129393	LTA-24-AZ	ОТКР., ЗАКР. с индикат.	●	●	-	●* + Распредели-тельное устрой-ство IQ gear	-	●* (+ Распреде-лительное устройство IQ gear + NT)	●*
117996	SCT 1-пол.	Ключевой выкл. 1-по-люсный	в сочетании с другим выключателем						
118478	SCT 2-пол.	Ключевой выкл. 2-пол.	○	○	-	○	○	○	○

● = стандартное исполнение
o = использование возможно при определенных условиях
* = без использования светодиодных индикаторов
** = выключатель без функции СТОП
*** = с модулем самоудержания или E 212R
NT = блок питания

ИНФОРМАЦИЯ ДЛЯ ЗАКАЗА

Обозначение	Исполнение	Идент. №
Переключатель вентиляции, может быть выполнен в виде кнопочного выключателя GEZE LTA-LSA с поворотной ручкой для „ОТКР/ЗАКР“, может использоваться как выключатель вентиляции	альпийский белый	118476
Выключатель вентиляции GEZE LTA-230 С функциональными кнопками „ОТКР-СТОП-ЗАКР“	альпийский белый	118474
Выключатель вентиляции, комбинируемый с ключевым выключателем, GEZE LTA-230-SCT С функциональными кнопками „ОТКР-СТОП-ЗАКР“	альпийский белый	118475
Выключатель вентиляции GEZE LTA-24 с функциональными кнопками „ОТКР-СТОП-ЗАКР“ и светодиодной индикацией (только в сочетании с E 260 N)	альпийский белый	118473
Выключатель вентиляции GEZE LTA-24-AZ с функциональными кнопками "Откр.-Закр." и светодиодной индикацией функций	альпийский белый	129393
Выключатель вентиляции, комбинируемый с ключевым выключателем, GEZE LTA-24-SCT с функциональными кнопками „ОТКР-СТОП-ЗАКР“ и светодиодной индикацией	альпийский белый	127176
Ключевой выключатель SCT 1-полюсный без профильного цилиндра	альпийский белый	117996
Ключевой выключатель SCT 2-полюсный без профильного цилиндра	альпийский белый	118478
Радиопринимающий модуль WRM-230 52 x 47 x 23 мм (Ш x В x Г), для встраивания в стандартные подштукатурные розетки		131215
Радиопринимающий модуль WRM-230B 130 x 80 x 35 мм (Ш x В x Г), для открытого монтажа с классом защиты IP54		131216
Радиопринимающий модуль WRM-24 52 x 47 x 23 мм (Ш x В x Г), для встраивания в стандартные подштукатурные розетки		131213
Радиопринимающий модуль WRM-24B 130 x 80 x 35 мм (Ш x В x Г), для открытого монтажа с классом защиты IP54		131214
Ручной радиопередатчик 2-канальный с креплением на стене и степенью защиты IP54		131210
Ручной радиопередатчик 4-канальный с креплением на стене и степенью защиты IP54		131211
Радиопередающий модуль WTM 44 x 30 x 11 мм (Ш x В x Г), для опционального встраивания в выключатель		131212

ДАТЧИКИ

Модуль управления погодной станцией

Метеостанция
Метеостанция включает в себя датчики дождя и ветра. Измерение скорости ветра осуществляется электрическим способом с помощью нагреваемой керамической проволоки в отличие от традиционного механического способа при помощи вертушки. Измерение интенсивности дождя осуществляется при помощи расположенных на поверхности проводников, обеспечивающих регистрацию мельчайших капель. При срабатывании модуля управления погодной станцией подключенные выключатели вентиляции блокируются, а все подключенные приводы переводятся в положение "ЗАКР". Однако аварийная сигнализация имеет приоритет по отношению к модулю управления погодной станцией, т.е., в случае аварийной сигнализации окна открываются, даже если управляющий модуль дождь/ветер активирован (окна не закрываются). Точка переключения датчика скорости ветра настраивается в диапазоне между 1 и 15 м/с.

Устройство управления с электронным анализатором
Устройство управления включает в себя блок питания и контакты с нулевым потенциалом с микроконтроллерной обработкой сигналов дождя и ветра. Анализ производится отдельно или совместно. Электропитание метеостанции осуществляется посредством 24 В пост. тока / заземления / входа сигналов.

Модуль управления погодной станцией можно подключать к нескольким блокам управления без дополнительного реле (прямая передача сигнала). Пользователь может применять также и свой управляющий модуль дождь/ветер; для этого он должен установить замыкающий контакт с нулевым потенциалом.

Управляющий модуль дождь/ветер с метеостанцией

Визуальный индикаторный модуль

Сенсорная техника GEZE MBZ 300

Датчики погоды используются для:
- Автоматического управления режимом вентиляции с помощью модуля дождь/ветер
- Управления дымо- и теплоотводом естественного действия (NRWG) в аварийной ситуации с учетом направления ветра согл. DIN 18232-2 и EN 12101-2

Подключение производится к погодному модулю GEZE MBZ 300. Необходимые параметры (пороговые значения скорости ветра, погодные группы, направление ветра для групп приводов) задаются при помощи программного обеспечения MBZ 300.

Датчик дождя GC 401 RS (140226)

Датчик ветра GC 402 WVS (140227)

Датчик направления ветра GC 403 WDS (140228)

КОМПЛЕКТУЮЩИЕ

Устройства управления GEZE и метеостанция

Блок управ-ления	Подключение	Метеостанция	Датчик дождя GC 401 RS и Датчик ветра GC 402 WVS	Датчик дождя GC 401 RS и Датчик ветра GC 402 WVS и датчик направления ветра GC 403 WDS
		091529	140229	140229 + 140228
MBZ 300	вход с нулевым потен-циалом на CM или SM	для **вентиляции**	-	-
MBZ 300	к погодному модулю WM	входы с нулевым потенциалом для дождя/ветра для **вентиляции** (Требуется программирование с помощью лицензионного ПО - MBZ 300)	С установкой макс. скорости ветра для **вентиляции** Возможно подключение без программирования. Предустановка порогового значения скорости ветра: 2 м/с (Возможно изменение при помощи ПО в режиме просмотра на 4 м/с или 6 м/с). Другие настройки при помощи лицензионного ПО	для **вентиляции** и управления NRWG с учетом направления ветра (в **RWA**ситуации) (Требуется программирование с помощью лицензионного ПО - MBZ 300)
THZ / THZ Comfort	вход с нулевым потен-циалом	для **вентиляции**	-	-
E 260 N	вход с нулевым потен-циалом	для **вентиляции**	-	-
E 202 Z1 (230 В)	вход с нулевым потен-циалом	для **вентиляции**	-	-
230 В непосред-ственно	вход с нулевым потен-циалом	для **вентиля-ции**	-	-

Регулятор комнатной температуры GEZE E 70

Регулятор комнатной температуры GEZE E 70 служит для управления температурой внутри помещения. Точка переключения температуры регулируется индивидуально в пределах между 5 °C и 30 °C.

Регулятор комнатной температуры E 70 (079087)

Информация для заказа

Обозначение	Идент. №
Датчик дождя GC 401 RS Применяется вместе с погодным модулем MBZ 300	140226
Датчик скорости ветра GC 402 RS Применяется вместе с погодным модулем MBZ 300	140227
GC 401 RS + 402 WVS - Комплект датчиков ветра и дождя Применяется вместе с погодным модулем MBZ 300	140229
Датчик направления ветра GC 403 RS Применяется вместе с погодным модулем MBZ 300	140228
Индикаторный модуль дождь/ветер	029238
Комнатный терморегулятор E 70 для сухих закрытых помещений, настройка двух точек переключения	079087
Управляющий блок дождя и ветра Состоит из метеостанции и выхода управляющего устройства: контакты с нулевым потенциалом для сигналов дождя/ветра	091529
Комплектующие	
Реле с цоколем 230 В	008276
Контактор E 204 G 230 В	021338

БЛОКИ ПИТАНИЯ

Блоки питания GEZE предназначены для систем вентиляции 230 В с оконными приводами IQ windowdrives. Для управления оконными приводами IQ windowdrives 24 В необходимы соответствующий блок питания, распределительное устройство IQ gear и выключатель вентиляции. В зависимости от потребления тока приводами и их разделения на группы выбирается соответствующий блок питания:

	БЛОК ПИТАНИЯ GEZE NT 4,2 A - 24 B HS	**БЛОК ПИТАНИЯ GEZE NT 2,5 A-24 B HS**	**БЛОК ПИТАНИЯ GEZE NT 1,5 A-24 B HS**	**БЛОК ПИТАНИЯ GEZE NT 1,1 A-24 B UP**
Напряжение питания	230 В перем. тока			
Мощность	100,8 Вт	60 Вт	36 Вт	26,4 Вт
Выходное напряжение	24 - 29 В пост.тока ±1 % регулируемое	21,6 - 26,4 В пост.тока ±1 % регулируемое		24 В пост.тока ±5 % фиксированное
Выходной ток	4,2 A	2,5 A	1,5 A	1,1 A
Подключение	Винтовые зажимы 2,5 мм²			2 x 2 жилы, 0,5 мм², прибл. 90 мм длиной
Размеры (Ш x В x Г)	100 x 93 x 56 мм	78 x 93 x 56 мм	78 x 93 x 56 мм	Диаметр 54 мм, высота 32,5 мм
Рабочая температура	от -10 до 50 °C			
Исполнение	Корпус для наружной установки на монтажную шину			Корпус для скрытого монтажа под штукатурку

Таблица распределения: Количество окон на блок питания для вентиляции

Система открывания	**NT 4.2**	**NT 2.5**	**NT 1.5**	**NT 1.1 (UP)**
Slimchain SO	5	3	1	1
Slimchain SO + Power lock	3	1	1	
Slimchain SY	2	1		
Slimchain SY + Power lock	2	1		
Slimchain SY3	1	1		
Slimchain SY3 + Power lock	1	1		
Powerchain SO	3	2	1	
Powerchain SO + Power lock	3	1	1	
Powerchain SY	2	1		
Powerchain SY + Power lock	2	1		
Powerchain SY3	1			
Powerchain SY3 + Power lock	1			
E 9xx SO	4	2	1	1
E 9xx SO + E 905 + E 906	2	1		
E 9xx SY	2	1		
E 9xx SY + E 905 + E 906	1	1		
E 9xx SY3	1			
E 9xx SY3 + E 905 + E 906	1			
E 250 NT SO	5	3	1	1
E 250 NT SO, ход 500	3	1	1	1
E 250 NT SO + Power lock	3	1	1	
E 250 NT SY	2	1		
E 250 NT SY, ход 500	2	1		
E 250 NT SY + Power lock	2	1		
E 250 NT SY3	1	1		
E 250 NT SY3, ход 500	1			

Указание: Поперечное сечение кабеля между приводом и блоком питания рассчитывается по формуле: Поперечное сечение кабеля = длина кабеля × суммарный ток всех приводов / 73

Блок питания NT 4,2 A - 24 B HS (151423)

Блок питания NT 2,5 A - 24 B HS (151424)

Блок питания NT 1,5 A - 24 B HS (151425)

Блок питания NT 1,1 A - 24 B HS (151426)

УПРАВЛЕНИЕ ПРИВОДАМИ GEZE IQ WINDOWDRIVES

IQ gear - устройство сопряжения для управления оконными приводами GEZE IQ windowdrives в режиме вентиляции в комбинации с блоками питания и выключателями. IQ gear преобразует коммутационный сигнал выключателя в аналоговое напряжение. Блоки управления приводов оценивают значение аналогового напряжения. В зависимости от конфигурации привода выполняется открывание, закрывание или останов.

ТЕХНИЧЕСКИЕ ХАРАКТЕРИСТИКИ

Характеристики продукта	
Напряжение питания	24 V пост. тока (20 - 30 %)
Собственное потребление тока	12 мА
Выходной сигнал	6 - 18 В, +-5 %, аналоговый сигнал напряжения для управления оконными приводами IQ windowdrives
Гибкий провод для подключения	0,25 мм², PVC длина прибл. 150 мм
Размер (Ш x В x Г) [мм]	29 x 25 x 8
Рабочая температура	от -10 до 60 °C
Исполнение	Плата с заливкой

Распределительное устройство IQ gear (151959)

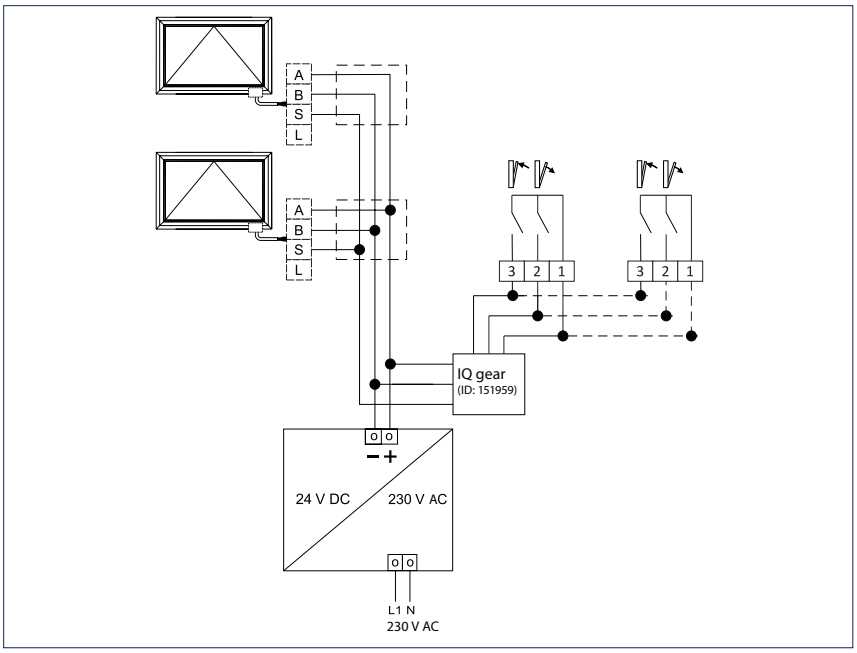

Компоненты системы

ИНФОРМАЦИЯ ДЛЯ ЗАКАЗА

Обозначение	Идент. №
Распределительное устройство IQ gear	151959
Блок питания NT 1,1 A-24 B UP	151426
Блок питания NT 1,5 A-24 B HS	151425
Блок питания NT 2,5 A-24 B HS	151424
Блок питания NT 4,2 A-24 B HS	151423

КОРПУС ДЛЯ НАРУЖНОГО МОНТАЖА GEZE

Корпус для наружного монтажа GEZE является эстетичной альтернативой обычной монтажной коробке для открытого монтажа. Он выполнен в белом цвете и привлекательном дизайне. За счет этого он менее заметен на стене.

Корпус используется для размещения элементов электронных монтажных шин, например, блоков питания, если они не могут быть установлены в распределительных шкафах технических помещений или в скрытых розетках. Благодаря удобной конструкции четыре части корпуса можно легко и без использования инструментов соединить между собой. Также можно объединить несколько корпусов, чтобы разместить большее количество деталей. Из соображений безопасности демонтаж может быть произведен всего лишь с помощью отвертки.

ТЕХНИЧЕСКИЕ ХАРАКТЕРИСТИКИ

Характеристики продукта	
Исполнение	Белый пластиковый корпус с предустановленной монтажной шиной
Прокладка кабеля	На штукатурке при помощи заглушек или возможен скрытый монтаж
Область применения	Сухие помещения, монтаж на стенах или потолках
Размеры (Ш x В x Г)	193 x 130 x 82 мм
Температура окружающей среды	от -5 до +70 °C
Класс защиты	IP40
Примеры возможных элементов монтажной шины	Блок питания GEZE NT 1,5 A-24 B HS Блок питания GEZE NT 2,5 A-24 B HS Блок питания GEZE NT 4,2 A-24 B HS с IQ gear или другие элементы монтажной шины с макс. размерами (Ш x В x Г) [мм] 119 x 93 x 53

ИНФОРМАЦИЯ ДЛЯ ЗАКАЗА

Обозначение	Идент. №
Корпус для наружного монтажа GEZE	152010

КОМПЛЕКТУЮЩИЕ

Маркировка / сигнализация

Сигнальная сирена GEZE
Для подачи акустического сигнала тревоги
Открытый и скрытый монтаж
Размеры при открытом монтаже (ø x В) 111 x 25,5 мм
Размеры при скрытом монтаже 81 x 81 x 62,5 мм
26 вариантов настройки сигнала
Сигнальная сирена 24 В пост.тока

Лампа-вспышка GEZE
Для подачи оптического сигнала тревоги
Наружный монтаж
Размеры (ø x В) 93 x 72 мм

Указательные таблички GEZE
Размеры (В x Ш x Г) 52 x 148 x 1 мм
Пластик, не приклеивается

Сирена (072112)

Лампа-вспышка (089353)

Указательные таблички

ИНФОРМАЦИЯ ДЛЯ ЗАКАЗА

Обозначение	Исполнение	Идент. №
Указательная табличка "Вентиляция"		025647
Указательная табличка "Дымоудаление"		005158
BLE 220 лампа-вспышка AP	красный	089353
SLH 220 сирена AP	белый	072112

СТРАХОВОЧНЫЕ НОЖНИЦЫ GEZE

Область применения: Для дополнительной безопасности и ограничения хода створки

Страховочные ножницы GEZE № 35
При установке на нижнеподвесные створки мы из соображений безопасности требуем монтажа отдельных страховочных ножниц. Это дополнительное предохранительное приспособление, обеспечивающее постоянное соединение створки и рамы, например, страховочные ножницы GEZE № 35.

Страховочные ножницы GEZE № 60
Данное защитное приспособление используется в качестве страховки от падения вертикально установленных нижнеподвесных окон из алюминия, PVC или дерева.

Указание:
- Всегда устанавливается двое страховочных ножниц!
- Для обеспечения надежного крепления следует использовать соответствующие прокладки.
- Допустимый вес створок (макс. 250 кг) и размеры упора см. монтажную схему Nr. 134433 и монтажный чертеж 41314-EP-001.

Фиксатор GEZE (FPS)
У нижнеподвесных створок дополнительно к фрамужным открывателям должны быть установлены фиксаторы. Они ограничивают откидное движение створки после отсоединения открывающих ножниц, гарантируя безопасность при мытье окна. Для этого GEZE предлагает специальные фиксирующие элементы (положение захвата) для вертикально встроенных нижнеподвесных прямоугольных окон.

Страховочные ножницы № 35 (014499)

Страховочные ножницы № 60 (133814)

Фиксирующая защита GEZE (FPS)

СТРАХОВОЧНЫЕ НОЖНИЦЫ GEZE – МОНТАЖ

Расчет монтажного размера X для страховочных ножниц № 35 для ширины открывания 200, 300, 400, 500, 600 и 700 мм

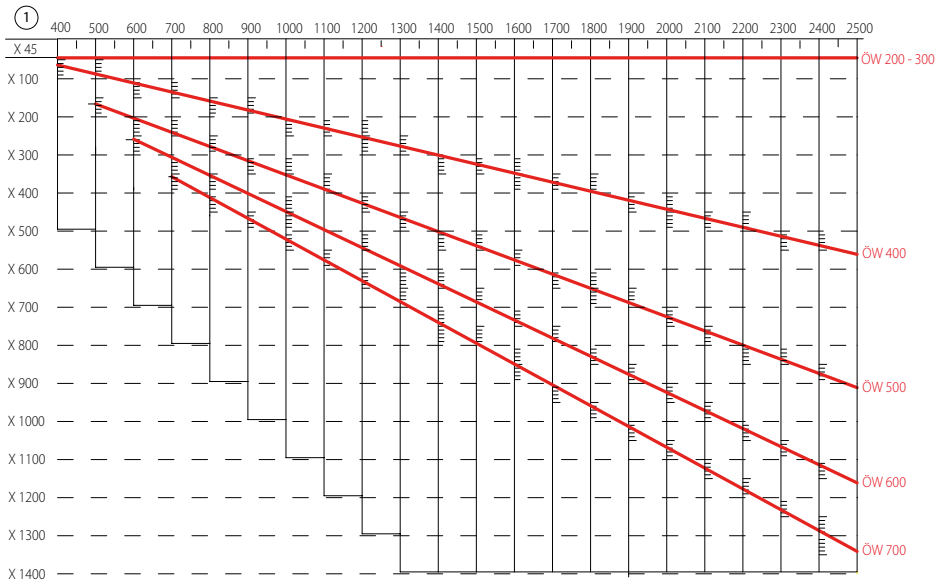

ÖW = Ширина открывания
X = Монтажный размер
1 = Высота створки

Вес створки (макс.) в кг для рассчитанного размера X и указанного раствора для 2 страховочных ножниц № 35 на окно

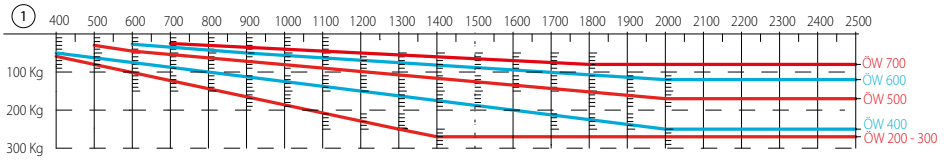

ÖW = Ширина открывания
1 = Высота створки

Расчет монтажного размера X для страховочных ножниц № 60 для ширины открывания 500, 600, 700, 800, 900, 1000 и 1200 мм

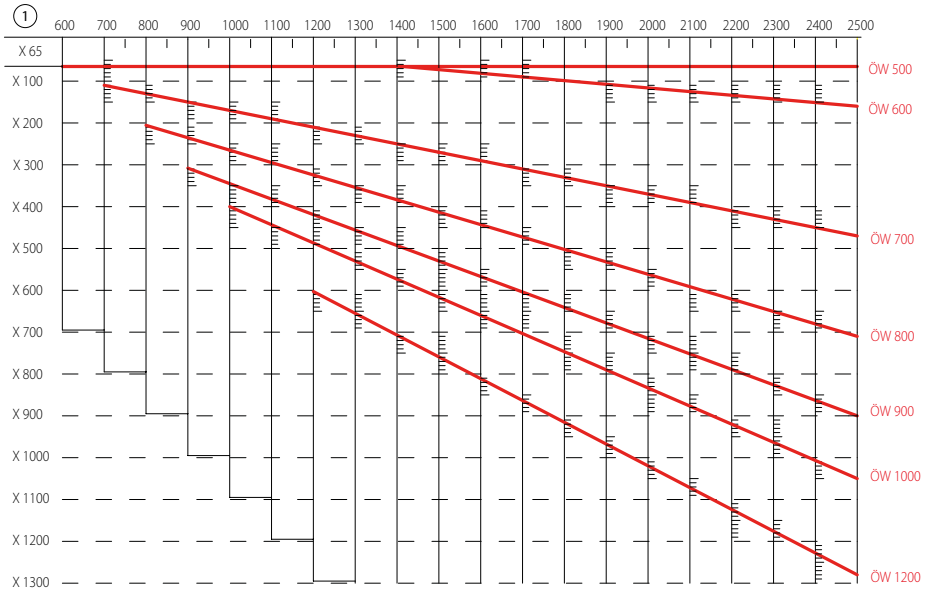

ÖW = Ширина открывания
X = Монтажный размер
1 = Высота створки

Вес створки (макс.) в кг для рассчитанного размера X и указанного раствора для 2 страховочных ножниц № 60 на окно

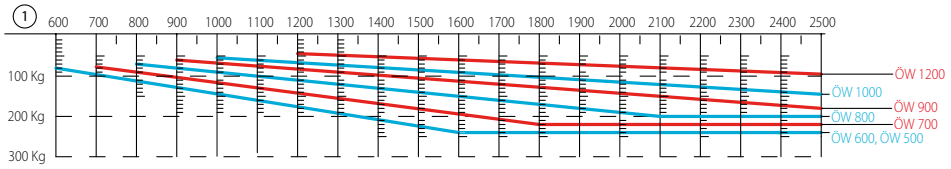

ÖW = Ширина открывания
1 = Высота створки

ИНФОРМАЦИЯ ДЛЯ ЗАКАЗА

Обозначение	Исполнение	Идент. №
Страховочные ножницы GEZE № 35	оцинков.	014499
Страховочные ножницы GEZE № 60	оцинков.	133814
Фиксатор GEZE (FPS) FPS 340, размер 1	оцинков.	030249
Фиксатор GEZE (FPS) FPS 520, размер 2	оцинков.	030250
Фиксатор GEZE (FPS) FPS 720, размер 3	оцинков.	030251
Комплектующие		
Пластины крепления для фиксирующей защиты Для металлических окон облегченных конструкций (крепежные элементы для створки и рамы)		030252
Пластины крепления для фиксирующей защиты для пластиковых окон (крепежные элементы для створки с европазом и рамы)	оцинков.	070182
	белый	030253
Подкладки рамы при установке фиксирующей защиты для пластиковых окон	3 мм	029334
	5 мм	029335
Подкладки рамы при установке фиксирующей защиты для пластиковых окон с косым фальцем		030383
Подкладки створки при установке фиксирующей защиты	4 мм	009324
	5 мм	009325
	7 мм	013305
	8 мм	025635
	9 мм	009321
Подкладки рамы при установке фиксирующей защиты для металлических окон облегченных конструкций	3 мм	009326
	5 мм	009328
Шаблон для присоединения фиксирующей защиты (FPS)		024741
Подкладка рамы или створки	7 мм	135013
	8 мм	135012
	9 мм	135011
	5 мм	135014
Прокладка для створки		135015
Прокладка для рамы	5 мм	135016
	3 мм	135017
	5 мм	135019
	3 мм	135018
Прокладка для рамы (для косого фальца)		135020

Синхронизаторы

Синхронизатор GEZE 230 В
Данный синхронизатор подходит для всех шпиндельных электроприводов GEZE с питанием 230 В.

Синхронизатор GEZE 24 В
Данный синхронизатор подходит для всех шпиндельных электроприводов GEZE, рассчитанных на макс. 24 В и 2 А.

Синхронизатор GEZE E 212 R1
Данный синхронизатор подходит для линейных электроприводов GEZE E 212 R1 и ножничных приводов E 170.

Набор для ввода в эксплуатацию GEZE
Данный набор предназначен для быстрого и простого запуска и ввода параметров оконных приводов IQ windowdrives.
Особенности продукта:
- Удобная и компактная форма в виде чемоданчика
- Встроенные аккумуляторы для ввода в эксплуатацию приводов без подключения к сети электропитания
- Подключение к сети 230 В для зарядки и длительной эксплуатации
- Режимы аварийной работы и вентиляции для ранней „сдачи-приемки“ автоматических оконных систем объекта
- Возможность подключения к сервисному терминалу ST 220 для ввода параметров оконных приводов IQ windowdrives
- Максимальный выходной ток 5,5 А позволяет осуществить запуск приводов в синхронном исполнении
- Амперметр для диагностики
- Также подходит для приводов 24 В без LIN-шины

Обозначение	Идент. №
Синхронизатор для линейных электроприводов GEZE на 24 В	111198
Синхронизатор для линейных электроприводов GEZE на 230 В	054371
Синхронизатор для линейных электроприводов GEZE E 212 R1 230 В	026762
Набор для ввода в эксплуатацию GEZE IQ windowdrives	142586
Комплектующие	
Соединительный кабель ST 220 mini DIN	142581
Сервисный терминал ST 220 Ввод параметров и диагностика TZ 320, TE 220, автоматических систем раздвижных и распашных дверей с программным обеспечением DCU V3.0 и IQ windowdrives, режим питания от аккумуляторов 4x AA (не входят в комплект поставки), четкая индикация, подсвеченный дисплей, пленочная клавиатура	087261

Синхронизатор 230 В (054371)

Синхронизатор 24 В (111198)

Синхронизатор E 212 R1 (026762)

Набор для ввода в эксплуатацию (142586)

Сервисный терминал ST 220 (087261)

GEZE WinCalc

Программа для расчета параметров оконной техники

Программа WinCalc является дополнительным сервисным предложением GEZE. WinCalc помогает производить сложные расчеты при планировании оконных систем и позволяет инженерам без труда найти оптимальное решение при оснащении окон приводами. Экономия времени, удобство и комфорт в использовании. Автоматические вычисления и расчет параметров, возможность без проблем сравнивать результаты и выводить их в виде наглядных таблиц существенно облегчают использование оконной техники GEZE. Программа позволяет производить расчеты для окон, оснащенных электрооборудованием для дымоотвода и вентиляции, а также для систем дымо- и теплоотвода естественного действия NRWG. В расчетах для систем NRWG заложены все соответствующие оконные компоненты и комбинации, прошедшие проверку GEZE в соответствии с нормами EN 12101-2. Все, что остается сделать пользователю WinCalc - это ввести размеры окон. Программа выполнит все необходимые расчеты, включая определение нагрузки привода и площади раскрытия, и предложит все возможные варианты.

Функция конфигурирования центральных блоков управления позволяет подобрать подходящий блок управления системой дымо- и теплоотвода (RWA) для окон конкретного здания. Конструкция блока (тип блока или необходимые модули MBZ 300, аварийные и вентиляционные группы, подключение приводов) подбирается автоматически. При помощи программы можно скомпоновать систему дымо- и теплоотвода (RWA) из выбранных компонентов. Подключение к GEZE Systemshop позволяет отправлять запросы и заказы на выбранные компоненты от отдельных приводов до комплексных систем (RWA). WinCalc вы найдете на портале для партнеров GEZE.

Техническое обслуживание и ремонт

Для безопасной и продолжительной эксплуатации, сохранения действительной стоимости оборудования, а также во избежание травматизма и материального ущерба необходимо квалифицированное техническое обслуживание поставленного и установленного производителем оборудования. Непременным условием является регулярный контроль, обслуживание и своевременное устранение неисправностей всех элементов системы. Данные, указанные в контрольном журнале, должны быть соблюдены.

АССОРТИМЕНТ ПРОДУКЦИИ GEZE

Дверная техника	
01	Дверные доводчики верхнего расположения
02	Фиксирующие устройства
03	Встроенные дверные доводчики
04	Напольные дверные доводчики и фурнитура для цельных стекол
05	Раздвижные системы и линейные направляющ
Автоматические дверные системы	
06	Распашные двери
07	Раздвижные, телескопические и складывающиеся дв
08	Круглые и полукруглые раздвижные двери
09	Карусельные двери
10	Управляющие элементы и сенсорная техника
Системы дымоудаления и оконная техника	
11	Системы открывания фрамуг
12	Электроприводные системы открывания и запира
13	Штоковые и линейные электроприводы
14	Цепные электроприводы
15	Системы дымоудаления
Системы безопасности	
16	Системы эвакуационных выходов
17	Системы контроля доступа
18	Системы «Антипаника»
19	Электромагнитные защёлки
20	Система диспетчеризации здания
Стеклянные системы	
21	Механические системы раздвижных стен MSW
22	Интегрированные цельностеклянные системы IGG

АССОРТИМЕНТ ПРОДУКЦИИ GEZE

Дверная техника

Дверные доводчики компании GEZE подкупают функциональной универсальностью, высокой эффективностью и длительным сроком службы. Единый дизайн, совместимость со всеми распространёнными типовыми рядами дверных створок (по ширине и массе) и индивидуальные настройки – всё это облегчает выбор. Они постоянно совершенствуются и дополняются самыми современными функциями. Например, дверные доводчики GEZE позволяют одновременно решить две задачи: требования противопожарной защиты и доступность для людей с ограниченными возможностями.

Автоматические дверные системы

Автоматические дверные системы компании GEZE открывают многогранные возможности по устройству дверей. Их отличают самые современные инновационные и высокоэффективные приводы, безопасность, удобство беспрепятственного прохождения и первоклассный универсальный дизайн привода. Компания GEZE предлагает комплексные решения под индивидуальные требования.

Системы дымоудаления и оконная техника

Системы дымоудаления, а также вентиляционная техника компании GEZE – это системные решения, объединяющие различные требования к окну. От энергоэффективных приводных систем для естественной приточно-вытяжной вентиляции до комплексных решений по приточно-вытяжным системам, а также сертифицированные устройства естественного дымоудаления – таков объём нашего предложения.

Системы безопасности

Оборудование охранно-пожарной безопасности компании GEZE задаёт стандарт в области профилактической противопожарной защиты, контроля доступа и предотвращения краж на маршрутах эвакуации. По каждому из этих направлений компания GEZE предлагает индивидуальные решения и адаптированные концепции, объединяющие отдельные требования безопасности в интеллектуальной системе, согласованно закрывающей двери и окна в случае опасности.

Системы диспетчеризации зданий

С помощью системы диспетчеризации здания можно интегрировать системные решения компании GEZE по дверной и оконной технике, а также технике охранно-пожарной безопасности, в системы безопасности и контроля зданий. В качестве центральной системы управления и визуализации она позволит контролировать различные средства автоматизации инженерного оборудования здания и обеспечивать безопасность благодаря многосторонним сетевым возможностям.

Стеклянные системы

Стеклянные системы компании GEZE – это создание открытого и прозрачного пространства. Они мягко вписываются в архитектуру зданий или, наоборот, ярко выделяются на ее фоне. Компания GEZE предлагает самые различные технологии для функциональных, способных выдерживать большие нагрузки и эстетически привлекательных систем раздвижных стен или дверей, очень безопасных и с огромными возможностями по оформлению.

GEZE GmbH
P.O. Box 1363
71226 Leonberg
Germany

GEZE GmbH
Reinhold-Vöster-Straße 21-29
71229 Leonberg
Germany
Telefon +49 7152 203 0
Telefax +49 7152 203 310
www.geze.com

Germany
GEZE GmbH
Niederlassung Süd-West
Breitwiesenstraße 8
71229 Leonberg
Tel. +49 7152 203 594
Fax +49 7152 203 438
leonberg.de@geze.com

GEZE GmbH
Niederlassung Süd-Ost
Parkring 17
85748 Garching bei München
Tel. +49 7152 203 6440
Fax +49 7152 203 77050
muenchen.de@geze.com

GEZE GmbH
Niederlassung Ost
Albert-Einstein-Ring 5
14532 Kleinmachnow bei Berlin
Tel. +49 7152 203 6840
Fax +49 7152 203 76849
berlin.de@geze.com

GEZE GmbH
Niederlassung Mitte/Luxemburg
Adenauerallee 2
61440 Oberursel (b. Frankfurt)
Tel. +49 7152 203 6888
Fax +49 7152 203 6891
frankfurt.de@geze.com

GEZE GmbH
Niederlassung West
Heltorfer Straße 12
40472 Düsseldorf
Tel. +49 7152 203 6770
Fax +49 7152 203 76770
duesseldorf.de@geze.com

GEZE GmbH
Niederlassung Nord
Albert-Schweitzer-Ring 24-26 (3. OG)
22045 Hamburg
Tel. +49 7152 203 6602
Fax +49 7152 203 76608
hamburg.de@geze.com

GEZE Service GmbH
Niederlassung Süd-West
Reinhold-Vöster-Straße 25
71229 Leonberg
Tel. +49 1802 923392
Fax +49 7152 9233 359
service-leonberg.de@geze.com

GEZE Service GmbH
Niederlassung Süd
Parkring 17
85748 Garching bei München
Tel. +49 1802 923392
Fax +49 7152 9233 859
service-muenchen.de@geze.com

GEZE Service GmbH
Niederlassung Mitte
Oberurseler Str. 69
61440 Oberursel
Tel. +49 1802 923392
Fax +49 7152 9233 659
service-oberursel.de@geze.com

GEZE Service GmbH
Niederlassung West
Heltorfer Straße 12
40472 Düsseldorf
Tel. +49 1802 923392
Fax +49 7152 9233 559
service-duesseldorf.de@geze.com

GEZE Service GmbH
Niederlassung Ost
Albert-Einstein-Ring 5
14532 Kleinmachnow bei Berlin
Tel. +49 1802 923392
Fax +49 7152 9233 759
service-berlin.de@geze.com

GEZE Service GmbH
Niederlassung Nord
Albert-Schweitzer-Ring 24-26 (3. OG)
22045 Hamburg
Tel. +49 1802 923392
Fax +49 7152 9233 459
service-hamburg.de@geze.com

Austria
GEZE Austria
Wiener Bundesstrasse 85
A-5300 Hallwang
Tel: +43 6225 87180
Fax: +43 6225 87180 299
austria.at@geze.com

Baltic States –
Lithuania / Latvia / Estonia
Tel. +371 678960 35
baltic-states@geze.com

Benelux
GEZE Benelux B.V.
Industrieterrein Kapelbeemd
Steenoven 36
5626 DK Eindhoven
Tel. +31 4026290 80
Fax +31 4026290 85
benelux.nl@geze.com

Bulgaria
GEZE Bulgaria - Trade
Representative Office
Nickolay Haitov 34 str., fl. 1
1172 Sofia
Tel. +359 247043 73
Fax +359 247062 62
office-bulgaria@geze.com

China
GEZE Industries (Tianjin) Co., Ltd.
Shuangchenzhong Road
Beichen Economic Development
Area (BEDA)
Tianjin 300400, P.R. China
Tel. +86 22 26973995
Fax +86 22 26972702
chinasales@geze.com.cn

GEZE Industries (Tianjin) Co., Ltd.
Branch Office Shanghai
Jia Little Exhibition Center
Room C 2-102
Shenzhuan Rd. 6000
201619 Shanghai, P.R. China
Tel. +86 21 52340960
Fax +86 21 64472007
chinasales@geze.com.cn

GEZE Industries (Tianjin) Co., Ltd.
Branch Office Guangzhou
Room 17 C 3
Everbright Bank Building, No.689
Tian He Bei Road
510630 Guangzhou, P.R. China
Tel. +86 20 38731842
Fax +86 20 38731834
chinasales@geze.com.cn

GEZE Industries (Tianjin) Co., Ltd
Branch Office Beijing
Room 04-05, 7th Floor
Red Sandalwood Plaza
No. 27 Jianguo Road
Chaoyang District
100024 Beijing, P.R.China
Tel. +86 10 85756009
Fax +86 10 85758079
chinasales@geze.com.cn

France
GEZE France S.A.R.L.
ZAC de l'Orme Rond
RN 19
77170 Servon
Tel. +33 1 606260 70
Fax +33 1 606260 71
france.fr@geze.com

Hungary
GEZE Hungary Kft.
Hungary-2051 Biatorbágy
Vendel Park
Huber u. 1.
Tel. +36 23532 735
Fax +36 23532 738
office-hungary@geze.com

Iberia
GEZE Iberia S.R.L.
C/ Andorra 24
08830 Sant Boi de Llobregat
(Barcelona)
Tel. +34 902194 036
Fax +34 902194 035
info@geze.es

India
GEZE India Private Ltd.
MF 2 & 3, Guindy Industrial Estate
Ekkattuthangal
Chennai 600 097
Tamilnadu
Tel. +91 44 406169 00
Fax +91 44 406169 01
office-india@geze.com

Italy
GEZE Italia S.r.l
Sede di Vimercate
Via Fiorbellina 20
20871 Vimercate (MB)
Tel. +39 0399530401
Fax+39 039 9530459/419
italia.it@geze.com

Sede di Roma
Via Lucrezia Romana, 91
00178 Roma
Tel. +39 06 726531 1
Fax +39 06 726531 36
roma@geze.biz

Poland
GEZE Polska Sp.z o.o.
ul. Marywilska 24
03-228 Warszawa
Tel. +48 224 404 440
Fax +48 224 404 400
geze.pl@geze.com

Romania
GEZE Romania S.R.L.
IRIDE Business Park,
Str. Dimitrie Pompeiu nr. 9-9a,
Building 10, Level 2, Sector 2,
020335 Bucharest
Tel.: +40 212507 750
Fax: +40 316201 258
office-romania@geze.com

Russia
OOO GEZE RUS
Gamsonovskiy Per. 2
115191 Moscow
Tel. +7 495 93306 59
Fax +7 495 93306 74
office-russia@geze.com

Scandinavia – Sweden
GEZE Scandinavia AB
Mallslingan 10
Box 7060
18711 Täby, Sweden
Tel. +46 87323 400
Fax +46 87323 499
sverige.se@geze.com

Scandinavia – Norway
GEZE Scandinavia AB avd. Norge
Industriveien 34 B
2073 Dal
Tel. +47 63957 200
Fax +47 63957 173
norge.se@geze.com

Scandinavia – Denmark
GEZE Danmark
Branch office of GEZE Scandinavia AB
Mårkærvej 13 J-K
2630 Taastrup
Tel. +45 463233 24
Fax +45 463233 26
danmark.se@geze.com

Singapore
GEZE (Asia Pacific) Pte. Ltd.
21 Bukit Batok Crescent
#23-75 Wcega Tower
Singapore 658065
Tel: +65 6846 1338
Fax: +65 6846 9353
gezesea@geze.com.sg

South Africa
Geze South Africa (Pty) Ltd.
GEZE, Building 3, 1019 Morkels Close
Midrand 1685
Tel: + 87 94337 88
Fax: + 86 66137 52
info@gezesa.co.za

Switzerland
GEZE Schweiz AG
Zelglimatte 1A
6260 Reiden
Tel. +41 62 28554 00
Fax +41 62 28554 01
schweiz.ch@geze.com

Turkey
GEZE Kapı ve Pencere Sistemleri
San. ve Tic. Ltd. Sti.
İstanbul Anadolu Yakası Organıze
Sanayı Bolgesi
Gazi Bulvari Caddesi 8.Sokak No:8
Tuzla-Istanbul
Tel. + 90 216 45543 15
Fax + 90 216 45582 15
office-turkey@geze.com

Ukraine
LLC GEZE Ukraine
ul. Viskoznaya, 17,
Building 93-B, Office 12
02660 Kiev
Tel./Fax +38 445012225
office-ukraine@geze.com

United Arab Emirates/GCC
GEZE Middle East
P.O. Box 17903
Jebel Ali Free Zone
Dubai
Tel. +971 48833 112
Fax +971 48833 240
gezeme@geze.com

United Kingdom
GEZE UK Ltd.
Blenheim Way
Fradley Park
Lichfield
Staffordshire WS13 8SY
Tel. +44 15434430 00
Fax +44 15434430 01
info.uk@geze.com

ПРЕДСТАВИТЕЛЬ **GEZE**

Id.Nr. · 168586 RU 1605 · Оставляем за собой право на внесение изменений